WORX®

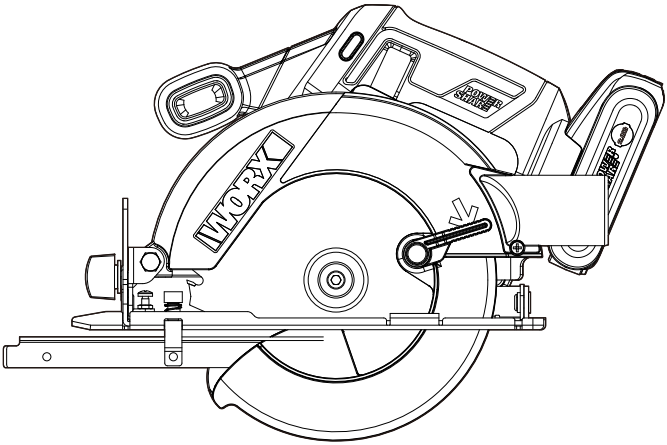

20V 165mm Cordless Circular Saw	EN	P08
20 V 165 mm Akku-Kreissäge	D	P16
Scie circulaire sans fil 165 mm 20 V	F	P25
Sega circolare a batteria da 20V 165 mm	I	P34
Sierra circular sin cable de 165mm y 20V	ES	P43
Serra circular sem fios de 20 V 165 mm	PT	P52
20 V 165 mm Snoerloze cirkelzaag	NL	P61
Akku-rundsav, 20 V, Ø165 mm	DK	P70
20V 165mm batteridrevet sirkelsag	NOR	P78
20V 165mm Sladdlös cirkelsåg	SV	P86
Akumulatorowa piła tarczowa BL 20 V 165 mm	PL	P94
Δισκοπρίονο μπαταρίας με κυκλικό πριόνι 20V 165mm	GR	P103
20 V-os 165 mm-es akkumulátoros körfűrész	HU	P113
Ferăstrău circular cu acumulator, 20V, 165mm	RO	P122
20V 165mm akumulátorová okružní pila	CZ	P131
20 V 165 mm Akumulátorová kotúčová píla	SK	P140
20V 165mm akumulatorska krožna žaga	SL	P148
Аккумуляторная циркулярная пила 20 В, 165 мм	RU	P156

WX526 WX526.X

Original Instruction	**EN**
Originalbetriebsanleitung	**D**
Notice originale	**F**
Istruzioni originali	**I**
Manual original	**ES**
Manual original	**PT**
Oorspronkelijke gebruiksaanwijzing	**NL**
Original brugsanvisning	**DK**
Original driftsinstruks	**NOR**
Bruksanvisning i original	**SV**
Instrukcja oryginalna	**PL**
ΜΕΤΑΦΡΑΣΗ ΤΩΝ ΠΡΩΤΟΤΥΠΩΝ ΟΔΗΓΙΩΝ	**GR**
Eredeti használati utasítás	**HU**
Instrucţiuni originale	**RO**
Původní návod k používání	**CZ**
Pôvodný návod na použitie	**SK**
Izvirna navodila	**SL**
Оригинальное руководство по эксплуатации	**RU**

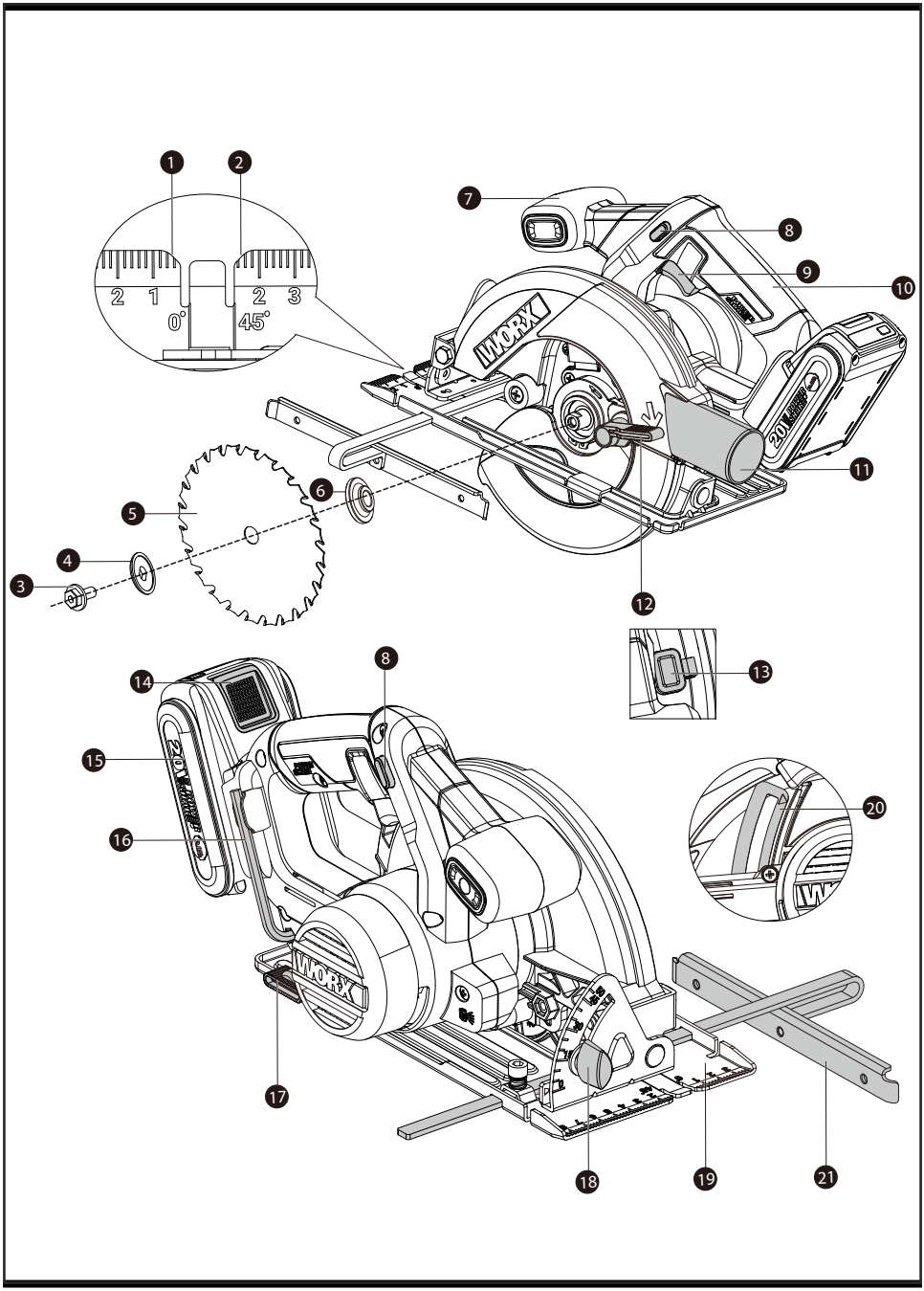
1
2
2 1 0° 2 3 45°
7
8
9
10
WORX
20V
11
6
5
4
3
12
13
14
8
15
16
20
WORX
17
18
19
21

A1

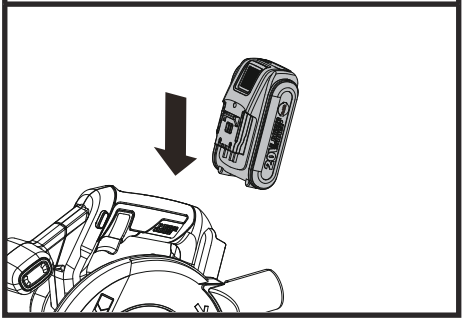

A2

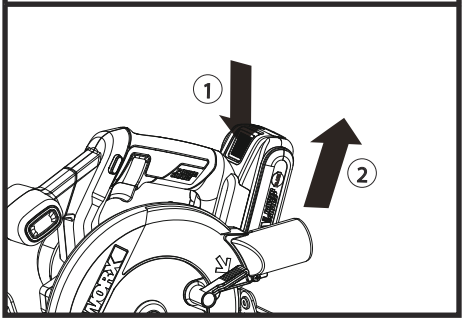

A3

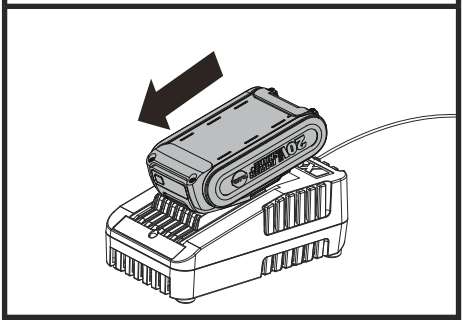

A4

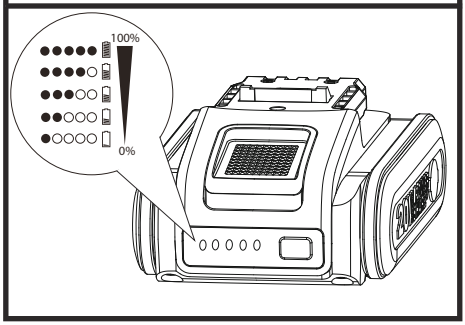

B

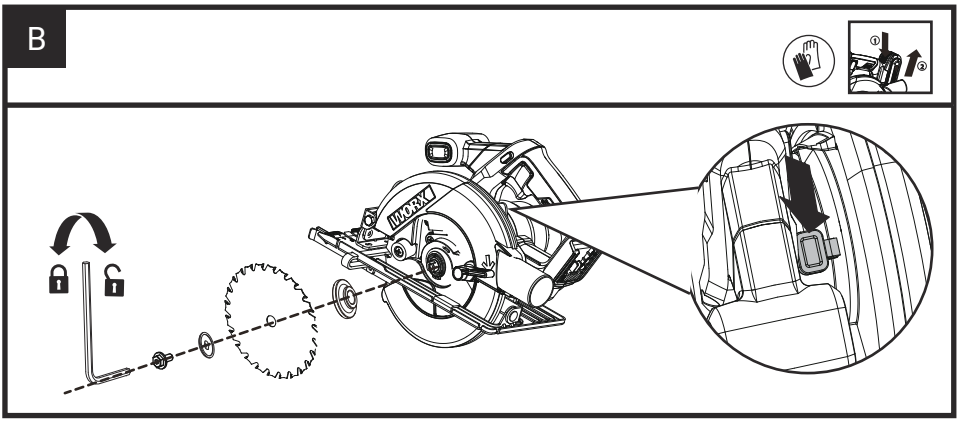

C

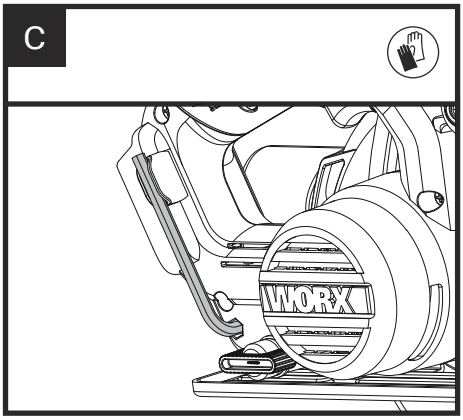

D

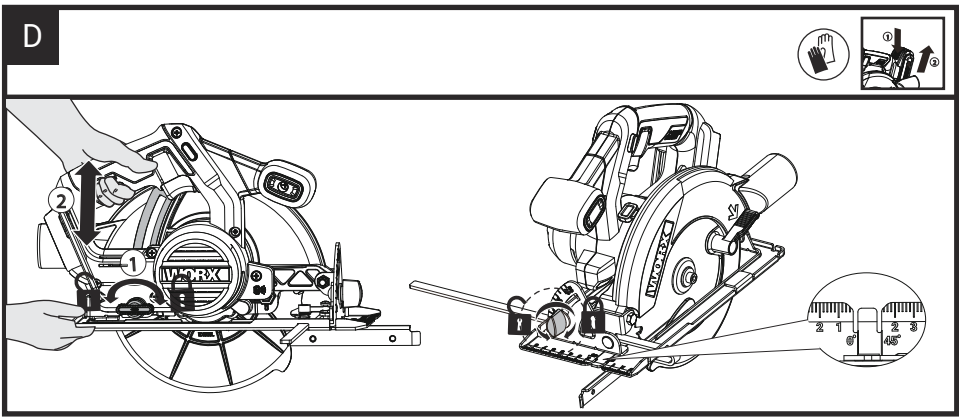

E

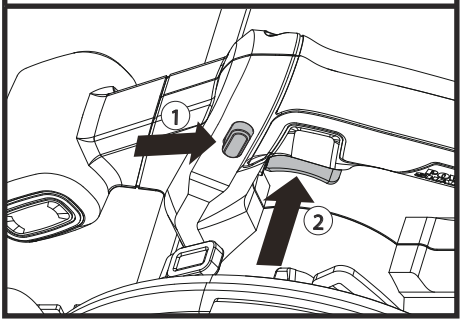

F1

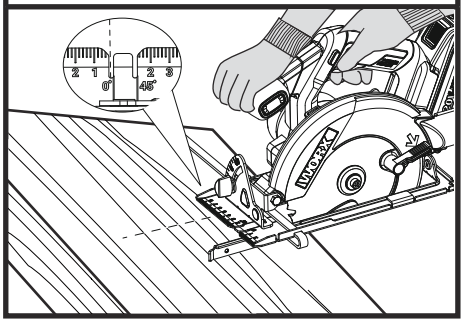

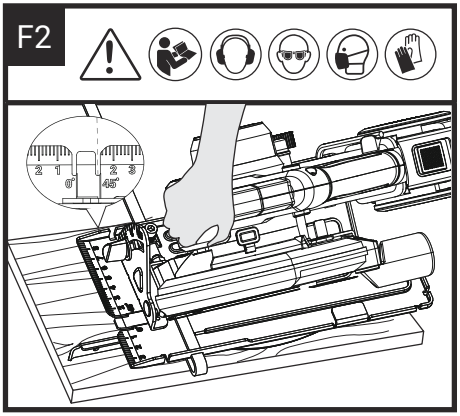
F2
2 1 0° 2 3
45°

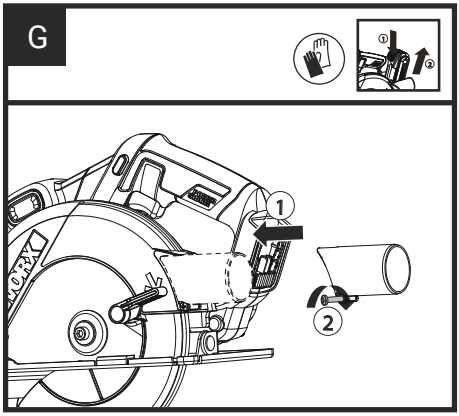
G
1
2

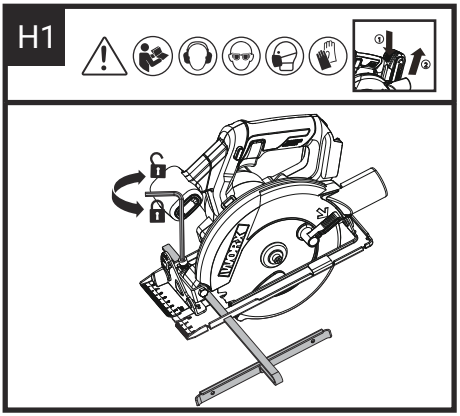
H1

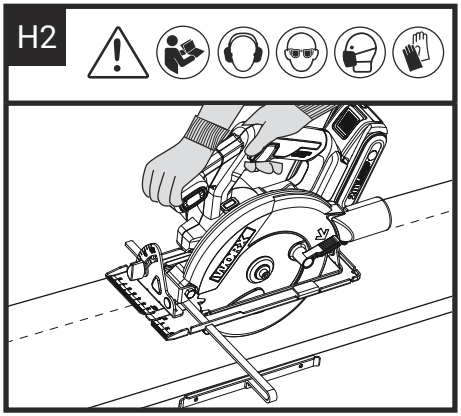
H2

TABLE OF CONTENT

1. PRODUCT SAFETY
2. COMPONENT LIST
3. TECHNICAL DATA
4. INTENDED USE
5. OPERATING INSTRUCTIONS
6. WORKING TIPS FOR YOUR TOOL
7. MAINTAIN TOOLS WITH CARE
8. TROUBLESHOOTING
9. ENVIRONMENTAL PROTECTION
10. DECLARATION OF CONFORMITY

1.PRODUCT SAFETY GENERAL POWER TOOL SAFETY WARNINGS

WARNING: Read all safety warnings, instructions, illustrations and specifications provided with this power tool.*Failure to follow all instructions listed below may result in electric shock, fire and/or serious injury.*

Save all warnings and instructions for future reference.
The term "power tool" in the warnings refers to your mains-operated (corded) power tool or battery-operated (cordless) power tool.

1. WORK AREA SAFETY

a) **Keep work area clean and well lit.** *Cluttered or dark areas invite accidents.*
b) **Do not operate power tools in explosive atmospheres, such as in the presence of flammable liquids, gases or dust.** *Power tools create sparks which may ignite the dust or fumes.*
c) **Keep children and bystanders away while operating a power tool.** *Distractions can cause you to lose control.*

2. ELECTRICAL SAFETY

a) **Power tool plugs must match the outlet. Never modify the plug in any way. Do not use any adapter plugs with earthed (grounded) power tools.** *Unmodified plugs and matching outlets will reduce risk of electric shock.*
b) **Avoid body contact with earthed or grounded surfaces, such as pipes, radiators, ranges and refrigerators.** *There is an increased risk of electric shock if your body is earthed or grounded.*
c) **Do not expose power tools to rain or wet conditions.** *Water entering a power tool will increase the risk of electric shock.*
d) **Do not abuse the cord. Never use the cord for carrying, pulling or unplugging the power tool. Keep cord away from heat, oil, sharp edges or moving parts.** *Damaged or entangled cords increase the risk of electric shock.*
e) **When operating a power tool outdoors, use an extension cord suitable for outdoor use.** *Use of a cord suitable for outdoor use reduces the risk of electric shock.*
f) **If operating a power tool in a damp location is unavoidable, use a residual current device (RCD) protected supply.** *Use of an RCD reduces the risk of electric shock.*

3. PERSONAL SAFETY

a) **Stay alert, watch what you are doing and use common sense when operating a power tool. Do not use a power tool while you are tired or under the influence of drugs, alcohol or medication.** *A moment of inattention while operating power tools may result in serious personal injury.*
b) **Use personal protective equipment. Always wear eye protection.** *Protective equipment such as dust mask, non-skid safety shoes, hard hat, or hearing protection used for appropriate conditions will reduce personal injuries.*
c) **Prevent unintentional starting. Ensure the switch is in the off-position before connecting to power source and/or battery pack, picking up or carrying the tool.** *Carrying power tools with your finger on the switch or energising power tools that have the switch on invites accidents.*
d) **Remove any adjusting key or wrench before turning the power tool on.** *A wrench or a key left attached to a rotating part of the power tool may result in personal injury.*
e) **Do not overreach. Keep proper footing and balance at all times.** *This enables better control of the power tool in unexpected situations.*
f) **Dress properly. Do not wear loose clothing or jewellery. Keep your hair and clothing away from moving parts.** *Loose clothes, jewellery or long hair can be caught in moving parts.*
g) **If devices are provided for the connection of dust extraction and collection facilities, ensure these are connected and properly used.** *Use of dust collection can reduce dust-related hazards.*
h) **Do not let familiarity gained from frequent use of tools allow you to become complacent and ignore tool safety principles.** *A careless action can cause severe injury within a fraction of a second.*

4. POWER TOOL USE AND CARE

a) **Do not force the power tool. Use the correct power tool for your application.** *The correct power tool will do the job better and safer at the rate for which it was designed.*

b) **Do not use the power tool if the switch does not turn it on and off.** *Any power tool that cannot be controlled with the switch is dangerous and must be repaired.*
c) **Disconnect the plug from the power source and/or remove the battery pack, if detachable, from the power tool before making any adjustments, changing accessories, or storing power tools.** *Such preventive safety measures reduce the risk of starting the power tool accidentally.*
d) **Store idle power tools out of the reach of children and do not allow persons unfamiliar with the power tool or these instructions to operate the power tool.** *Power tools are dangerous in the hands of untrained users.*
e) **Maintain power tools and accessories. Check for misalignment or binding of moving parts, breakage of parts and any other condition that may affect the power tool's operation. If damaged, have the power tool repaired before use.** *Many accidents are caused by poorly maintained power tools.*
f) **Keep cutting tools sharp and clean.** *Properly maintained cutting tools with sharp cutting edges are less likely to bind and are easier to control.*
g) **Use the power tool, accessories and tool bits etc. in accordance with these instructions, taking into account the working conditions and the work to be performed.** *Use of the power tool for operations different from those intended could result in a hazardous situation.*
h) **Keep handles and grasping surfaces dry, clean and free from oil and grease.** *Slippery handles and grasping surfaces do not allow for safe handling and control of the tool in unexpected situations.*

5. BATTERY TOOL USE AND CARE

a) **Recharge only with the charger specified by the manufacturer.** *A charger that is suitable for one type of battery pack may create a risk of fire when used with another battery pack.*
b) **Use power tools only with specifically designated battery packs.** *Use of any other battery packs may create a risk of injury and fire.*
c) **When battery pack is not in use, keep it away from other metal objects, like paper clips, coins, keys, nails, screws or other small metal objects, that can make a connection from one terminal to another.** *Shorting the battery terminals together may cause burns or a fire.*
d) **Under abusive conditions, liquid may be ejected from the battery; avoid contact. If contact accidentally occurs, flush with water. If liquid contacts eyes, additionally seek medical help.** *Liquid ejected from the battery may cause irritation or burns.*
e) **Do not use a battery pack or tool that is damaged or modified.** *Damaged or modified batteries may exhibit unpredictable behaviour resulting in fire, explosion or risk of injury.*
f) **Do not expose a battery pack or tool to fire or excessive temperature.** *Exposure to fire or temperature above 130 °C may cause explosion.*
g) **Follow all charging instructions and do not charge the battery pack or tool outside the temperature range specified in the instructions.** *Charging improperly or at temperatures outside the specified range may damage the battery and increase the risk of fire.*

6. SERVICE

a) **Have your power tool serviced by a qualified repair person using only identical replacement parts.** *This will ensure that the safety of the power tool is maintained.*
b) **Never service damaged battery packs.** *Service of battery packs should only be performed by the manufacturer or authorized service providers.*

SAFETY WARNINGS FOR ALL SAWS

CUTTING PROCEDURES

a) ⚠ **DANGER: Keep hands away from cutting area and the blade. Keep your second hand on auxiliary handle, or motor housing.** *If both hands are holding the saw, they cannot be cut by the blade.*
b) **Do not reach underneath the workpiece.** *The guard cannot protect you from the blade below the workpiece.*
c) **Adjust the cutting depth to the thickness of the workpiece.** *Less than a full tooth of the blade teeth should be visible below the workpiece.*
d) **Never hold workpiece in your hands or across your leg while cutting. Secure the workpiece to a stable platform.** *It is important to support the work properly to minimise body exposure, blade binding, or loss of control.*
e) **Hold the power tool by insulated gripping surfaces only, when performing an operation where the cutting tool may contact hidden wiring or its own cord.** *Contact with a "live" wire will also make exposed metal parts of the power tool "live" and could give the operator an electric shock.*
f) **When ripping always use a rip fence or straight edge guide.** *This improves the accuracy of cut and reduces the chance of blade binding.*
g) **Always use blades with correct size and shape (diamond versus round) of arbour holes.** *Blades that do not match the mounting hardware of the saw will run off-centre, causing loss of control.*
h) **Never use damaged or incorrect blade washers or bolt.** *The blade washers and bolt were specially designed for your saw, for optimum performance and safety of operation.*

FURTHER SAFETY INSTRUCTIONS FOR ALL SAWS

Kickback causes and related warnings

• Kickback is a sudden reaction to a pinched, bound or misaligned saw blade, causing an uncontrolled saw to lift up and out of the workpiece toward the operator.

• When the blade is pinched or bound tightly by the kerf closing down, the blade stalls and the motor reaction drives the unit rapidly back toward the operator.

• If the blade becomes twisted or misaligned in the cut, the teeth at the back edge of the blade can dig into the top surface of the wood causing the blade to climb out of the kerf and jump back toward the operator.

Kickback is the result of saw misuse and/or incorrect operating procedures or conditions and can be avoided by taking proper precautions as given below.

a) **Maintain a firm grip with both hands on the saw and position your arms to resist kickback forces. Position your body to either side of the blade, but not in line with the blade.** *Kickback could cause the saw to jump backwards, but kickback forces can be controlled by the operator, if proper precautions are taken.*

b) **When blade is binding, or when interrupting a cut for any reason, release the trigger and hold the saw motionless in the material until the blade comes to a complete stop. Never attempt to remove the saw from the work or pull the saw backward while the blade is in motion or kickback may occur.** *Investigate and take corrective actions to eliminate the cause of blade binding.*

c) **When restarting a saw in the workpiece, center the saw blade in the kerf and check that saw teeth are not engaged into the material.** *If saw blade is binding, it may walk up or kickback from the workpiece as the saw is restarted.*

d) **Support large panels to minimize the risk of blade pinching and kickback.** *Large panels tend to sag under their own weight. Supports must be placed under the panel on both sides, near the line of cut and near the edge of the panel.*

e) **Do not use dull or damaged blades.** *Unsharpened or improperly set blades produce narrow kerf causing excessive friction, blade binding and kickback.*

f) **Blade depth and bevel adjusting locking levers must be tight and secure before making cut.** *If blade adjustment shifts while cutting, it may cause binding and kickback.*

g) **Use extra caution when sawing into existing walls or other blind areas.** *The protruding blade may cut objects that can cause kickback.*

SAFETY INSTRUCTIONS FOR CIRCULAR SAW WITH INNER PENDULUM GUARD

LOWER GUARD FUNCTION

a) **Check lower guard for proper closing before each use. Do not operate the saw if lower guard does not move freely and close instantly. Never clamp or tie the lower guard into the open position.** *If saw is accidentally dropped, lower guard may be bent. Raise the lower guard with the retracting handle and make sure it moves freely and does not touch the blade or any other part, in all angles and depths of cut.*

b) **Check the operation of the lower guard spring. If the guard and the spring are not operating properly, they must be serviced before use.** *Lower guard may operate sluggishly due to damaged parts, gummy deposits, or a build-up of debris.*

c) **The lower guard may be retracted manually only for special cuts such as "plunge cuts" and "compound cuts." Raise lower guard by retracting handle and as soon as blade enters the material, the lower guard must be released.** *For all other sawing, the lower guard should operate automatically.*

d) **Always observe that the lower guard is covering the blade before placing saw down on bench or floor.** *An unprotected, coasting blade will cause the saw to walk backwards, cutting whatever is in its path. Be aware of the time it takes for the blade to stop after switch is released.*

ADDITIONAL SAFETY RULES FOR YOUR CIRCULAR SAW

1. Use only saw blades recommended by the manufacturer, which conform to EN 847-1, if intended for wood and analogous materials.
2. Do not use any abrasive wheels.
3. Use only blade diameter(s) in accordance with the markings.
4. Identify the correct saw blade to be used for the material to be cut.
5. Use only saw blades that are marked with a speed equal or higher than the speed marked on the tool.

SAFETY WARNINGS FOR BATTERY PACK

a) **Do not dismantle, open or shred cells or battery pack.**
b) **Do not short-circuit a battery pack. Do not store battery packs haphazardly in a box or drawer where they may short-circuit each other or be short-circuited by conductive materials.** When battery pack is not in use, keep it away from other metal objects, like paper clips, coins, keys, nails, screws or other small metal objects, that can make a connection from one terminal to another. Shorting the battery terminals together may cause burns or a fire.
c) **Do not expose battery pack to heat or fire. Avoid storage in direct sunlight.**
d) **Do not subject battery pack to mechanical shock.**
e) **In the event of battery leaking, do not allow the liquid to come into contact with the skin or eyes. If contact has been made, wash the affected area with copious amounts of water and seek medical advice.**
f) **Keep battery pack clean and dry.**
g) **Wipe the battery pack terminals with a clean dry cloth if they become dirty.**
h) **Battery pack needs to be charged before use. Always refer to this instruction and use the correct charging procedure.**
i) **Do not maintain battery pack on charge when not in use.**
j) **After extended periods of storage, it may be necessary to charge and discharge the battery pack several times to obtain maximum performance.**
k) **Recharge only with the charger specified by Worx. Do not use any charger other than that specifically provided for use with the equipment.**
l) **Do not use any battery pack which is not designed for use with the equipment.**
m) **Keep battery pack out of the reach of children.**
n) **Retain the original product literature for future reference.**
o) **Remove the battery from the equipment when not in use.**
p) **Dispose of properly.**
q) **Do not mix cells of different manufacture, capacity, size or type within a device.**
r) **Keep the battery away from microwaves and high pressure.**
s) **Warning! Do not use non-rechargeable batteries.**

SYMBOLS

	To reduce the risk of injury, user must read instruction manual
	Warning
	Wear ear protection
	Wear eye protection
	Wear dust mask
	Batteries may enter water cycle if disposed improperly, which can be hazardous for ecosystem. Do not dispose of waste batteries as unsorted municipal waste.
	Do not burn
	Li-Ion battery. This product has been marked with a symbol relating to 'separate collection' for all battery packs and battery pack. It will then be recycled or dismantled in order to reduce the impact on the environment. Battery packs can be hazardous for the environment and for human health since they contain hazardous substances.
	Make sure the battery is removed prior to changing accessories or making any adjustments to the tool.
	Wear protective gloves
	Wood

	TCT blade
	Lock
	Unlock
	Waste electrical products must not be disposed of with household waste. Please recycle where facilities exist. Check with your local authorities or retailer for recycling advice.

2.COMPONENT LIST

1.	CUTTING GUIDE, 0 DEG
2.	CUTTING GUIDE, 45 DEG
3.	BLADE BOLT
4.	OUTER FLANGE
5.	SAW BLADE
6.	INNER FLANGE
7.	FRONT HANDLE
8.	LOCK-OFF BUTTON
9.	ON/OFF SWITCH
10.	HANDGRIP
11.	DUST ADAPTOR *
12.	LOWER GUARD LEVER
13.	SPINDLE LOCK BUTTON
14.	BATTERY PACK RELEASE BUTTON *
15.	BATTERY PACK *
16.	HEX KEY
17.	CUTTING DEPTH LOCK LEVER
18.	BASE PLATE BEVEL LOCK KNOB
19.	MAIN-BASE PLATE
20.	CUTTING DEPTH SCALE
21.	PARALLEL GUIDE

*** Not all the accessories illustrated or described are included in standard delivery.**

3.TECHNICAL DATA

Type **WX526 WX526.X (526 - designation of machinery, representative of Circular Saw)**

		WX526 WX526.X**
Voltage		20V ⎓ Max.***
No load speed		4700 /min
Blade size		165 mm
Blade arbor		16 mm
Saw blade thickness	TCT blade	1.6 mm
Max cutting depth		55 mm
Cutting capacity	Cutting depth at 45°	39 mm
	Cutting depth at 90°	55 mm
Bevel capacity		0-50°
Machine weight(bare tool)		2.5 kg

** X=1-999, A-Z, M1-M9 there are only used for different customers, there are no safe relevant changes between these models.
*** Voltage measured without workload. Initial battery voltage reaches maximum of 20 volts. Nominal voltage is 18 volts.

SUGGESTED BATTERIES AND CHARGERS

Category	Model	Capacity
20V Battery	WA3639	2.0 Ah
20V Charger	WA3880	2.0 A

We recommend that you purchase your accessories from the same store that sold you the tool. Refer to the accessory packaging for further details. Store personnel can assist you and offer advice.

NOISE INFORMATION

A weighted sound pressure	L_{pA} = 91.8 dB(A)
A weighted sound power	L_{wA} = 99.8 dB(A)
K_{pA}&K_{wA}	3.0 dB(A)
Wear ear protection	

VIBRATION INFORMATION

Vibration total values (triax vector sum) determined according to EN 62841:

Vibration emission value:	Cutting wood: $a_{h,w}$ = 2.63 m/s^2
	Uncertainty K = 1.5 m/s²

The declared vibration total value and the declared noise emission value have been measured in accordance with a standard test method and may be used for comparing one tool with another.
The declared vibration total value and the declared noise emission value may also be used in a preliminary assessment of exposure.

WARNING: The vibration and noise emissions during actual use of the power tool can differ from the declared value depending on the ways in which the tool is used especially what kind of workpiece is processed dependant on the following examples and other variations on how the tool is used:
How the tool is used and the materials being cut or drilled.
The tool being in good condition and well maintained.
The use of the correct accessory for the tool and ensuring it is sharp and in good condition.
The tightness of the grip on the handles and if any anti vibration and noise accessories are used.
And the tool is being used as intended by its design and these instructions.

This tool may cause hand-arm vibration syndrome if its use is not adequately managed.

WARNING: To be accurate, an estimation of exposure level in the actual conditions of use should also take account of all parts of the operating cycle such as the times when the tool is switched off and when it is running idle but not actually doing the job. This may significantly reduce the exposure level over the total working period. Helping to minimise your vibration and noise exposure risk.

Always use sharp chisels, drills and blades.
Maintain this tool in accordance with these instructions and keep well lubricated (where appropriate).
If the tool is to be used regularly then invest in anti vibration and noise accessories.
Plan your work schedule to spread any high vibration tool use across a number of days.

4.INTENDED USE

The tool is intended for ripping and cross-cutting wood and other materials in straight cutting lines, while resting firmly on the work piece.

5.OPERATING INSTRUCTIONS

NOTE: Before using the tool, read the instruction book carefully.

ASSEMBLY AND OPERATION

ACTION	FIGURE
BEFORE OPERATION	
Installing the battery pack	See Fig. A1
Removing the battery pack	See Fig. A2
Charging the battery back	See Fig. A3
Checking the battery charge condition **NOTE:** Fig. A4 only applies for the battery pack with battery indicator light.	See Fig. A4
ASSEMBLY	
Saw blade assembly and removing **NOTE: The spindle lock button must be pressed to loosen or tighten the blade bolt.** **WARNING:** Always remove the battery before changing the blade!	See Fig. B
Hex key storage	See Fig. C
Cutting depth adjustment Cutting guide	See Fig. D

Safety on/off switch ⚠ **WARNING:** During operation, always stay alert and exercise control. Keep fingers clear of the base plate and do not remove the saw from the workpiece while the blade is moving. **NOTE:** Keep the dust adaptor connected to dust collecting device when using the tool.	See Fig. E
Rip and cross cutting **NOTE:** When making a straight cross cut or rip cut, align the line of cut with the 0 deg cutting guide on the base plate.	See Fig. F1
Bevel cuts **NOTE:** When making an angled cut, adjust the bevel to the desired setting between zero and 50 deg. If making a 45 deg bevel cut, align the line of cut with the 45 deg cutting guide on the base plate.	See Fig. F2
Removing the dust adapter.	See Fig. G

6.WORKING TIPS FOR YOUR TOOL

If your power tool becomes too hot, please run your circular saw no load for 2-3 minutes to cool the motor. Avoid prolonged usage at very low speeds. Protect saw blades against impact and shock. Cutting with extreme force can significantly reduces the performance capability of the tool and reduces the service life of the saw blade. Sawing performance and cutting quality depend essentially on the condition and the tooth count of the saw blade. Therefore, use only sharp saw blades that are suited for the material being cut.
Choice of blades: 24 teeth for general work, approx. 40 teeth for finer cuts, more than 40 teeth for very fine cuts into delicate surfaces, diamond for tile, cement board, etc.
Only use saw blades recommended.

7.MAINTAIN TOOLS WITH CARE

Remove the battery before carrying out any adjustment, servicing or maintenance.
Keep tools sharp and clean for better and safer performance. Follow instructions for lubricating and changing accessories. Inspect tool cords periodically and if damaged, have repaired by authorized service facility. Your power tool requires no additional lubrication or maintenance. There are no user serviceable parts in your power tool. Never use water or chemical cleaners to clean your power tool. Wipe clean with a dry cloth. Always store your power tool in a dry place. Keep the motor ventilation slots clean. Keep all working controls free of dust.

FOR BATTERY TOOLS
The ambient temperature range for tool and battery use and storage is 0 °C ~45 °C.
The recommended ambient temperature range for the charging system during charging is 0 °C ~40 °C.

8.TROUBLESHOOTING

Symptom	Possible Causes	Possible Solution
Tool will not start when operating the on/off switch.	Battery pack not plugged in. Battery pack is powered off.	Check to make sure battery pack is connected well into a working outlet. Charging the battery.
Inaccurate cutting depth	Sawdust accumulated at the rear of the base.	Shake out sawdust. Consider connecting a vacuum for dust collection.
Blade spins or slips	Blade is not tightly engaged with the spindle.	Remove the blade, and reassemble it as described in **Saw Blade Assembly and Removing section**.
Blade will not cut a straight line.	Blade is dull. Blade is not mounted properly.	Mount a new, sharp blade on the saw. Check that blade is properly mounted. Use a parallel guide.
Blade kicks back when beginning a cut	Blade is not spinning fast enough	Always let the blade reach full speed, then guide the saw into the workpiece.

9.ENVIRONMENTAL PROTECTION

Waste electrical products must not be disposed of with household waste. Please recycle where facilities exist. Check with your local authorities or retailer for recycling advice.

10.DECLARATION OF CONFORMITY

we,
Positec Germany GmbH
Postfach 680194, 50704 Cologne, Germany

Declare that the product,
Description **Battery-powered circular saw**
Type Designation **WX526 WX526.X (5-designation of machinery, representative of saw)**
Function **Cutting various materials with a rotating toothed blade**

Complies with the following directives,
2006/42/EC
2014/30/EU
2011/65/EU&(EU)2015/863

Standards conform to
EN 62841-1
EN 62841-2-5
EN IEC 55014-1
EN IEC 55014-2
EN IEC 63000

The person authorized to compile the technical file,
Name: Marcel Filz
Address: Positec Germany GmbH
Postfach 680194, 50704 Cologne, Germany

2024/03/11
Allen Ding
Deputy Chief Engineer, Testing & Certification
Positec Technology (China) Co., Ltd
18, Dongwang Road, Suzhou Industrial
Park, Jiangsu 215123, P. R. China

INHALTSVERZEICHNIS

1. PRODUKTSICHERHEIT ALLGEMEINE
2. KOMPONENTEN
3. TECHNISCHE DATEN
4. BESTIMMUNGSGEMÄSSER GEBRAUCH
5. HINWEISE ZUM BETRIEB
6. TIPPS ZUR ARBEIT MIT IHREM WERKZEUG
7. WARTUNG
8. PROBLEMBEHEBUNG
9. UMWELTSCHUTZ
10. KONFORMITÄTSERKLÄRUNG

1.PRODUKTSICHERHEIT ALLGEMEINE SICHERHEITSHINWEISE FÜR ELEKTROWERKZEUGE

WARNUNG! Machen Sie sich mit allen Sicherheitswarnungen, Anweisungen, Abbildungen und Spezifikationen vertraut, die mit diesem Elektrowerkzeug geliefert werden. *Die Nichtbeachtung der unten aufgeführten Anweisungen kann in elektrischen Schlägen, Feuer und/oder schweren Verletzungen resultieren.*

Bewahren Sie alle Sicherheitshinweise und Anweisungen für die Zukunft auf.
Der in den Sicherheitshinweisen verwendete Begriff „Elektrowerkzeug“ bezieht sich auf akkubetriebene Elektrowerkzeuge (ohne Netzkabel).

1) ARBEITSPLATZSICHERHEIT

a) **Halten Sie Ihren Arbeitsbereich sauber und gut beleuchtet.** *Unordnung oder unbeleuchtete Arbeitsbereiche können zu Unfällen führen.*

b) **Arbeiten Sie mit dem Elektrowerkzeug nicht in explosionsgefährdeter Umgebung, in der sich brennbare Flüssigkeiten, Gase oder Stäube befinden.** *Elektrowerkzeuge erzeugen Funken, die den Staub oder die Dämpfe entzünden können.*

c) **Halten Sie Kinder und andere Personen während der Benutzung des Elektrowerkzeugs fern.** *Bei Ablenkung können Sie die Kontrolle über das Gerät verlieren.*

2) ELEKTRISCHE SICHERHEIT

a) **Der Anschlussstecker des Elektrowerkzeuges muss in die Steckdose passen. Der Stecker darf in keiner Weise verändert werden. Verwenden Sie keine Adapterstecker gemeinsam mit schutzgeerdeten Elektrowerkzeugen.** *Unveränderte Stecker und passende Steckdosen verringern das Risiko eines elektrischen Schlages.*

b) **Vermeiden Sie Körperkontakt mit geerdeten Oberflächen wie von Rohren, Heizungen, Herden und Kühlschränken.** *Es besteht ein erhöhtes Risiko durch elektrischen Schlag, wenn Ihr Körper geerdet ist.*

c) **Halten Sie Elektrowerkzeuge von Regen oder Nässe fern. Das Eindringen von Wasser in ein.** *Elektrowerkzeug erhöht das Risiko eines elektrischen Schlages.*

d) **Zweckentfremden Sie das Kabel nicht, um das Elektrowerkzeug zu tragen, aufzuhängen oder um den Stecker aus der Steckdose zu ziehen. Halten Sie das Kabel fern von Hitze, Öl, scharfen Kanten oder sich bewegenden Geräteteilen.** *Beschädigte oder verwickelte Kabel erhöhen das Risiko eines elektrischen Schlages.*

e) **Wenn Sie mit einem Elektrowerkzeug im Freien arbeiten, verwenden Sie nur Verlängerungskabel, die auch für den Außenbereich geeignet sind. Die Anwendung eines für den Außenbereich geeigneten** *Verlängerungskabels verringert das Risiko eines elektrischen Schlages.*

f) **Wenn der Betrieb des Elektrowerkzeuges in feuchter Umgebung nicht vermeidbar ist, verwenden Sie einen Fehlerstromschutzschalter.** *Der Einsatz eines Fehlerstromschutzschalters vermindert das Risiko eines elektrischen Schlages.*

3) SICHERHEIT VON PERSONEN

a) **Seien Sie aufmerksam, achten Sie darauf, was Sie tun, und gehen Sie mit Vernunft an die Arbeit mit einem Elektrowerkzeug. Benutzen Sie kein Elektrowerkzeug, wenn Sie müde sind oder unter dem Einfluss von Drogen, Alkohol oder Medikamenten stehen.** *Ein Moment der Unachtsamkeit beim Gebrauch des Elektrowerkzeuges kann zu ernsthaften Verletzungen führen.*

b) **Tragen Sie persönliche Schutzausrüstung und immer eine Schutzbrille.** *Das Tragen persönlicher Schutzausrüstung, wie Staubmaske, rutschfeste Sicherheitsschuhe, Schutzhelm oder Gehörschutz, je nach Art und Einsatz des Elektrowerkzeuges, verringert das Risiko von Verletzungen.*

c) **Vermeiden Sie eine unbeabsichtigte Inbetriebnahme. Vergewissern Sie sich, dass das Elektrowerkzeug ausgeschaltet ist, bevor Sie es an den Akku anschließen, es aufnehmen oder tragen.** *Wenn Sie beim Tragen des Elektrowerkzeuges den Finger am Schalter haben oder das Gerät eingeschaltet an die Stromversorgung anschließen, kann dies zu Unfällen führen.*

d) **Entfernen Sie Einstellwerkzeuge oder Schraubenschlüssel, bevor Sie das**

Elektrowerkzeug einschalten. *Ein Werkzeug oder Schlüssel, der sich in einem drehenden Geräteteil befindet, kann zu Verletzungen führen.*

e) **Vermeiden Sie eine abnormale Körperhaltung. Sorgen Sie für einen sicheren Stand und halten Sie jederzeit das Gleichgewicht.** *Dadurch können Sie das Elektrowerkzeug in unerwarteten Situationen besser kontrollieren.*

f) **Tragen Sie geeignete Kleidung. Tragen Sie keine weite Kleidung oder Schmuck. Halten Sie Haare, Kleidung und Handschuhe fern von sich bewegenden Teilen.** *Lockere Kleidung, Schmuck oder lange Haare können von sich bewegenden Teilen erfasst werden.*

g) **Wenn Staubabsaug- und -auffangeinrichtungen montiert werden können, vergewissern Sie sich, dass diese angeschlossen sind und richtig verwendet werden.** *Verwendung einer Staubabsaugung kann Gefährdungen durch Staub verringern.*

h) **Vermeiden Sie, durch die häufige Nutzung des Werkzeugs in einen Trott zu verfallen und Prinzipien für die Werkzeugsicherheit zu ignorieren.** *Eine unachtsame Aktion kann im Bruchteil einer Sekunde zu schweren Verletzungen führen.*

4) VERWENDUNG UND BEHANDLUNG DES ELEKTROWERKZEUGES

a) **Überlasten Sie das Gerät nicht. Verwenden Sie für Ihre Arbeit das dafür bestimmte Elektrowerkzeug.** *Mit dem passenden Elektrowerkzeug arbeiten Sie besser und sicherer im angegebenen Leistungsbereich.*

b) **Benutzen Sie kein Elektrowerkzeug, dessen Schalter defekt ist.** *Ein Elektrowerkzeug, das sich nicht mehr ein- oder ausschalten lässt, ist gefährlich und muss repariert werden.*

c) **Entfernen Sie den Akku, bevor Sie Geräteeinstellungen vornehmen, Zubehörteile wechseln oder das Gerät weglegen.** *Diese Vorsichtsmaßnahme verhindert den unbeabsichtigten Start des Elektrowerkzeuges.*

d) **Bewahren Sie unbenutzte Elektrowerkzeuge außerhalb der Reichweite von Kindern auf. Lassen Sie Personen das Gerät nicht benutzen, die mit diesem nicht vertraut sind oder diese Anweisungen nicht gelesen haben.** *Elektrowerkzeuge sind gefährlich, wenn Sie von unerfahrenen Personen benutzt werden.*

e) **Pflegen Sie Elektrowerkzeuge mit Sorgfalt. Kontrollieren Sie, ob bewegliche Teile einwandfrei funktionieren und nicht klemmen, ob Teile gebrochen oder so beschädigt sind, dass die Funktion des Elektrowerkzeuges beeinträchtigt ist. Lassen Sie beschädigte Teile vor dem Einsatz des Gerätes reparieren.** *Viele Unfälle haben ihre Ursache in schlecht gewarteten Elektrowerkzeugen.*

f) **Halten Sie Schneidwerkzeuge scharf und sauber. Sorgfältig gepflegte Schneidwerkzeuge mit scharfen.** *Schneidkanten verklemmen sich weniger und sind leichter zu führen.*

g) **Verwenden Sie Elektrowerkzeug, Zubehör, Einsatzwerkzeuge usw. entsprechend diesen Anweisungen. Berücksichtigen Sie dabei die Arbeitsbedingungen und die auszuführende Tätigkeit.** *Der Gebrauch von Elektrowerkzeugen für andere als die vorgesehenen Anwendungen kann zu gefährlichen Situationen führen.*

h) **Halten Sie die Griffe trocken, sauber und frei von Öl und Fett.** *Rutschige Griffe und Oberflächen unterbinden die sichere Bedienbarkeit und Kontrolle über das Werkzeug in unerwarteten Situationen.*

5) VERWENDUNG UND BEHANDLUNG DES AKKUWERKZEUGS

a) **Laden Sie die Akkus nur in Ladegeräten auf, die vom Hersteller empfohlen werden.** *Für ein Ladegerät, das für eine bestimmte Art von Akkus geeignet ist, besteht Brandgefahr, wenn es mit anderen Akkus verwendet wird.*

b) **Verwenden Sie nur die dafür vorgesehenen Akkus in den Elektrowerkzeugen.** *Der Gebrauch von anderen Akkus kann zu Verletzungen und Brandgefahr führen.*

c) **Halten Sie den nicht benutzten Akku fern von Büroklammern, Münzen, Schlüsseln, Nägeln, Schrauben oder anderen kleinen Metallgegenständen, die eine Überbrückung der Kontakte verursachen könnten.** *Ein Kurzschluss zwischen den Akkukontakten kann Verbrennungen oder Feuer zur Folge haben.*

d) **Bei falscher Anwendung kann Flüssigkeit aus dem Akku austreten. Vermeiden Sie den Kontakt damit. Bei zufälligem Kontakt mit Wasser abspülen. Wenn die Flüssigkeit in die Augen kommt, nehmen Sie zusätzlich ärztliche Hilfe in Anspruch.** *Austretende Akkuflüssigkeit kann zu Hautreizungen oder Verbrennungen führen.*

e) **Verwenden Sie kein Akkupack oder Werkzeug, das beschädigt ist.** *Beschädigte oder modifizierte Akkus können unvorhersehbare Reaktionen auslösen und zu Bränden, Explosionen oder Verletzungen führen.*

f) **Setzen Sie das Akkupack oder Werkzeug keinem Feuer oder übermäßig hohen Temperaturen aus.** *Die Belastung durch Feuer oder Temperaturen über 130 °C kann zur Explosion führen.*

g) **Befolgen Sie alle Ladeanweisungen, und laden Sie das Akkupack oder Werkzeug nicht außerhalb des in den Anweisungen festgelegten Temperaturbereichs auf.** *Ein unsachgemäßer Ladevorgang oder Temperaturen außerhalb des festgelegten Bereichs können den Akku schädigen und die Brandgefahr erhöhen.*

6) SERVICE

a) **Lassen Sie Ihr Elektrowerkzeug nur von qualifiziertem Fachpersonal und nur mit Original-Ersatzteilen reparieren.** *Damit wird sichergestellt, dass die Sicherheit des Gerätes erhalten bleibt.*
b) **Führen Sie niemals Wartungsarbeiten an beschädigten Akkus durch.** *Die Wartung von Akkupacks darf nur vom Hersteller selbst oder autorisierten Dienstleistern durchgeführt werden.*

SICHERHEITSANWEISUNGEN FÜR ALLE SÄGEN

SÄGEVERFAHREN

a) ⚠ **WARNUNG: Kommen Sie mit Ihren Händen nicht in den Sägebereich und an das Sägeblatt. Halten Sie die andere Hand am Zusatzgriff oder dem Motorgehäuse.** *Wenn beide Hände die Kreissäge halten, kann das Sägeblatt diese nicht verletzen.*
b) **Greifen Sie nicht unter das Werkstück.** *Die Schutzhaube kann Sie unter dem Werkstück nicht vor dem Sägeblatt schützen.*
c) **Passen Sie die Schnitttiefe an die Dicke des Werkstückes an.** *Es sollte weniger als eine volle Zahnhöhe unter dem Werkstück sichtbar sein.*
d) **Halten Sie das zu sägende Werkstück niemals mit der Hand oder über dem Bein fest. Sichern Sie das Werkstück an einer stabilen Unterlage.** *Es ist wichtig, das Werkstück gut zu befestigen, um die Gefahr von Körperkontakt, Klemmen des Sägeblattes oder Verlust der Kontrolle zu minimieren.*
e) **Halten Sie das Gerät nur an den isolierten Griffflächen, wenn Sie Arbeiten ausführen, bei denen das Einsatzwerkzeug verborgene Stromleitungen oder das eigene Netzkabel treffen kann.** *Der Kontakt mit einer spannungsführenden Leitung kann auch metallene Geräteteile unter Spannung setzen und zu einem elektrischen Schlag führen.*
f) **Verwenden Sie beim Längsschneiden immer einen Anschlag oder eine gerade Kantenführung.** *Dies verbessert die Schnittgenauigkeit und verringert die Möglichkeit, dass das Sägeblatt klemmt.*
g) **Verwenden Sie immer Sägeblätter in der richtigen Größe und mit passender Aufnahmebohrung (z. B. sternförmig oder rund).** *Sägeblätter, die nicht zu den Montageteilen der Säge passen, laufen unrund und führen zum Verlust der Kontrolle.*
h) **Verwenden Sie niemals beschädigte oder falsche Sägeblatt-Unterlegscheiben (Flansche) oder –schrauben.** *Die Sägeblatt-Unterlegscheiben und –schrauben wurden speziell für Ihre Säge konstruiert, für optimale Leistung und Betriebssicherheit.*

URSACHEN UND VERMEIDUNG EINES RÜCKSCHLAGES URSACHEN EINES RÜCKSCHLAGS UND DIESBEZÜGLICHE WARNHINWEISE

- Ein Rückschlag ist die plötzliche Reaktion infolge eines hakenden, klemmenden oder falsch ausgerichteten Sägeblattes, die dazu führt, dass eine unkontrollierte Säge abhebt und sich aus dem Werkstück heraus in Richtung der Bedienperson bewegt;
- Wenn sich das Sägeblatt in dem sich schließenden Sägespalt verhakt oder verklemmt, blockiert es, und die Motorkraft schlägt das Gerät in Richtung der Bedienperson zurück;
- Wird das Sägeblatt im Sägeschnitt verdreht oder falsch ausgerichtet, können sich die Zähne der hinteren Sägeblattkante in der Oberfläche des Werkstücks verhaken, wodurch sich das Sägeblatt aus dem Sägespalt herausbewegt und die Säge in Richtung der Bedienperson zurückspringt.

Ein Rückschlag ist die Folge eines falschen oder fehlerhaften Gebrauchs der Säge. Er kann durch geeignete Vorsichtsmaßnahmen, wie nachfolgend beschrieben, verhindert werden.

a) **Halten Sie die Säge mit beiden Händen fest und bringen Sie Ihre Arme in eine Stellung, in der Sie den Rückschlagkräften standhalten können. Halten Sie sich immer seitlich des Sägeblattes, nie das Sägeblatt in eine Linie mit Ihrem Körper bringen.** *Bei einem Rückschlag kann die Kreissäge rückwärts springen, jedoch kann die Bedienperson die Rückschlagkräfte beherrschen, wenn geeignete Maßnahmen getroffen wurden.*
b) **Falls das Sägeblatt klemmt oder das Sägen aus einem anderen Grund unterbrochen wird, lassen Sie den Ein-Aus-Schalter los und halten Sie die Säge im Werkstoff ruhig, bis das Sägeblatt vollständig still steht. Versuchen Sie niemals, die Säge aus dem Werkstück zu entfernen oder sie rückwärts zu ziehen, solange das Sägeblatt sich bewegt oder sich ein Rückschlag ereignen könnte.** *Finden Sie die Ursache für das Klemmen des Sägeblattes und beseitigen Sie diese durch geeignete Maßnahmen.*
c) **Wenn Sie eine Säge, die im Werkstück steckt, wieder starten wollen, zentrieren Sie das Sägeblatt im Sägespalt und überprüfen Sie, ob die Sägezähne nicht im Werkstück verhakt sind.** *Klemmt das Sägeblatt, kann es sich aus dem Werkstück herausbewegen oder einen*

Rückschlag verursachen, wenn die Säge erneut gestartet wird.

d) **Stützen Sie große Platten ab, um das Risiko durch ein klemmendes Sägeblatt zu vermindern.** *Große Platten können sich durch ihr Eigengewicht durchbiegen. Platten müssen auf beiden Seiten, sowohl in der Nähe des Sägespaltes als auch am Rand, abgestützt werden.*

e) **Verwenden Sie keine stumpfen oder beschädigten Sägeblätter.** *Sägeblätter mit stumpfen oder falsch ausgerichteten Zähnen verursachen durch einen zu engen Sägespalt eine erhöhte Reibung, Klemmen des Sägeblattes und Rückschlag.*

f) **Ziehen Sie vor dem Sägen die Schnitttiefen- und Schnittwinkeleinstellungen fest.** *Wenn sich während des Sägens die Einstellungen verändern, kann sich das Sägeblatt verklemmen und ein Rückschlag auftreten.*

g) **Seien Sie besonders vorsichtig, wenn sich sägen in einen verborgenen Bereich, z. B. in einer bestehenden Wand.** *Das eintauchende Sägeblatt kann beim Sägen in verborgene Objekte blockieren und einen Rückschlag verursachen.*

SICHERHEITSHINWEISE FÜR KREISSÄGEN MIT PENDELSCHUTZHAUBE

Untere Schutzfunktion

a) **Prüfen Sie vor jedem Arbeitsbeginn, ob die untere Schutzhaube richtig geschlossen ist. Verwenden Sie die Säge nicht, wenn die untere Schutzhaube nicht freigängig ist. Schalten Sie die Säge sofort aus. Versuchen Sie niemals, die geöffnete untere Schutzhaube festzuklemmen oder hochzubinden.** *Die untere Schutzhaube kann beschädigt werden, wenn die Säge herunter fällt. Öffnen Sie die Schutzhaube mit dem Rückziehhebel und vergewissern Sie sich, dass sie in allen Richtungen und für alle Schnitttiefen freigängig ist und die Säge oder andere Teile des Werkzeugs nicht berührt.*

b) **Kontrollieren Sie die Funktionstüchtigkeit der Schutzhaubenfeder. Lassen Sie eine schwergängige Schutzhaube oder eine defekte Feder instand setzen, ehe Sie das Werkzeug wieder verwenden.** *Die Funktion der unteren Schutzhaube kann durch Beschädigungen oder Verschmutzungen eingeschränkt werden.*

c) **Die untere Schutzhaube darf nur für spezielle Sägearbeiten manuell zurückgezogen werden, z. B. für Einstecharbeiten oder für Mehrfachschnitte. Öffnen Sie die untere Schutzhaube mit dem Rückziehhebel und lassen Sie sie los, sobald die Säge in das Material eingreift.** *Bei allen anderen Sägearbeiten darf die Funktion der unteren Schutzhaube nicht manuell manipuliert werden.*

d) **Das Sägeblatt muss durch die untere Schutzhaube geschützt werden, ehe Sie die Säge auf die Werkbank oder auf den Boden legen.** *Eine ungeschützte, noch auslaufende Säge bewegt sich selbstständig rückwärts und schneidet alles, was im Weg liegt. Seien Sie sich immer bewusst, dass die Säge nach dem Ausschalten noch eine Weile weiter läuft.*

ZUSÄTZLICHE SICHERHEITSHINWEISE FÜR KREISSÄGEN

1. Verwenden Sie ausschließlich vom Hersteller empfohlene Sägeblätter konform mit EN 847-1, wenn Sie Holz und ähnliche Materialien bearbeiten.
2. Benutzen Sie keinerlei Schleifscheiben.
3. Verwenden Sie nur Sägeblätter mit einem Durchmesser entsprechend den Kennzeichnungen.
4. Ermitteln Sie das korrekte Sägeblatt für das jeweils zu schneidende Material.
5. Verwenden Sie nur Sägeblätter, die mit einer Geschwindigkeit gekennzeichnet sind, die der auf dem Werkzeug angegebenen entspricht bzw. darüber liegt.

SICHERHEIT HINWEISE FÜR AKKUPACK

a) **Zellen bzw. Akkupack nicht zerlegen, öffnen oder zerdrücken.**

b) **Akkupack nicht kurzschließen. Akkupacks nicht wahllos in einer Schachtel oder Schublade aufbewahren, wo sie einander kurzschließen oder durch andere leitfähige Materialien kurzgeschlossen werden könnten.** Bei Nichtverwendung des Akkupacks ist dieses von Metallgegenständen fernzuhalten, wie etwa Büroklammern, Münzen, Nägeln, Schrauben oder anderen kleinen Metallgegenständen, wo sich die Batterieklemmen berühren könnten. Das Kurzschließen der Batterieklemmen kann Verbrennungen bzw. einen Brand verursachen.

c) **Zellen bzw. Akkupacks nicht Hitze oder Feuer aussetzen. Lagerung in direktem Sonnenlicht vermeiden.**

d) **Akkupack nicht mechanischen Stößen aussetzen.**

e) **Im Fall, dass Flüssigkeit aus dem Akku austritt, darf diese nicht in Kontakt mit der Haut oder den Augen kommen. Sollte dies dennoch geschehen,**

den betroffenen Bereich sofort mit viel Wasser spülen und einen Arzt aufsuchen.

f) Akkupack sauber und trocken halten.

g) Sollten die Klemmen des Akkupacks schmutzig werden, diese mit einem sauberen, trockenen Tuch abwischen.

h) Akkupackmuss vor Gebrauch aufgeladen werden. Immer dieses Anweisungen beachten und den korrekten Ladevorgang ausführen.

i) Akkupack bei Nichtverwendung nicht längere Zeit aufladen lassen.

j) Nach längerer Lagerung des Gerätes ist es eventuell notwendig, die Zellen oder das Akkupack mehrere Male aufzuladen und zu entladen, um eine optimale Leistung zu erhalten.

k) Nur mit dem von Worx bezeichneten Ladegerät aufladen. Kein Ladegerät verwenden, das nicht ausdrücklich für den Gebrauch mit dem Gerät vorgesehen ist.

l) Kein Akkupack verwenden, das nicht für den Gebrauch mit dem Gerät vorgesehen ist.

m) Akkupacks von Kindern fernhalten.

n) Die originalen Produktunterlagen zum späteren Nachschlagen aufbewahren.

o) Den Akku bei Nichtverwendung aus dem Gerät nehmen.

p) Ordnungsgemäß entsorgen.

q) Vermischen Sie keine Zellen verschiedener Hersteller, Kapazitäten, Größen oder Typen innerhalb eines Geräts.

r) Halten Sie den Akku von Mikrowellen und hohem Druck fern.

s) Achtung! Verwenden Sie keine nicht wiederaufladbaren Batterien.

SYMBOLE

	Zur Reduzierung der Verletzungsgefahr bitte die Bedienungsanleitung durchlesen
	WARNUNG!
	Tragen Sie einen Gehörschutz
	Tragen Sie eine Schutzbrille
	Tragen Sie eine Staubmaske
	Batterien können bei falscher Entsorgung in der Wasserkreislauf gelangen und das Ökosystem bedrohen. Entsorgen Sie alte Batterien nicht im unsortierten Haushaltsabfall.
	Nicht verbrennen
	Lithium-Ionen-Akku: Dieses Produkt wurde mit einem Symbol markiert, das sich auf die 'gesonderte Sammlung' aller Akkupacks und Akkus bezieht. Es wird anschließend recycelt oder demontiert, um die Beeinträchtigung der Umwelt zu verringern. Akkupacks können die Umwelt und menschliche Gesundheit beeinträchtigen, da diese schädliche Substanzen enthalten.
	Stellen Sie vor dem Wechseln von Zubehör oder Einstellungen sicher, dass der Akku entfernt wurde.
	Schutzhandschuhe tragen
	Holz
	TCT Sägeblatt
	Verriegeln
	Entriegeln

	Elektroprodukte dürfen nicht mit dem normalen Haushaltsmüll entsorgt werden, sondern sollten nach Möglichkeit zu einer Recyclingstelle gebracht werden. Ihre zuständigen Behörden oder Ihr Fachhändler geben Ihnen hierzu gerne Auskunft.

2.KOMPONENTEN

1.	SCHNITTFÜHRUNG, 0 GRAD
2.	SCHNITTFÜHRUNG, 45 GRAD
3.	BLATTSCHRAUBE
4.	ÄUSSERER FLANSCH
5.	SÄGEBLATT
6.	INNERER FLANSCH
7.	ZUSATZGRIFF
8.	EINSCHALTSPERRE
9.	EIN/AUS-SCHALTER
10.	HANDGRIFF
11.	STAUBSAUGERADAPTER *
12.	UNTERER RÜCKZIEHHEBEL
13.	SPINDELARRETIERUNG
14.	AKKUVERRIEGELUNG *
15.	AKKU *
16.	SCHRAUBENSCHLÜSSEL
17.	SPANNHEBEL FÜR DIE SCHNITTTIEFE
18.	GRUNDPLATTEN-WINKELFESTSTELL-ER
19.	HAUPTGRUNDPLATTE
20.	SCHNITTTIEFENSKALA
21.	UNTERE SCHUTZHAUBE

*** Abgebildetes oder beschriebenes Zubehör gehört teilweise nicht zum Lieferumfang.**

3.TECHNISCHE DATEN

Typ **WX526 WX526.X (526 - Bezeichnung der Maschine, repräsentiert die Säge)**

		WX526 WX526.X**
Spannung		20V ⎓ Max.***
Ohne Last Geschwindigkeit		4700 /min
Blattdurchmesser		165 mm
Sägeblattbohrung		16 mm
Sägeblattstärke	TCT Sägeblatt	1.6 mm
Max. Schnitttiefe		55 mm
Schneidleistung	Schnitttiefe bei 45°	39 mm
	Schnitttiefe bei 90°	55 mm
Neigungswinkel		0-50°
Gewicht (Bare-Tool)		2.5 kg

** X=1-999, A-Z, M1-M9 werden nur für verschiedene Kunden verwendet, es gibt keine sicherheitsrelevanten Veränderungen zwischen diesen Modellen.
***Spannung ohne Arbeitslast gemessen. Anfangsakkuspannung erreicht maximal 20 Volt. Nennspannung ist 18 Volt.

EMPFOHLENE AKKUS UND LADEGERÄTE

Kategorie	Modell	Kapazität
20V Akku	WA3639	2.0 Ah
20V Lader	WA3880	2.0 A

Wir empfehlen Ihnen, sämtliche Zubehörteile beim selben Fachhändler zu beziehen, bei dem Sie auch Ihr Elektrowerkzeug gekauft haben. Weitere Informationen finden Sie auf der Verpackung der Zubehörteile. Auch Ihr Fachhändler berät Sie gerne.

INFORMATIONEN ÜBER LÄRM

Gewichteter Schalldruck	L_{pA}= 91.8 dB(A)
Gewichtete Schallleistung	L_{wA}= 99.8 dB(A)
K_{pA}&K_{wA}	3.0 dB(A)

Tragen Sie einen Gehörschutz.

INFORMATIONEN ÜBER VIBRATIONEN

Vibrations gesamt messwertermittlung gemäß EN 62841:

Vibrationsemissionswert:	Schnitte in Holz: $a_{h,W}$ = 2.63 m/s^2
	Unsicherheit K = 1.5 m/s²

Der angegebene Vibrationsgesamtwert kann und der angegebene Vibrationsemissionswert wurden gemäß Standardprüfverfahren gemessen und können zum Vergleichen eines Werkzeug mit einem anderen verwendet werden.
Der angegebene Vibrationsgesamtwert und der angegebene Vibrationsemissionswert können auch für eine anfängliche Beurteilung der Beeinträchtigung verwendet werden.

WARNUNG: Die Vibrations- und Lärmemissionen bei der eigentlichen Nutzung des Elektrowerkzeugs können vom angegebenen Wert abweichen, je nachdem, wie das Werkzeug verwendet wird und insbesondere abhängig davon, welcher Werkstücktyp verarbeitet wird, und abhängig von folgenden Beispielen und verschiedenen Einsatzmöglichkeiten des Werkzeugs:
Wie das Werkzeug verwendet wird und Materialen geschnitten oder angebohrt werden.
Das Werkzeug ist in gutem Zustand und gut gepflegt.
Verwendung des richtigen Zubehörs für das Werkzeug und Gewährleistung seiner Schärfe und seines guten Zustands.
Die Festigkeit des Griffs auf den Handgriffen und, falls Antivibrations- und Lärmschutzzubehör verwendet wird.
Und ob das verwendete Werkzeug dem Design und diesen Anweisungen entsprechend verwendet wird.

Wird dieses Werkzeug nicht anemessen gehandhabt, kann es ein Hand-Arm-Vibrationssyndrom erzeugen.

WARNUNG: Um genau zu sein, sollte ein Abschätzung des Belastungsgrades aller Arbeitsabschnitte während tatsächlicher Verwendung berücksichtigt werden, z.B. die Zeiten, wenn das Werkzeug ausgeschaltet ist, und wenn es sich im Leerlauf befindet und eigentlich nicht eingesetzt wird. Auf diese Weise kann der Belastungsgrad während der gesamten Arbeitszeit wesentlich gemindert werden.

Hilft dabei, das Risiko der Vibrations- und Lärmbelastung zu minimieren.
Verwenden Sie IMMER scharfe Meissel, Bohrer und Sägeblätter.
Pflegen Sie dieses Werkzeug diesen Anweisungen entsprechend und achten Sie auf eine gute Einfettung (wo erforderlich).
Falls das Werkzeug regelmäßig verwendet werden soll, investieren Sie in Antivibrations- und Lärmschutzzubehör.
Machen Sie einen Arbeitsplan, um die Verwendung von hochvibrierenden Werkzeugen auf mehrere Tage zu verteilen.

4.BESTIMMUNGS-GEMÄSSER GEBRAUCH:

Das Werkzeug ist das Längs- und Querschneiden von Holz und anderen Materialien in geraden Schnittlinien konzipiert. Dabei muss es fest auf dem Werkstück aufliegen.

5.MONTAGE UND BEDIEN-UNG

HINWEIS: Lesen Sie das Handbuch vor Inbetriebnahme des Werkzeuges sorgfältig durch.

MONTAGE UND BEDIENUNG

AKTION	ABBILDUNG
VOR INBETRIEBNAHME	
Einsetzen des Akkupacks	Siehe Bild A1
Entnehmen des Akkupacks	Siehe Bild A2
Aufladen des Akkus	Siehe Bild A3
Überprüfen des Batterieladezustands **HINWEIS:** Fig. A4 gilt nur für das Batteriepack mit Batterieanzeigelicht.	Siehe Bild. A4
MONTAGE	
Sägeblatt montieren und entfernen **HINWEIS: Die Spindelarretierungstaste muss gedrückt werden, um die Sägeblattschraube zu lösen oder zu befestigen.** **WARNUNG:** Entfernen Sie immer erst den Akku, bevor Sie das Sägeblatt wechseln!	Siehe Bild B
Aufbewahrung des Innensechskantschlüssels	Siehe Bild C

Schnitttiefen-Einstellung Schnittführung	Siehe Bild D
Sicherheits-ein-/ausschalter **WARNUNG:** Bleiben Sie während des Betriebs stets wachsam und behalten Sie die Kontrolle. Halten Sie die Finger von der Grundplatte fern und entfernen Sie die Säge nicht vom Werkstück, während sich das Sägeblatt bewegt. **HINWEIS:** Lassen Sie den Staubadapter mit der Entstaubungsanlage verbunden, wenn Sie das Werkzeug benutzen.	Siehe Bild E
Längsschnitt - und Quer **HINWEIS:** Richten Sie bei einem geraden Quer- oder Schlitzschnitt die Schnittlinie an der 0°-Schnittfü hrung auf der Grundplatte aus.	Siehe Bild F1
Bevel cuts **HINWEIS:** Stellen Sie bei einem Winkelschnitt die Fase auf die gewünschte Einstellung zwischen Null und 50 Grad ein. Wenn Sie einen 45°-Schrägschnitt vornehmen, richten Sie die Schnittlinie an der 45°-Schneidführung auf der Grundplatte aus.	Siehe Bild F2
Entfernen des Staubadapters.	Siehe Bild G

6.TIPPS ZUR ARBEIT MIT IHREM WERKZEUG

Wenn Ihr Elektrowerkzeug zu heiß werden sollte, lassen Sie es zur Kühlung des Motors etwa zwei bis drei Minuten lang unbelastet laufen. Vermeiden Sie längere Arbeiten bei niedrigen Geschwindigkeiten. Schützen Sie Sägeblätter vor Stoß und Schlag. Überlasten Sie das Werkzeug nicht. Wenden Sie leichten, dauerhaften Druck an, um eine Überhitzung der Werkzeugspitzen zu vermeiden. Zu starker Vorschub senkt erheblich das Leistungsvermögen des Gerätes und verringert die Lebensdauer des Sägeblattes. Die Sägeleistung und die Schnittqualität hängen wesentlich vom Zustand und der Zahnform des Sägeblattes ab. Deshalb nur scharfe und für den zu bearbeitenden Werkstoff geeignete Sägeblätter verwenden.
Wahl der Sägeblätter: 24 Zähne für allgemeine Arbeiten, ca. 40 Zähne für feinere Schnitte, mehr als 40 Zähne für sehr feine Schnitte in schwierige Oberflächen, KW-Platten, usw.

Nur empfohlene Sägeblätter verwenden.

7.WARTUNG

Entfernen Sie den Akku aus der Maschine, ehe Sie irgendwelche Einstell-, Reparatur- oder Wartungsarbeiten vornehmen.
Halten Sie Werkzeuge für bessere und sicherere Leistung scharf und sauber. Befolgen Sie die Anweisungen zum Schmieren und Auswechseln von Zubehör. Ihr Werkzeug benötigt keine zusätzliche Schmierung oder Wartung. Es gibt keine vom Anwender zu wartenden Teile in diesem Elektrowerkzeug. Reinigen Sie Ihr Werkzeug niemals mit Wasser oder chemischen Lösungsmitteln. Wischen Sie es mit einem trockenen Tuch sauber. Lagern Sie Ihr Werkzeug immer an einem trockenen Platz. Halten Sie die Belüftungsöffnungen sauber. Halten Sie alle Bedienelemente staubfrei. Entfernen Sie in regelmäßigen Abständen Staub und Sägespäne von der Schutzvorrichtung und der Grundplatte, um eine optimale Betriebsleistung zu gewährleisten.

BEI AKKUWERKZEUGEN
Der Umgebungstemperaturbereich für Werkzeug und Akku bei der Anwendung und Lagerung liegt zwischen 0°C und 45°C.
Der empfohlene Umgebungstemperaturbereich für die Ladestation liegt zwischen 0°C und 40°C.

8.PROBLEMBEHEBUNG

Symptome	Mögliche Ursache	Lösungsmöglichkeit
Werkzeug startet nicht, wenn der Ein/ Ausschalter betätigt wird.	Akkupack nicht angeschlossen. Akkupack ist ausgeschaltet.	Stellen Sie sicher, dass das Akkupack an eine funktionierende Steckdose angeschlossen ist. Laden Sie den Akku auf.
Inaccurate cutting depth	Sägemehl hat sich hinten an der Grundplatte angesammelt.	Schütteln Sie das Sägemehl heraus. Erwägen Sie den Anschluss eines Staubsaugers für den Staubauffang.

Sägeblatt trudelt oder verrutscht.	Sägeblatt liegt nicht fest an der Spindel an.	Entfernen Sie das Sägeblatt und montieren Sie es neu gemäß der Beschreibung im Abschnitt **Sägeblatt montieren und entfernen**.
Sägeblatt schneidet keine gerade Linie.	Sägeblatt ist stumpf. Sägeblatt ist nicht richtig montiert.	Bringen Sie ein neues, scharfes Sägeblatt an der Säge an. Vergewissern Sie sich, dass das Sägeblatt richtig montiert ist. Parallele Führung verwenden.
Sägeblatt erzeugt beim Ansetzen eines Schnitts einen Rückschlag	Sägeblatt rotiert nicht schnell genug	Lassen Sie das Sägeblatt immer die volle Drehzahl erreichen und führen Sie dann die Säge in das Werkstück ein.

9.UMWELTSCHUTZ

Elektroprodukte dürfen nicht mit dem normalen Haushaltsmüll entsorgt werden, sondern sollten nach Möglichkeit zu einer Recyclingstelle gebracht werden. Ihre zuständigen Behörden oder Ihr Fachhändler geben Ihnen hierzu gerne Auskunft.

10.KONFORMITÄTSERKLÄRUNG

Wir,
Positec Germany GmbH
Postfach 680194, 50704 Cologne, Germany

Erklären hiermit, dass unser Produkt
Beschreibung **Battery-powered circular saw**
Type Designation **WX526 WX526.X (5-Bezeichnung der Maschine, Repräsentant der Säge)**
Funktion **Schneiden verschiedener Materialien mit einer rotierenden Zahnhobeleisen**

Den Bestimmungen der folgenden Richtlinien entspricht:

2006/42/EC
2014/30/EU
2011/65/EU&(EU)2015/863

Werte nach
EN 62841-1
EN 62841-2-5
EN IEC 55014-1
EN IEC 55014-2
EN IEC 63000

Zur Kompilierung der technischen Datei ermächtigte Person
Name: Marcel Filz
Anschrift: Positec Germany GmbH
Postfach 680194, 50704 Cologne, Germany

2024/03/11
Allen Ding
Stellvertretender Chefingenieur,
Prüfung und Zertifizierung
Positec Technology (China) Co., Ltd
18, Dongwang Road, Suzhou Industrial Park,
Jiangsu 215123, P.R. China

TABLE DES MATIÈRES

1. SÉCURITÉ DU PRODUIT
2. LISTE DES COMPOSANTS
3. DONNÉES TECHNIQUES
4. UTILISATION PRÉVUE
5. INSTRUCTIONS D'UTILISATION
6. ASTUCES CONCERNANT VOTRE OUTIL
7. PRENEZ SOIN DE VOS OUTILS ET ENTRETENEZ LES BIEN
8. DÉPANNAGE
9. PROTECTION DE L'ENVIRONNEMENT
10. DÉCLARATION DE CONFORMITÉ

1.SÉCURITÉ DU PRODUIT AVERTISSEMENTS DE SÉCURITÉ GÉNÉRAUX POUR L'OUTIL

AVERTISSEMENT Lire l'ensemble des mises en garde, instructions, illustrations et spécifications fourni avec cet outil électrique. *Ne pas suivre toutes les instructions énumérées ci-dessous peut conduire à une électrocution, un incendie et / ou des blessures graves.*

Conserver tous les avertissements et toutes les instructions pour pouvoir s'y reporter ultérieurement.
Le terme «outil» dans les avertissements fait référence à votre outil électrique alimenté par le secteur (avec cordon d'alimentation) ou votre outil fonctionnant sur batterie (sans cordon d'alimentation).

1) SÉCURITÉ DE LA ZONE DE TRAVAIL

a) **Conserver la zone de travail propre et bien éclairée.** *Les zones en désordre ousombres sont propices aux accidents.*

b) **Ne pas faire fonctionner les outils électriques en atmosphère explosive, par exemple en présence de liquides inflammables, de gaz ou de poussières.** *Les outils électriques produisent des étincelles qui peuvent enflammer les poussières ou les fumées.*

c) **Maintenir les enfants et les personnes présentes à l'écart pendant l'utilisation de l'outil.** *Les distractions peuvent vous faire perdre le contrôle de l'outil.*

2) SÉCURITÉ ÉLECTRIQUE

a) **Il faut que les fiches de l'outil électrique soient adaptées au socle. Ne jamais modifier la fiche de quelque façon que ce soit. Ne pas utiliser d'adaptateurs avec des outils à branchement de terre.** *Des fiches non modifiées et des socles adaptés réduiront le risque de choc électrique.*

b) **Eviter tout contact du corps avec des surfaces reliées à la terre telles que les tuyaux, les radiateurs, les cuisinières et les réfrigérateurs.** *Il existe un risque accru de choc électrique si votre corps est relié à la terre.*

c) **Ne pas exposer les outils à la pluie ou à des conditions humides.** *La pénétration d'eau à l'intérieur d'un outil augmentera le risque de choc électrique.*

d) **Ne pas maltraiter le cordon. Ne jamais utiliser le cordon pour porter, tirer ou débrancher l'outil. Maintenir le cordon à l'écart de la chaleur, du lubrifiant, des arêtes ou des parties en mouvement.** *Des cordons endommagés ou emmêlés augmentent le risque de choc électrique.*

e) **Lorsqu'on utilise un outil à l'extérieur, utiliser un prolongateur adapté à l'utilisation extérieure.** *L'utilisation d'un cordon adapté à l'utilisation extérieure réduit le risque de choc électrique.*

f) **Si l'usage d'un outil dans un emplacement humide est inévitable, utiliser une alimentation protégée par un dispositif à courant différentiel résiduel (DDR).** *L'usage d'un DDR réduit le risque de choc électrique.*

3) SÉCURITÉ DES PERSONNES

a) **Restez vigilant, regardez ce que vous êtes en train de faire et faites preuve de bon sens dans votre utilisation de l'outil. Ne pas utiliser un outil lorsque vous êtes fatigué ou sous l'emprise de drogues, d'alcool ou de médicaments.** *Un moment d'inattention en cours d'utilisation d'un outil peut entraîner des blessures graves des personnes.*

b) **Utiliser un équipement de sécurité. Toujours porter une protection pour les yeux.** *Les équipements de sécurité tels que les masques contre les poussières, les chaussures de sécurité antidérapantes, les casques ou les protections acoustiques utilisés pour les conditions appropriées réduiront les blessures de personnes.*

c) **Éviter tout démarrage intempestif. S'assurer que l'interrupteur est en position arrêt avant de brancher l'outil au secteur et/ou au bloc de batteries, de le ramasser ou de le porter.** *Porter les outils en ayant le doigt sur l'interrupteur ou brancher des outils dont l'interrupteur est en position marche est source d'accidents.*

d) **Retirer toute clé de réglage avant de mettre l'outil en marche.** *Une clé laissée fixée sur une partie tournante de l'outil peut donner lieu à des blessures de personnes.*

e) **Ne pas se précipiter. Garder une position et un**

équilibre adaptés à tout moment. *Cela permet un meilleur contrôle de l'outil dans des situations inattendues.*

f) **S'habiller de manière adaptée. Ne pas porter de vêtements amples ou de bijoux. Garder les cheveux, les vêtements et les gants à distance des parties en mouvement.** *Des vêtements amples, des bijoux ou les cheveux longs peuvent être pris dans des parties en mouvement.*

g) **Si des dispositifs sont fournis pour le raccordement d'équipements pour l'extraction et la récupération des poussières, s'assurer qu'ils sont connectés et correctement utilisés.** *Utiliser des collecteurs de poussière peut réduire les risques dus aux poussières.*

h) **Ne pas laisser les habitudes acquises au cours d'une utilisation fréquente des outils nous rendre complaisants et ignorer les principes de sécurité de l'outil.** *Une action imprudente peut entraîner des blessures graves en une fraction de seconde.*

4) UTILISATION ET ENTRETIEN DE L'OUTIL

a) **Ne pas forcer l'outil. Utiliser l'outil adapté à votre application.** *L'outil adapté réalisera mieux le travail et de manière plus sûre au régime pour lequel il a été construit.*

b) **Ne pas utiliser l'outil si l'interrupteur ne permet pas de passer de l'état de marche à arrêt et vice versa.** *Tout outil qui ne peut pas être commandé par l'interrupteur est dangereux et il faut le réparer.*

c) **Débrancher la fiche de la source d'alimentation en courant et/ou le bloc de batteries de l'outil avant tout réglage, changement d'accessoires ou avant de ranger l'outil.** *De telles mesures de sécurité préventives réduisent le risque de démarrage accidentel de l'outil.*

d) **Conserver les outils à l'arrêt hors de la portée des enfants et ne pas permettre à des personnes ne connaissant pas l'outil ou les présentes instructions de le faire fonctionner.** *Les outils sont dangereux entre les mains d'utilisateurs novices.*

e) **Observer la maintenance de l'outil. Vérifier qu'il n'y a pas de mauvais alignement ou de blocage des parties mobiles, des pièces cassées ou toute autre condition pouvant affecter le fonctionnement de l'outil.** *En cas de dommages, faire réparer l'outil avant de l'utiliser. De nombreux accidents sont dus à des outils mal entretenus.*

f) **Garder affûtés et propres les outils permettant de couper.** *Des outils destinés à couper correctement entretenus avec des pièces coupantes tranchantes sont moins susceptibles de bloquer et sont plus faciles à contrôler.*

g) **Utiliser l'outil, les accessoires et les lames etc., conformément à ces instructions, en tenant compte des conditions de travail et du travail à réaliser.** *L'utilisation de l'outil pour des opérations différentes de celles prévues pourrait donner lieu à des situations dangereuses.*

h) **Maintenir les poignées et les surfaces de préhension sèches, propres et exemptes d'huile et de graisse.** *Des poignées et surfaces de préhension glissantes ne permettent pas une manipulation et un contrôle de l'outil en toute sécurité en cas d'imprévus.*

5) UTILISATION DES OUTILS FONCTIONNANT SUR BATTERIES ET PRÉCAUTIONS D'EMPLOI

a) **Ne recharger qu'avec le chargeur spécifié par le fabricant.** *Un chargeur qui est adapté à un type de bloc de batteries peut créer un risque de feu lorsqu'il est utilize avec un autre type de bloc de batteries.*

b) **N'utiliser les outils qu'avec des blocs de batteries spécifiquement désignés.** *L'utilisation de tout autre bloc de batteries peut créer un risque de blessure et de feu.*

c) **Lorsqu'un bloc de batteries n'est pas utilisé, le maintenir à l'écart de tout autre objet métallique, par exemple trombones, pièces de monnaie, clés, clous, vis ou autres objets de petite taille qui peuvent donner lieu à une connexion d'une borne à une autre.** *Le court-circuitage des bornes d'une batterie entre elles peut causer des brûlures ou un feu.*

d) **Dans de mauvaises conditions, du liquide peut être éjecté de la batterie; éviter tout contact. En cas de contact accidentel, nettoyer à l'eau. Si le liquide entre en contact avec les yeux, rechercher en plus une aide médicale.** *Le liquide éjecté des batteries peut causer des irritations ou des brûlures.*

e) **N'utilisez pas de batterie ou d'outil endommagé ou modifié.** *Des batteries endommagées ou modifiées peuvent se comporter de façon imprévisible et causer un incendie, une explosion ou un risque de blessure.*

f) **N'exposez pas une batterie ou un outil à un incendie ou à une température excessive.** *L'exposition à un incendie ou une température supérieure à 130 °C peut causer une explosion.*

g) **Suivez toutes les instructions de charge et ne rechargez pas la batterie ou l'outil en dehors de la plage de température spécifiée dans les instructions.** *Recharger la batterie de façon inappropriée ou en dehors de la plage de température spécifiée peut l'endommager et augmente le risque d'incendie.*

6) MAINTENANCE ET ENTRETIEN

a) **Faire entretenir l'outil par un réparateur qualifié utilisant uniquement des pièces de rechange identiques.** *Cela assurera le maintien de la sécurité de l'outil.*

b) **Ne révisez jamais de batteries endommagées.** *La révision de batteries doit uniquement être effectuée par le fabricant ou les prestataires de*

service autorisés.

MESURES DE SÉCURITÉ POUR TOUT TYPE DE SCIE

PROCEDURES DE COUPE

a) **AVERTISSEMENT: Garder les mains en dehors de la zone de coupe et éloignées de la lame. Garder la seconde main sur la poignée auxiliaire ou sur le boîtier du moteur.** *Si les deux mains maintiennent la scie, la lame ne pourra pas les atteindre.*

b) **Ne pas toucher la partie inférieure de la pièce à travailler.** *Le capot protecteur ne peut pas protéger de la lame en dessous de la pièce de bois.*

c) **Ajuster la profondeur de coupe à l'épaisseur de la pièce à usiner.** *On devrait voir moins d'une dent entière des dents de la lame en-dessous de la pièce à usiner.*

d) **Ne jamais tenir la pièce que vous coupez entre vos mains ou sur votre jambe. Fixer la pièce à usine sur une plateforme stable.** *Il est important de soutenir correctement le travail pour réduire l'exposition du corps, la flexion de la lame ou la perte de contrôle.*

e) **Tenez l'outil électrique uniquement par les surfaces de prise en main isolantes lorsque vous effectuez une opération où l'accessoire de coupe peut entrer en contact avec des fils cachés ou avec son propre cordon.** *L'accessoire de coupe, s'il entre en contact avec un fil "sous tension", peut mettre les parties métalliques exposées de l'outil "sous tension" et électrocuter l'opérateur.*

f) **Pour le sciage en long, toujours utiliser un guide longitudinal ou une règle à tracer.** *Cela améliore l'exactitude de la coupe et réduit le risque de flexion de la lame.*

g) **Toujours utiliser des lames de la bonne taille et la bonne forme (losange contre rond) de trous d'arbre.** *Les lames qui ne correspondent pas aux pièces de montage de la scie couperont de manière excentrique, entraînant une perte de contrôle.*

h) **Ne jamais utiliser de rondelle ou d'écrou de lame endommagé ou incorrect.** *Les rondelles et les écrous de lame ont été conçus spécialement pour votre lame, pour des résultats optimaux et un fonctionnement sécuritaire.*

MESURES DE SÉCURITÉ SUPPLÉMENTAIRES POUR TOUT TYPE DE SCIE

CAUSES ET PRÉVENTION DES EFFETS DE REBOND

- L'effet de rebond est une réaction soudaine d'une lame de scie mal alignée, tordue ou grippée qui dévie la scie de la pièce de bois vers l'utilisateur.
- Lorsque la lame est grippée ou tordue près de l'extrémité de la coupe de scie, la lame se bloque et la réaction du moteur ramène très rapidement l'unité en direction de l'utilisateur.
- Si la lame se tord ou s'aligne mal dans la coupe, la dent de l'extrémité arrière de la lame peut plonger dans la surface supérieure du bois et la lame peut sortir de la coupe de scie pour être projetée vers l'utilisateur.

L'effet de rebond est le résultat d'une mauvaise utilisation de la scie et/ou de procédures ou de conditions d'utilisation incorrectes et peut être évité en suivant les instructions ci-dessous.

a) **Maintenir fermement la scie avec les deux mains et positionner les bras pour résister aux forces de l'effet de rebond. Positionner le corps de chaque côté de la lame mais non dans le prolongement de celle-ci.** *L'effet de rebond pourrait faire sauter la scie en arrière mais ces forces peuvent être contrôlées par l'utilisateur si les mesures nécessaires sont prises.*

b) **Lorsque la lame se grippe ou lorsque la coupe est interrompue pour quelques raisons, relâcher l'interrupteur et maintenir la scie dans la pièce de bois jusqu'à l'arrêt complet de l'outil. Ne jamais essayer de retirer la scie du travail ou de tirer la scie en arrière lorsque la lame est en marche ou un effet de rebond pourrait se produire.** *Chercher la cause du grippage de la lame et prendre les mesures correctives.*

c) **Lors du redémarrage de la scie dans la pièce de bois, centrer la scie dans la ligne de coupe et vérifier que les dents de la scie ne sont pas engagées dans la pièce.** *Si la lame de scie est grippée, elle pourrait sauter hors de la pièce de bois lors du redémarrage de la scie.*

d) **Supporter les gros panneaux afin de réduire le risque de dérapage ou de retour en arrière de la lame. Les gros panneaux ont tendance à fléchir sous leur propre poids.** *Les supports doivent être placés sous la planche de chaque côté, près de la ligne de coupe et près du bord de la planche.*

e) **Ne pas utiliser de lames émoussées ou endommagées.** *Des lames non aiguisées ou incorrectes produisent des lignes de coupe étroites provoquant un frottement excessif, un grippage de la lame ou un effet de rebond.*

f) **La profondeur de la lame et les leviers bloqués de réglage du biseau doivent être fixés fermement et en toute sécurité avant d'effectuer la coupe.** *Si les réglages du biseau dévient pendant la coupe, cela pourrait provoquer le grippage de la lame ou un effet de rebond.*

g) **Etre davantage prudent lors de la scier sur des murs existants ou sur d'autres surfaces cachées.** *La lame saillante peut couper des objets qui peuvent provoquer un effet de rebond.*

CONSIGNES DE SÉCURITÉ POUR SCIE CIRCULAIRE AVEC PROTECTION INTÉRIEURE DE PENDULE

SYSTÈME DE SÉCURITÉ INFÉRIEUR

a) **Vérifier que le capot inférieur soit bien fermé avant toute utilisation. Ne pas mettre la scie en marche si le capot inférieur ne bouge pas librement et ne se ferme pas instantanément. Ne jamais mettre ou bloquer le capot inférieur sur la position ouverte.** *Si la scie tombe accidentellement, le capot inférieur peut se tordre. Soulever le capot inférieur avec la poignée rétractable et s'assurer qu'il bouge librement et ne touche pas la lame ni aucune autre partie, dans tous les angles et profondeurs de coupe.*

b) **Vérifier le bon fonctionnement du ressort du capot inférieur. Si le capot protecteur et le ressort ne fonctionnent pas correctement, ils doivent être réparés avant toute utilisation.** *Le capot inférieur peut fonctionner lentement du fait de parties endommagées, de dépôts gommeux ou d'un amoncellement de débris.*

c) **Le capot inférieur doit être retiré manuellement uniquement pour des coupes spéciales telles que " les coupes en plongée ". Soulever le capot inférieur en retirant la poignée et dès que la lame pénètre le matériau, le capot inférieur doit être relâché.** *Pour toutes les autres opérations de sciage, le capot inférieur devrait fonctionner automatiquement.*

d) **Toujours s'assurer que le capot inférieur recouvre la lame avant de poser la scie sur l'établi ou sur le sol.** *Une lame à nue, non protégée provoquera un saut en arrière de la scie qui tranchera tout ce qui se trouve sur son passage. Prendre en compte le temps nécessaire à la lame pour s'arrêter après que l'interrupteur ait été relâché.*

MESURES DE SÉCURITÉ SUPPLÉMENTAIRES POUR SCIE

1. Utiliser uniquement des lames de scie recommandées par le fabricant, conformes à la norme EN 847-1, si elles sont destinées à couper du bois et des matériaux similaires.
2. Ne pas utiliser de roues abrasives.
3. Utilisez uniquement le diamètre de la (des) lame (s) en conformité avec les marquages.
4. Utilisez une lame de scie adaptée au matériel à couper.
5. Utiliser uniquement des lames de scie marquées avec une vitesse égale ou supérieure à la vitesse marquée sur l'outil.

MISES EN GARDE CONCERNANT LA BATTERIE

a) **La batterie et les piles secondaires ne doivent pas être ouvertes, démontées ou broyées.**

b) **La batterie ne doit pas être court-circuitée. Évitez de mettre la batterie en vrac dans une boîte ou dans un tiroir où elles risqueraient de se court-circuiter entre elles ou au contact d'autres objets métalliques.** Après usage, évitez tout contact de la batterie avec d'autres objets métalliques de petite taille (trombones, pièces, clés, clous, vis etc.) susceptibles de court-circuiter les pôles. Un court-circuit entre les pôles de la batterie peut être à l'origine de brûlures ou d'un incendie.

c) **La batterie ne doit pas être exposée au feu et à la chaleur. Évitez de la ranger à la lumière du soleil.**

d) **La batterie et les piles ne doivent pas être soumises à des chocs mécaniques.**

e) **En cas de fuite des piles, évitez tout contact du liquide avec la peau et les yeux. En cas de contact, rincez abondamment la surface touchée avec de l'eau et appelez les urgences.**

f) **La batterie et les piles doivent rester propres et sèches.**

g) **Si la batterie ou les piles se salissent, essuyez-les avec un chiffon propre et sec.**

h) **La batterie et les piles doivent être chargées avant usage. Utilisez toujours le chargeur adéquat, et respectez les instructions du fabricant ou le mode d'emploi de l'appareil concernant la procédure de recharge.**

i) **Évitez de laisser une batterie se charger pendant trop longtemps lorsqu'elle n'est pas utilisée.**

j) **Après de longues périodes d'inutilisation, il peut être nécessaire de charger et décharger la batterie et les piles à plusieurs reprises avant que celles-ci ne retrouvent leur capacité maximale.**

k) **N'utilisez pas d'autre chargeur que celui spécifié par Worx. N'utilisez pas d'autre chargeur que celui spécifiquement fourni avec l'appareil.**

l) **N'utilisez en aucun cas une batterie autre que celle prévue pour cet appareil.**

m) **La batterie doit être tenue hors de portée des enfants.**

n) **Gardez la documentation d'origine du produit afin de pouvoir vous y référer ultérieurement.**
o) **Enlevez la batterie de l'appareil lorsque vous ne l'utilisez pas.**
p) **Respectez les procédures de mise au rebut.**
q) **Ne pas mélanger des piles de fabrication, capacité, taille ou type différents dans un appareil.**
r) **Protégez la batterie des micro-ondes et des hautes pressions.**
s) **Avertissement ! N'utilisez pas de batteries non rechargeables.**

SYMBOLES

	Pour réduire le risque de blessure, l'utilisateur doit lire le mode d'emploi.
	AVERTISSEMENT
	Porter une protection pour les oreilles
	Porter une protection pour les yeux
	Porter un masque contre la poussière
	Les batteries peuvent entrer dans le cycle de l'eau si elles sont éliminées de façon inappropriée, ce qui peut être dangereux pour l'écosystème. Ne pas éliminer les batteries usagées comme un déchet municipal non trié.
	Ne pas brûler
Li-Ion	Batterie Li-Ion Ce produit comporte un symbole de « Collecte séparée » de toutes les batteries. Il sera ensuite recyclé ou démantelé, afin de réduire l'impact sur l'environnement. Les batteries peuvent être dangereuses pour l'environnement et la santé humaine, car elles contiennent des substances dangereuses.
	Assurez-vous de bien enlever la batterie avant de changer les accessoires ou d'effectuer un réglage quelconque sur l'outil.
	Portez des gants de protection
	Bois
	TCT Lame
	Verrouiller
	Déverrouiller
	Les déchets d'équipements électriques et électroniques ne doivent pas être déposés avec les ordures ménagères. Ils doivent être collectés pour être recyclés dans des centres spécialisés. Consultez les autorités locales ou votre revendeur pour obtenir des renseignements sur l'organisation de la collecte.

2.LISTE DES COMPOSANTS

1.	**GUIDE DE COUPE, 0 DEGRÉ**
2.	**GUIDE DE COUPE, 45 DEGRÉS**

3.	**BOULON DE LAME**
4.	**BRIDE EXTERIEURE**
5.	**LAME DE SCIE**
6.	**BRIDE INTERIEURE**
7.	**POIGNÉE SUPPLÉMENTAIRE**
8.	**VERROUILLAGE DE MISE EN FONCTIONNEMENT**
9.	**INTERRUPTEUR MARCHE/ARRÊT**
10.	**POIGNÉE GRIP**
11.	**ADAPTATEUR POUR ASPIRATEUR ***
12.	**CAPOT PROTECTEUR DE LAME INFERIEUR**
13.	**TOUCHE DE BLOCAGE DE LA BROCHE**
14.	**VERROU DE PACK BATTERIE ***
15.	**PACK BATTERIE ***
16.	**CLÉ**
17.	**BOUTON DE BLOCAGE DE PROFONDEUR**
18.	**VERROU DE BISEAU DE LA SEMELLE**
19.	**PLAQUE DE BASE PRINCIPALE**
20.	**GRADUATION DE PROFONDEUR DE COUPE**
21.	**GUIDE PARALLÈLE**

*** Les accessoires reproduits ou décrits ne sont pas tous compris avec le modèle standard livré.**

3.CARACTÉRISTIQUES TECHNIQUES

Modèle **WX526 WX526.X (526 - désignations des pièces, illustration de la Scie)**

		WX526 WX526.X**
Tension		20V ⎓ Max.***
Vitesse à vide		4700 /min
Diamètre de lame		165 mm
Alésage de lame		16 mm
L'épaisseur de la lame de scie	TCT Lame	1.6 mm
Profondeur de coupe maxi.		55 mm
Capacité de coupe	Profondeur de coupe à 45°	39 mm
	Profondeur de coupe à 90°	55 mm
Capacité du biseau		0-50°
Poids (Outil nu)		2.5 kg

** X = 1-999, A-Z, M1-M9, la seule différence entre ces modèles est que les clients visés sont différents. Il n'y a pas de changement concernant la sécurité.
***La tension est mesurée à vide. La tension initiale de la batterie attaint un maximum de 20 volts. La tension nominale est de 18 volts.

BATTERIES ET CHARGEURS CONSEILLÉS

Catégorie	Type	Capacité
20V Batterie	WA3639	2.0 Ah
20V Chargeur	WA3880	2.0 A

Nous recommandons d'acheter tous les accessoires dans le magasin d'acquisition de l'outil. Pour plus d'informations, se référer à l'emballage des accessoires. Le personnel du magasin est également là pour vous conseiller.

INFORMATIONS RELATIVES AU BRUIT

Niveau de pression acoustique	L_{pA}= 91.8 dB(A)
Niveau de puissance acoustique	L_{wA}= 99.8 dB(A)
K_{pA}&K_{wA}	3.0 dB(A)

Porter des protections auditives.

INFORMATIONS RELATIVES AUX VIBRATIONS

Valeurs totales de vibrations déterminées selon la norme EN 62841:

Valeur d'émission de vibrations:	Découpe dans du bois: $a_{h,W}$ = 2.63 m/s^2
	Incertitude K = 1.5 m/s²

La valeur totale de vibration déclarée et la valeur d'émission de bruit déclarée ont été mesurées conformément à la méthode d'essai standard et peuvent être utilisées pour comparer un outil à un autre.
La valeur totale de vibration déclarée et la valeur d'émission de bruit déclarée peuvent également être utilisées lors d'une évaluation préliminaire de l'exposition.

AVERTISSEMENT: les vibrations et les émissions de bruit au cours de l'utilisation réelle de l'outil électrique peuvent varier de la valeur déclarée en fonction du mode d'utilisation de l'outil, en particulier du type de pièce traité selon les exemples suivants et d'autres variations concernant le mode d'utilisation de l'outil :
Comment l'outil est utilisé et quels matériaux sont coupés ou percés.
L'outil est en bon état et bien entretien.
L'utilisation du bon accessoire pour l'outil et l'assurance qu'il est affuté et en bon état.
La force avec laquelle vous serrez les poignées et l'utilisation éventuelle d'un quelconque accessoire anti-bruit et anti-vibration.
Et l'outil est utilisé comme prévu dans sa conception et dans les présentes instructions.

Cet outil peut causer un syndrome de vibration du bras et de la main s'il n'est pas correctement géré.

AVERTISSEMENT: Pour être précise, une évaluation du niveau d'exposition en conditions réelles d'utilisation doit également tenir compte de toutes les parties du cycle d'utilisation telles que les moments où l'outil est éteint, et ceux où il fonctionne au ralenti mais ne réalise pas réellement de tâche. Ceci peut réduire de façon significative le niveau d'exposition et la période de fonctionnement totale.

Facteurs contribuant à minimiser votre risque d'exposition aux vibrations et au bruit.
Utilisez TOUJOURS des ciseaux, des forets et des lames affutés.
Entretenez cet outil en accord avec les présentes instructions et maintenez-le lubrifié (si approprié).
Si l'outil doit être fréquemment utilisé, investissez dans des accessoires anti-bruit et anti-vibration.
Planifiez votre travail pour étaler toute utilisation d'outil à fortes vibrations sur plusieurs jours.

4.UTILISATION CONFORME

L'outil est destiné au sciage en long et au tronçonnage du bois et d'autres matériaux en lignes droites, tout en reposant fermement sur la pièce.

5.INSTRUCTIONS D'UTILISATION

REMARQUE: Avant d'utiliser cet outil, lire attentivement le mode d'emploi.

ASSEMBLAGE ET FONCTIONNEMENT

ACTION	FIGURE
AVANT UTILISATION	
Installation de la batterie	Voir Fig. A1
Retrait de la batterie	Voir Fig. A2
Chargement la batterie	Voir Fig. A3
Vérification de l'état de charge de la batterie **REMARQUE:** Fig. A4 La figure A4 ne s'applique qu'à la batterie avec témoin de charge de la batterie.	Voir Fig. A4
ASSEMBLY	
Saw blade assembly and removing **REMARQUE: Le bouton de verrouillage de la broche doit être enfoncé pour desserrer ou serrer le boulon de lame.** **AVERTISSEMENT:** Toujours retirer la batterie avant de changer la lame!	Voir Fig. B
Entreposage de la cle hexagonale	Voir Fig. C
Réglage de la profondeur de coupe Guide de coupe	Voir Fig. D

Interrupteur de sécurité marche/arrêt **AVERTISSEMENT:** Pendant le fonctionnement, restez toujours vigilant et maintenez le contrôle. N'approchez pas les doigts de la plaque de base et ne retirez pas la scie de la pièce à usiner lorsque la lame est en mouvement. **REMARQUE:** Gardez l'adaptateur de poussière connecté au dispositif collecteur de poussière lorsque vous utilisez l'outil.	Voir Fig. E
Coupe parallèle et croisée **REMARQUE:** Lorsque vous effectuez une coupe longitudinale ou une coupe transversale droite, alignez la ligne de coupe sur le guide de coupe 0 degré de la plaque de base.	Voir Fig. F1
Coupes en biseau **REMARQUE:** Lorsque vous effectuez une coupe d'angle, ajustez le biseau au réglage souhaité entre zéro et 50 degrés. Lorsque vous effectuez une coupe en biais de 45 degrés, alignez la ligne de coupe sur le guide de coupe 45 degrés de la plaque de base.	Voir Fig. F2
Retrait de l'adaptateur de poussière.	Voir Fig. G

6.ASTUCES CONCERNANT VOTRE OUTIL

Si l'outil motorisé devient trop chaud, faite-le tourner à vide pendant 2-3 minutes pour refroidir le moteur. Évitez l'usage prolongé de votre machine à très faible vitesse.
Protéger les lames de scie contre les chocs et les coups. Ne pas forcer l'outil. Appliquer une légère pression de façon continue pour éviter toute surchauffe des dents de la lame. Une alimentation excessive réduit significativement la capacité de performance de la machine et réduit la durée de vie des lames de scie. La performance du sciage et la qualité de coupe dépendent essentiellement de la condition et de la forme des dents de la lame de scie. Par conséquent n'utiliser que des lames de scie aiguisées qui conviennent au matériel sur lequel vous devez travailler.
Choix de lames: 24 dents pour le travail général, approximativement. 40 dents pour des coupes plus fines, plus de 40 dents pour des coupes très fines en surfaces délicates, panneau en ciment, etc. Utilisez uniquement les lames conseillées.

7.PRENEZ SOIN DE VOS OUTILS ET ENTRETENEZ LES BIEN

Retirer la batterie de l'outil avant de procéder à un réglage, une réparation ou un entretien.
En les gardant bien affûtés et propres, vous en obtiendrez le rendement maximum dans des conditions optimales de sécurité. Suivez les instructions pour le graissage ou la pose et le démontage des accessoires. L'outil motorisé ne requiert pas de graissage ou d'entretien supplémentaire. Il n'y a pas de pièces réparables par l'utilisateur dans cet outil. Ne jamais utiliser d'eau ou de nettoyants chimiques pour nettoyer l'outil. Nettoyer avec un chiffon sec. Toujours conserver l'outil motorisé dans un endroit sec. Maintenir les fentes de ventilation du moteur propres. Empêcher que les commandes de marche soient couvertes de sciure.
Ôtez régulièrement la sciure et les copeaux de la sécurité et de la semelle afin de garantir une performance adéquate.

POUR LES OUTILS À BATTERIE
La plage de température ambiante d'utilisation de l'outil et de la batterie est 0°C ~ 45°C.
La plage de température ambiante recommandée pour le système de recharge au cours de la charge est 0°C ~ 40°C.

8.DÉPANNAGE

Problème	Causes possibles	Remède
L'outil ne démarre pas en actionnant le bouton on/off.	La batterie n'est pas connec-tée. La batterie est éteinte.	Vérifier que la batterie est bien connectée à l'outil de travail. Charger la batterie.
Inaccurate cutting depth	Sciure accumulée à l'arrière de la semelle.	Époussetez la sciure. Envisagez de connecter un aspirateur pour le ramassage de la sciure.

La lame patine ou glisse.	La lame n'est pas profondément enclenchée avec le fuseau.	Ôtez la lame et remontez-la à nouveau tel que décrit dans la section **Assemblage et retrait de la lame de découpe**.
La lame ne coupe pas en ligne droite.	La lame est émoussée. La lame n'est pas montée correctement.	Montez une nouvelle lame bien aiguisée sur la scie. Vérifiez que la lame est montée correctement. Utilisez des guides parallèles.
La lame a un effet de rebond au début de la coupe.	La lame ne tourne pas assez vite.	Laissez la lame de la scie atteindre sa pleine vitesse avant de commencer une coupe.

9.PROTECTION DE L'ENVIRONNEMENT

Les déchets d'équipements électriques et électroniques ne doivent pas être déposés avec les ordures ménagères. Ils doivent être collectés pour être recyclés dans des centres spécialisés. Consultez les autorités locales ou votre revendeur pour obtenir des renseignements sur l'organisation de la collect

10.DÉCLARATION DE CONFORMITÉ

Nous,
Positec Germany GmbH
Postfach 680194, 50704 Cologne, Germany

Déclarons que ce produit,
Description **Scie circulaire alimentée par batterie**
Modèle **WX526 WX526.X (5-désignations des pièces, illustration de la Scie)**
Fonctions **La coupe de matériaux différents avec une lame dentée tournante**

Est conforme aux directives suivantes,
2006/42/EC
2014/30/EU
2011/65/EU&(EU)2015/863

Et conforme aux normes
EN 62841-1
EN 62841-2-5
EN IEC 55014-1
EN IEC 55014-2
EN IEC 63000

La personne autorisée à compiler le dossier technique,
Nom Marcel Filz
Adresse Positec Germany GmbH
Postfach 680194, 50704 Cologne, Germany

2024/03/11
Allen Ding
Ingénieur en chef adjoint, Essais & Certification
Positec Technology (China) Co., Ltd
18, Dongwang Road, Suzhou Industrial Park, Jiangsu
215123, P.R. China

TABELLA DEI CONTENUTI

1. SICUREZZA DEL PRODOTTO
2. ELENCO DEI COMPONENTI
3. DATI TECNICI
4. USO CONFORME ALLE NORME
5. ISTRUZIONI SUL FUNZIONAMENTO
6. SUGGERIMENTI DI LAVORO PER L'UTENSILE
7. MANUTENZIONE
8. RISOLUZIONE DEI PROBLEMI
9. TUTELA AMBIENTALE
10. DICHIARAZIONE DI CONFORMITÀ

1.SICUREZZA DEL PRODOTTO AVVISI GENERALI PER LA SICUREZZA DEGLI UTENSILI A MOTORE

AVVERTENZA: Leggere tutte le avvertenze di sicurezza, le istruzioni, le illustrazioni e le specifiche fornite con questo elettroutensile. *La mancata osservanza delle istruzioni elencate di seguito potrebbe provocare una scossa elettrica, un incendio e/o lesioni gravi.*

Conservare tutti gli avvisi e le istruzioni per poterli consultare quando necessario.
Il termine «elettroutensile elettrico» utilizzato di seguito in questo manuale si riferisce a utensili elettrici alimentati dalla rete (con linea di allacciamento), oltre che ad utensili elettrici alimentati a batteria (senza linea di allacciamento).

1) POSTO DI LAVORO

a) **Mantenere pulito ed ordinato il posto di lavoro.** *Il disordine e le zone di lavoro non illuminate possono essere fonte di incidenti.*

b) **Evitare d'impiegare l'utensile in ambienti soggetti al rischio di esplosioni nei quali si trovino liquidi, gas o polveri infiammabili.** *Gli utensili elettrici producono scintille che possono far infiammare la polvere o i gas.*

c) **Mantenere lontani i bambini ed alter persone durante l'impiego dell'utensile elettrico.** *Eventuali distrazioni potranno comportare la perdita del controllo sull'utensile.*

2) SICUREZZA ELETTRICA

a) **La spina per la presa di corrente dovrà essere adatta alla presa. Evitare assolutamente di apportare modifiche alla spina. Non impiegare** *spine adattatrici assieme ad utensili con collegamento a terra. Le spine non modificate e le prese adatte allo scopo riducono il rischio di scosse elettriche.*

b) **Evitare il contatto fisico con superfici collegate a terra, come tubi, riscaldamenti, cucineelettriche e frigoriferi.** *Sussiste un maggior rischio di scosse elettriche nel momento in cui il corpo é messo a massa.*

c) **Custodire l'utensile al riparo dalla pioggia o dall'umidità.** *L'eventuale infiltrazione di acqua in un utensile elettrico va ad aumentare il rischio d'insorgenza di scosse elettriche.*

d) **Non usare il cavo per scopi diversi da quelli previsti al fine di trasportare o appendere l'apparecchio, oppure di togliere la spina dalla presa di corrente.** *Mantenere l'utensile al riparo da fonti di calore, dall'olio, dagli spigolio da parti di strumenti in movimento. I cavi danneggiati o aggrovigliati aumentano il rischio d'insorgenza di scosse elettriche.*

e) **Qualora si voglia usare l'utensile all'aperto,impiegare solo ed esclusivamente cavi di prolunga omologati per l'impiego all'esterno.** *L'uso di un cavo di prolunga omologato per l'impiego all'esterno riduce il rischio d'insorgenza di scosse elettriche.*

f) **Se si deve utilizzare l'utensile a motore in un luogo umido, utilizzare una fonte di alimentazione con protezione a corrente residua.** *L'uso di un dispositivo a corrente residua reduce il rischio di folgorazioni elettriche.*

3) Sicurezza delle persone

a) **È importante concentrarsi su ciò che si sta facendo e a maneggiare con giudizio l'utensile elettrico durante le operazioni di lavoro.** *Non utilizzare l'utensile in caso di stanchezza o sotto l'effetto di droghe, bevande alcoliche e medicinali. Un attimo di distrazione durante l'uso dell'utensile potrà causare lesioni gravi.*

b) **Indossare sempre equipaggiamento protettivo individuale, nonché guanti protettivi.** *Se si avrà cura d'indossare equipaggiamento protettivo individuale come la maschera antipolvere, la calzatura antisdrucciolevole di sicurezza, il casco protettivo o la protezione dell'udito, a seconda dell'impiego previsto per l'utensile elettrico, si potrà ridurre il rischio di ferite.*

c) **Evitare avviamenti involontari. Controllare che l'interruttore sia nella posizione off prima di effettuare il collegamento a una sorgente di alimentazione/batteria, e prima di sollevare o trasportare l'utensile.** *Il fatto di tenere il dito sopra all'interruttore o di collegare l'utensile accesso all'alimentazione di corrente potrà essere causa di incidenti.*

d) **Togliere gli attrezzi di regolazione o la chiave inglese prima di accendere l'utensile.** *Un utensile o una chiave inglese che si trovino in una parte di*

strumento in rotazione potranno causare lesioni.

e) **È importante non sopravvalutarsi. Avere curadi mettersi in posizione sicura e di mantenere l'equilibrio.** *In tale maniera sarà possibile controllare meglio l'apparecchio in situazioni inaspettate.*

f) **Indossare vestiti adeguati. Evitare di indossare vestiti lenti o gioielli. Tenere i capelli, i vestiti ed i guanti lontani da pezzi in movimento.** *Vestiti lenti, gioielli o capelli lunghi potranno impigliarsi in pezzi in movimento.*

g) **Se sussiste la possibilità di montare dispositivi di aspirazione o di captazione della polvere, assicurarsi che gli stessi siano stati installati correttamente e vengano utilizzati senza errori.** *L'impiego dei suddetti dispositivi diminuisce il pericolo rappresentato dalla polvere.*

h) **Non lasciare che la familiarità acquisita con l'utilizzo frequente dell'elettroutensile si trasformi in autocompiacimento e trascuratezza dei principi di sicurezza.** *Un'azione imprudente può causare lesioni gravi entro una frazione di secondo.*

4) MANEGGIO ED IMPIEGO ACCURATO DI UTENSILI ELETTRICI

a) **Non sovraccaricare l'utensile. Impiegare l'utensile elettrico adatto per sbrigare il lavoro.** *Utilizzando l'utensile elettrico adatto si potrà lavorare meglio e con maggior sicurezza nell'ambito della gamma di potenza indicata.*

b) **Non utilizzare utensili elettrici con interruttori difettosi.** *Un utensile elettrico che non si può più accendere o spegnere è pericoloso e dovrà essere riparato.*

c) **Scollegare la spina dalla sorgente di alimentazione e/o la batteria dall'utensile prima di effettuare regolazione, cambiare accessori, o riporre gli utensili a motore.** *Tale precauzione eviterà che l'apparecchio possa essere messo in funzione inavvertitamente.*

d) **Custodire gli utensili elettrici non utilizzati al di fuori della portata dei bambini. Non fare usare l'apparecchio a persone che non sono abituate ad usarlo o che non abbiano letto le presenti istruzioni.** *Gli utensili elettrici sono pericolosi se utilizzati da persone inesperte.*

e) **Effettuare accuratamente la manutenzione dell'apparecchio. Verificare che le parti mobili dello strumento funzionino perfettamente e non s'inceppino, che non ci siano pezzi rotti o danneggiati al punto tale da limitare la funzione dell'apparecchio stesso. Far riparare le parti danneggiate prima d'impiegare l'apparecchio.** *Numerosi incidenti vengono causati da utensili elettrici la cui manutenzione è stata effettuata poco accuratamente.*

f) **Mantenere affilati e puliti gli utensili da taglio.** *Gli utensili da taglio curati con particolare attenzione e con taglienti affilati s'inceppano meno frequentemente e sono più facili da condurre.*

g) **Utilizzare utensili elettrici, accessori, attrezzi,ecc. in conformità con le presenti istruzioni e secondo quanto previsto per questo tipo specifico di apparecchio. Osservare le condizioni di lavoro ed il lavoro da eseguirsi durante l'impiego.** *L'impiego di utensili elettrici per usi diversi da quelli consentiti potrà dar luogo a situazioni di pericolo.*

h) **Mantenere le impugnature e le superfici di presa asciutte, pulite e prive di olio e grasso.** *Le impugnature e le superfici di presa scivolose non permettono l'uso e il controllo sicuri dell'elettroutensile in situazioni impreviste.*

5) MANEGGIO ED IMPIEGO ACCURATO DI ACCUMULATORI

a) **Caricare l'accumulatore solo ed esclusivamente nei dispositivi di carica consigliati dal produttore.** *Per un dispositivo di carica previsto per un determinato tipo di accumulatore, sussiste pericolo di incendio, se utilizzato con un accumulatore di tipo diverso.*

b) **Utilizzare negli utensili elettrici solo ed esclusivamente gli accumulatori previsti allo scopo.** *L'uso di accumulatori di tipo diverso potrà dare insorgenza a lesioni e comportare il rischio d'incendi.*

c) **Tenere l'accumulatore non utilizzato lontano da graffette, monete, chiavi, chiodi, viti o da altri oggetti in metallo di piccole dimensioni che potrebbero causare un ponte tra i contatti.** *Un eventuale corto circuito tra i contatti dell'accumulatore potrà dare origine a bruciature o ad incendi.*

d) **In caso di impiego sbagliato, potranno insorgere fuoriuscite di liquido dall'accumulatore.Evitarne il contatto. In caso di contatto casuale, sciacquare con acqua. Qualora il liquido dovesse entrare in contatto con gli occhi, chiedere immediato consiglio al medico.** *Il liquido fuoriuscito dall'accumulatore potrà causare irritazioni cutanee o bruciature.*

e) **Non utilizzare una batteria o un elettroutensile danneggiati o modificati.** *Le batterie danneggiate o modificate potrebbero manifestare un comportamento imprevedibile con la possibilità di causare un'esplosione o un incendio.*

f) **Non esporre una batteria o un utensile al fuoco o a temperature elevate.** *L'esposizione al fuoco o a una temperatura superiore a 130°C potrebbe provocare un'esplosione.*

g) **Seguire tutte le istruzioni per la carica e non caricare la batteria o l'elettroutensile a una temperatura che non rientri nell'intervallo di valori specificato nelle istruzioni.** *Una ricarica effettuata in maniera scorretta o a una temperatura che non rientra nell'intervallo di valori specificato, potrebbe danneggiare la batteria aumentando il rischio d'incendio.*

6) **ASSISTENZA**

a) **Fare riparare l'apparecchio solo ed esclusivamente da personale specializzato e solo impiegando pezzi di ricambio originali.** *In tale maniera potrà essere salvaguardata la sicurezza dell'apparecchio.*

b) **Non riparare le batterie danneggiate.** *Gli interventi di riparazione sulle batterie devono essere eseguiti dal costruttore o da fornitori di assistenza autorizzati.*

ISTRUZIONI DI SICUREZZA PER TUTTE LE SEGHE

PROCEDURE DI TAGLIO

a) ⚠ **ATTENZIONE: Tenere le mani lontano dalla zona di taglio e dalla lama. Tenere una mano sull'impugnatura principale el'altra mano sull'impugnatura ausiliaria, oppure sull'alloggio del motore.** *Se entrambe le mani tengono la sega, non possono essere tagliate dalla lama.*

b) **Non toccare la parte inferiore del pezzo in lavorazione.** *La protezione non può proteggere dalla lama sulla parte inferiore del pezzo in lavorazione.*

c) **Regolare la profondità di taglio a seconda dello spessore del pezzo in lavorazione.** *Sulla parte inferiore del pezzo in lavorazione deve essere visibile meno della metà del dente della lama.*

d) **Non tenere mai in mano o appoggiato alle gambe il pezzo in lavorazione.** *Fissare il pezzo in lavorazione a una piattaforma stabile. È importante fissare il pezzo da lavorare in modo appropriato per ridurre al minimo i contatti con il corpo, inceppamenti della lama e perdite di controllo dell'elettroutensile.*

e) **Tenere l'utensile solo dalle apposite superfici, in particolare durante l'esecuzione di operazioni nelle quali l'accessorio di taglio può venire a contatto con cavi nascosti o con il cavo di alimentazione della sega stessa.** *L'accessorio di taglio potrebbe venire a contatto con un cavo sotto tensione e la corrente potrebbe passare attraverso le parti metalliche dell'utensile ed esporre l'operatore al rischio di folgorazione.*

f) **Quando si eseguono tagli longitudinali, usare una guida di taglio oppure una guida di scorrimento rettilinea.** *In questo modo si migliora l'accuratezza del taglio e si riducono le possibilità d'inceppamento della lama.*

g) **Usare sempre lame di dimensioni e forma corrette (romboidale piuttosto che tonda) rispetto ai fori per l'albero della sega circolare.** *Le lame che non corrispondono al sistema di montaggio della sega, funzioneranno in modo anomalo e provocheranno la perdita di controllo.*

h) **Non usare mai rondelle o bulloni delle lame che siano danneggiati o inappropriati.** *Le rondelle e i bulloni delle lame sono concepiti specificamente per la sega, per fornire prestazioni ottimali e sicurezza operativa.*

ALTRE ISTRUZIONI DI SICUREZZA PER TUTTE LE SEGHE

Cause dei contraccolpi e istruzioni per prevenirli

- I contraccolpi sono reazioni immediate all'incastro, inceppamento o mancato allineamento delle lame che provocano il sollevamento e l'allontanamento incontrollato dell'utensile dal pezzo in lavorazione verso l'operatore.
- Quando la lama è incastrata o inceppata saldamente nel solco del taglio, la lama va in stallo e la reazione del motore porta la sega rapidamente verso l'operatore.
- Se la lama si deforma o perde l'allineamento con il taglio, i denti della parte posteriore possono scavare la superficie del legno provocando la fuoriuscita della lama dal solco facendo saltare la sega verso l'operatore.

I contraccolpi sono il risultato di un abuso della sega e/o di procedure o condizioni operative scorrette che possono essere evitate adottando le precauzioni appropriate riportate di seguito.

a) **Mantenere una presa salta con entrambe le mani sulla sega e posizionare le braccia in modo da resistere alla forza del contraccolpo. Tenersi con il corpo a latodella lama, non in linea con la stessa.** *Un contraccolpo può provocare rimbalzi della sega, ma la forza del contraccolpo può essere controllata dall'operatore se sono prese le precauzioni appropriate.*

b) **Quando la lama è inceppata, oppure quando si interrompe il taglio per qualsiasi motivo, rilasciare il grilletto e tenere ferma la sega sul materiale finché la lama si è fermata completamente. Non tentare mai di rimuovere la sega dal pezzo in lavorazione, oppure di estrarre la sega mentre la lama è in movimento, altrimenti si verificherebbe il contraccolpo.** *Trovare e risolvere la causa dell'inceppamento della lama.*

c) **Quando si riavvia la macchina sul pezzo in lavorazione, centrare la sega nel solco del taglio e verificare che i denti non siano impegnati nel materiale.** *Se la lama è inceppata, potrebbe scattare in avanti o rimbalzare dal pezzo in lavorazione appena viene riavviata la sega.*

d) **Fissare i pannelli di grandi dimensioni per ridurre al minimo il rischio di inceppamenti della lama e di contraccolpi.** *I pannelli di grandi dimensioni tendono a collassare sotto il loro stesso peso. Devono essere collocati dei supporti*

sotto entrambi i lati dei pannelli, vicino alla linea di taglio e sui lati del pannello.

e) **Non usare lame spuntate o danneggiate.** *Lame spuntate o installate in modo inappropriato, producono solchi ridotti che causano una eccessiva frizione, l'inceppamento della lama ed il contraccolpo.*

f) **Prima di eseguire il taglio, le leve di blocco della profondità di taglio e del taglio a bisello devono essere strette e bloccate.** *Se la regolazione della lama si sposta durante il taglio, si verifica un inceppamento della lama e il contraccolpo.*

g) **Usare particolare attenzione quando si eseguono tagli su pareti o altre zone cieche.** *La lama potrebbe tagliare oggetti che provocano contraccolpi.*

ISTRUZIONI DI SICUREZZA PER SEGA CIRCOLARE CON PROTEZIONE INTERNA DEL PENDOLO

Funzione di protezione inferiore

a) **Prima di ogni uso verificare che la protezione inferiore si chiuda in modo appropriato. Non usare la sega se la protezione inferiore non si muove liberamente e non si chiude istantaneamente. Non fissare né legare mai la protezione inferiore in posizione di apertura.** *Se la sega viene fatta cadere accidentalmente, la protezione inferiore può deformarsi. Sollevare la protezione inferiore con l'impugnatura retrattile e assicurarsi che si muova liberamente e non tocchi la lama o altre parti, in tutte le angolazioni e profondità di taglio.*

b) **Controllare il funzionamento della molla della protezione inferiore. Se la protezione e la molla non funzionano in modo appropriato, devono essere riparate prima dell'uso.** *La protezione inferiore può funzionare in modo rallentato a causa di parti danneggiate, depositi gommosi o un accumulo di sporcizia.*

c) **La protezione inferiore deve essere aperta manualmente solamente per tagli speciali come i "tagli ad affondo" ed i "tagli complessi". Sollevare la protezione inferiore usando l'impugnatura retrattile che deve essere abbassata quando la lama affonda nel materiale.** *Per tutti gli altri tagli, la protezione inferiore deve sempre funzionare automaticamente.*

d) **Accertarsi sempre che la protezione inferiore copra la lama prima di appoggiare la sega su mobili o sul pavimento.** *Questo eviterà di danneggiare I mobili o il pavimento. Prestare attenzione al tempo che impiega la lama per fermarsi dopo avere rilasciato l'interruttore.*

ALTRE ISTRUZIONI DI SICUREZZA PER LA SEGA CIRCOLARE

1. Utilizzare esclusivamente lame raccomandate dal produttore, conformi alla norma EN 847-1, se intese per tagliare il legno e materiali analoghi.
2. Non usare alcun tipo di disco abrasivo.
3. Usare esclusivamente lame con diametro conforme a quello contrassegnato.
4. Identificare la lama corretta per il materiale da tagliare.
5. Utilizzare esclusivamente lame sulle quali è marcata una velocità uguale o maggiore alla velocità marcata sulla sega.

ISTRUZIONI PER LA SICUREZZA DEL PACCO BATTERIA

a) **Non smontare, aprire o strappare le cellule secondarie o il pacco batteria.**

b) **Non cortocircuitare un pacco batteria. Non conservare un pacco batteria disordinatamente in una scatola o un cassetto in cui potrebbero cortocircuitarsi tra essi o essere cortocircuitati da altri oggetti metallici.** Quando il pacco batteria non è in uso, tenerlo lontano da altri oggetti metallici come graffette, monete, chiavi, chiodi, viti e altri piccoli oggetti metallici, potrebbe avverarsi un collegamento tra i due terminali. Collegare i terminali della batteria potrebbe causare incendi o ustioni.

c) **Non esporre il pacco batteria a calore o fuoco. Evitare di conservarli alla luce diretta del sole.**

d) **Non sottoporre il pacco batteria a scosse meccaniche.**

e) **In caso di perdite da una cellula, evitare che il liquido entri in contatto con la pelle o gli occhi. In caso di contatto, lavare l'area interessata con abbondante acqua e consultare un medico.**

f) **Tenere le cellule e il pacco batteria puliti e asciutti.**

g) **Pulire i terminali delle cellule e del pacco batteria con un panno pulito e asciutto nel caso in cui si sporchino.**

h) **Il pacco batteria deve essere caricato prima dell'uso. Utilizzare sempre il caricatore corretto e consultare le istruzioni.**

i) **Non lasciare un pacco batteria in carica se non in uso.**

j) **Dopo lunghi periodi di conservazione, potrebbe essere necessario caricare e scaricare le cellule o il pacco batteria diverse volte per ottenere le massime prestazioni.**

k) **Ricaricare solo con il caricatore specificato da**

Worx. Non utilizzare caricatori diversi da quelli forniti per l'uso specifico con l'apparecchiatura.

l) Non utilizzare un pacco batteria non progettato per l'uso con l'apparecchiatura.

m) Tenere il pacco batteria fuori dalla portata dei bambini.

n) Conservare i documenti originali del prodotto per riferimenti futuri.

o) Rimuovere la batteria dall'apparecchiatura, se non in uso.

p) Smaltire adeguatamente.

q) Non mischiare batterie di diverse marche, capacità, dimensioni o tipologia nello stesso dispositivo.

r) Tenere la batteria lontano da microonde e alta pressione.

s) Attenzione! Non utilizzare batterie non ricaricabili.

SIMBOLI

	Per ridurre il rischio di lesioni, l'utente deve leggere il manuale di istruzioni
	ATTENZIONE
	Indossare un dispositivo di protezione acustica
	Indossare un dispositivo di protezione per gli occhi
	Indossare una mascherina antipolvere
	Se smaltite in maniera scorretta, le batterie potrebbero entrare nel ciclo dell'acqua, con conseguenti rischi per l'ambiente. Non smaltire le batterie esaurite nei rifiuti generici.
	Non bruciare
Li-Ion	Batteria agli ioni di litio (Li-Ion). Questo prodotto è stato contrassegnato con un simbolo riguardante la raccolta differenziata per tutti i pacchi batteria. La batteria sarà poi riciclata o demolita allo scopo di ridurre l'impatto ambientale. I pacchi batteria possono costituire un pericolo per l'ambiente e per la salute umana in quanto contengono sostanze pericolose.
	Assicurarsi di rimuovere la batteria prima di cambiare gli accessori o effettuare regolazioni sull'utensile.
	Indossare guanti protettivi
	Legno
	TCT Lama
	Blocco
	Sblocca
	I prodotti elettrici non possono essere gettati tra i rifiuti domestici. L'apparecchio da rottamare deve essere portato presso un centro di riciclaggio per un corretto trattamento. Verificare con le autorità locali o con il rivenditore dove si trova il centro di riciclaggio più vicino.

2.ELENCO DEI COMPONENTI

1.	**GUIDA DI TAGLIO, 0 GRADI**

2.	GUIDA DI TAGLIO, 45 GRADI
3.	BULLONE LAMA
4.	FLANGIA ESTERNA
5.	LAMA
6.	FLANGIA INTERNA
7.	IMPUGNATURA ANTERIORE
8.	BLOCCO DI AVVIAMENTO
9.	INTERRUTTORE DI AVVIO/ARRESTO
10.	IMPUGNATURA
11.	ADATTATORE ASPIRAZIONE *
12.	LEVA PROTEZIONE INFERIORE
13.	TASTO DI BLOCCAGGIO DELL'ALBERINO
14.	FERMO PACCO BATTERIA *
15.	UNITÀ BATTERIA *
16.	CHIAVE ESAGONALE
17.	BLOCCO PROFONDITÀ DI TAGLIO
18.	BLOCCO INCLINAZIONE PASTRA DELLA BASE
19.	PIASTRA DI BASE PRINCIPALE
20.	SCALA DELLA PROFONDITÀ DI TAGLIO
21.	GUIDA PARALLELA

*** Accessori illustrati o descritti non fanno necessariamente parte del volume di consegna.**

3.DATI TECNICI

Codice **WX526 WX526.X (526 - designazione del macchinario rappresentativo del Sega)**

		WX526 WX526.X**
Voltaggio		20V ⎓ Max.***
Velocità a vuoto		4700 /min
Dimensioni lama		165 mm
Alesaggio lama		16 mm
Spessore lama	TCT Lama	1.6 mm
Profondità massima di taglio		55 mm
Capacità di taglio	Profondità di taglio a 45°	39 mm
	Profondità di taglio a 90°	55 mm
Angolo taglio		0-50°
Peso (Utensile nudo)		2.5 kg

** X = 1-999, A-Z, M1-M9 solo per clienti diversi, non ci sono cambiamenti rilevanti sicuri tra questi modelli.
*** Tensione misurata senza carico di lavoro.
La tensione iniziale della batteria raggiunge un massimo di 20 Volt. La tensione nominale è di 18 Volt.

BATTERIE E CARICABATTERIE CONSIGLIATI

Categoria	Tipo	Capacità
20V Batteria	WA3639	2.0 Ah
20V Caricabatteria	WA3880	2.0 A

Si raccomanda di acquistare tutti gli accessori nello stesso negozio in cui è stato acquistato l'elettroutensile. Fare riferimento alla confezione dell'accessorio per ulteriori dettagli. Il personale del negozio può aiutarvi e consigliarvi.

INFORMAZIONI SUL RUMORE

Pressione acustica ponderata	L_{pA}= 91.8 dB(A)
Potenza acustica ponderata	L_{wA}= 99.8 dB(A)
K_{pA}&K_{wA}	3.0 dB(A)

Indossare un dispositivo di protezione acustica.

INFORMAZIONI SULLA VIBRAZIONE

I valori totali di vibrazione sono determinati secondo lo standard EN 62841:

Valore di emissione di vibrazioni:	Taglio del legno: $a_{h,W}$ = 2.63 m/s²
	Incertezza K = 1.5 m/s²

Il valore totale di emissione di vibrazioni dichiarato e il valore di emissioni sonore dichiarati sono stati misurati in base a un metodo di collaudo standard e possono essere utilizzati per il confronto di un utensile con un altro.
Il valore totale di emissione di vibrazioni dichiarato e il valore di emissioni sonore dichiarato possono anche essere utilizzati in una valutazione preliminare dell'esposizione.

AVVERTENZA: le emissioni di vibrazioni e sonore durante l'uso effettivo dell'elettroutensile possono differire dal valore dichiarato in base alle modalità con cui esso viene utilizzato. In particolare quale tipo di pezzo viene lavorato dipende dai seguenti fattori e da altre variazioni sulle modalità di utilizzo dell'elettroutensile:
Come viene usato l'elettroutensile e quali sono i materiali tagliati o forati.
Le condizioni e la buona manutenzione dell'elettroutensile.
L'uso dell'accessorio corretto per il taglio e la sua affilatura, nonché le sue buone condizioni.
La tenuta della presa sulle impugnature e se vengono utilizzati eventuali accessori antivibrazioni e anturumore.
L'adeguatezza dell'utilizzo dell'elettroutensile rispetto a quanto previsto.

Questo elettroutensile potrebbe causare l'insorgenza della sindrome della vibrazione dell'avambraccio se il suo utilizzo non viene gestito correttamente.

AVVERTENZA: per essere precisi, una stima del livello di esposizione nelle attuali condizioni di utilizzo dovrebbe anche tenere conto di tutte le parti del ciclo operativo, come le volte in cui lo strumento viene spento e il tempo in cui viene lasciato girare a vuoto senza realmente fare il suo lavoro. Questo potrebbe ridurre significativamente il livello di esposizione sul periodo di lavoro totale.

Aiuto a minimizzare il rischio di esposizione alle vibrazioni e al rumore.
Usare sempre scalpelli, trapani e lame affilati.
Conservare questo elettroutensile sempre in conformità a queste istruzioni e mantenerlo ben lubrificato (dove appropriato).
Se l'utensile deve essere utilizzato regolarmente, investire in accessori antivibrazioni e antirumore.
Pianificare il lavoro in modo da suddividere i lavori che implicano le maggiori vibrazioni nell'arco di più giorni.

4.USO CONFORME ALLE NORME

Questo elettroutensile è stato progettato per eseguire tagli lungovena e trasversali su legno e altri materiali in linee di taglio rette, rimanendo solidamente appoggiati sul pezzo da lavorare.

5.ISTRUZIONI OPERATIVE

NOTA: leggere scrupolosamente il manuale di istruzioni prima di usare l'attrezzo.

MONTAGGIO E FUNZIONAMENTO

AZIONE	FIGURA
PRIMA DEL FUNZIONAMENTO	
Inserimento del pacco batteria	Vedi Fig. A1
Rimozione del pacco batteria	Vedi Fig. A2
Caricamento della batteria	Vedi Fig. A3
Controllo dello stato di carica della batteria **NOTA:** Fig. A4 si applica solo al pacchetto batterie con indicatore luminoso della batteria.	Vedi Fig. A4
MONTAGGIO	
Montaggio E Rimozione Della Lama **NOTA: Occorre premare il pulsante di blocco del mandrino per allentare o stringere il bullone della lama.** **AVVERTENZA:** Rimuovere sempre la batteria prima di sostituire la lama!	Vedi Fig. B
Alloggiamento chiavi esagonali	Vedi Fig. C
Regolazione della profondità di taglio Guida di taglio	Vedi Fig. D
Interruttore D'Accensione / Spegnimento **AVVERTENZA:** Durante il funzionamento, è necessario mantenere sempre la massima attenzione e il controllo. Tenere le dita lontane dalla piastra di base e non rimuovere la sega dal pezzo in lavorazione mentre la lama è in movimento. **NOTA:** Tenere l'adattatore per la polvere collegato al dispositivo di raccolta quando si utilizza l'utensile.	Vedi Fig. E

Taglio parallelo e trasversale **NOTA:** Quando si esegue un taglio trasversale diritto o un taglio a strappo, allineare la linea di taglio con la guida di taglio a 0 gradi sulla piastra di base.	Vedi Fig. F1
Tagli angolati **NOTA:** Quando si esegue un taglio angolato, regolare lo smusso sull'impostazione desiderata tra zero e 50 gradi. Se si esegue un taglio obliquo a 45 gradi, allineare la linea di taglio con la guida di taglio a 45 gradi sulla piastra di base.	Vedi Fig. F2
Rimozione dell'adattatore per la polvere.	Vedi Fig. G

6.SUGGERIMENTI DI LAVORO PER L'UTENSILE

Se l'utensile diventa troppo caldo, farlo funzionare a vuoto per 2-3 minuti in modo da raffreddare il motore. Evitare l'uso prolungato a velocità molto basse. Proteggere le lame di taglio da battute e da colpi. Non forzare l'elettroutensile. Applicare una pressione leggera e continua per evitare il surriscaldamento dei denti della lama. Un avanzamento troppo veloce comporta un sensibile calo della prestazione dell'elettroutensile, riducendo la durata complessiva delle lame e della macchina. La prestazione di taglio e la qualità del taglio dipendono in modo determinante sia dallo stato che dalla forma dei denti della lama. Per questo motivo è necessario utilizzare soltanto lame ben affilate e adatte al materiale in lavorazione.
Scelta delle lame: 24 denti per lavori generici, circa 40 denti per tagli più precisi, più di 40 denti per tagli molto precisi su superfici delicate, lastre di cemento, ecc.
Utilizzare solo lame consigliate.

7.MANUTENZIONE

Rimuovere la batteria dall'utensile prima di eseguire qualsiasi regolazione, riparazione o manutenzione.
Mantenere gli utensili affilati e puliti per un rendimento miglio ree più sicuro. Osservare le istruzioni per la lubrificazione e la sostituzione degli accessori. L'elettroutensile non richiede lubrificazione o manutenzione aggiuntiva. Al suo interno non sono presenti parti riparabili da parte dell'utilizzatore.
Non usare mai acqua o detergenti chimici per pulire l'elettroutensile. Pulire con un panno asciutto. Conservare sempre gli elettroutensili in luoghi asciutti. Tenere pulite le aperture di ventilazione del motore. Tenere puliti dalla polvere tutti i controlli operativi.
Spolverare periodicamente polvere e trucioli dal coprilama e dalla base per garantire prestazioni corrette.

PER GLI UTENSILI A BATTERIA
La temperatura ambientale d'uso e conservazione dell'elettroutensile e della batteria è di 0 ~ 45°C.
La temperatura ambientale raccomandata per il caricabatterie durante la ricarica è di 0 ~ 40°C.

8.RISOLUZIONE DEI PROBLEMI

Problema	Possibili cause	Possibile soluzione
L'attrezzo non si avvia quando si usa l'interruttore d'accensione/ spegnimento.	Il pacco batteria non è inserito. Il pacco batteria è spento.	Controllare per assicurarsi che il pacco batteria sia ben collegato a una presa funzionante. Caricamento della batteria.
Profondità di taglio non precisa	Sulla parte posteriore della base si è accumulata della segatura.	Scuotere la segatura. Considerare di collegare un sistema d'aspirazione per la raccolta della polvere.
La lama gira o scivola.	Lama non è agganciata strettamente al mandrino.	Rimuovere la lama ed installarla di nuovo come descritto nella sezione **Montaggio E Rimozione Della Lama.**

La lama non taglia una linea retta.	La lama non è affilata. La lama non è installata correttamente.	Installare una nuova lama affilata sulla sega. Controllare che la lama sia installata correttamente. Utilizzare una guida parallela.
La lama dà contraccolpi quando si inizia un taglio.	Lama non gira abbastanza velocemente.	Lasciare sempre che la lama raggiunga la massima velocità, quindi guidare la sega nel pezzo in lavorazione.

9.TUTELA AMBIENTALE

I prodotti elettrici non possono essere gettati tra i rifiuti domestici. L'apparecchio da rottamare deve essere portato al centro di riciclaggio per un corretto trattamento. Controllare con le autorità locali o con il rivenditore per localizzare il centro di riciclaggio più vicino.

10.DICHIARAZIONE DI CONFORMITÀ

NOI,
Positec Germany GmbH
Postfach 680194, 50704 Cologne, Germany

Dichiariamo che l'apparecchio,
Descrizione **Sega circolare a batteria**
Codice **WX526 WX526.X (5-designazione del macchinario rappresentativo del Sega)**
Funzioni **Taglio di diversi materiali, con una lama rotante dentata**

È conforme alle seguenti direttive,
2006/42/EC
2014/30/EU
2011/65/EU&(EU)2015/863

conforme a,
EN 62841-1
EN 62841-2-5
EN IEC 55014-1
EN IEC 55014-2
EN IEC 63000

Il responsabile autorizzato alla compilazione della documentazione tecnica,
Nome Marcel Filz
Indirizzo Positec Germany GmbH
Postfach 680194, 50704 Cologne, Germany

2024/03/11
Allen Ding
Vice capo ingegnere, testing e certificazione
Positec Technology (China) Co., Ltd
18, Dongwang Road, Suzhou Industrial Park, Jiangsu
215123, P.R. China

TABLA DE CONTENIDOS

1. SEGURIDAD DEL PRODUCTO
2. LISTA DE COMPONENTES
3. CARACTERÍSTICAS TÉCNICAS
4. UTILIZACIÓN REGLAMENTARIA
5. INSTRUCCIONES DE FUNCIONAMIENTO
6. CONSEJOS DE TRABAJO PARA SU HERRAMIENTA
7. MANTENIMIENTO
8. RESOLUCIÓN DE PROBLEMAS
9. PROTECCIÓN AMBIENTAL
10. DECLARACIÓN DE CONFORMIDAD

1.SEGURIDAD DEL PRODUCTO ADVERTENCIAS DE SEGURIDAD GENERALES SOBRE HERRAMIENTAS ELÉCTRICAS

ADVERTENCIA: Lea todas las advertencias de seguridad, instrucciones, ilustraciones y especificaciones que acompañan a esta herramienta eléctrica. *Si no se respetan todas las instrucciones que se indican abajo, podría producirse una descarga eléctrica, un incendio o alguien podría resultar herido de gravedad.*

Conserve todas las advertencias e instrucciones para futuras consultas.
El término "herramienta eléctrica" en todas las advertencias siguientes corresponde a la herramienta eléctrica con o sin cable.

1) ZONA DE TRABAJO

a) **Mantener su lugar de trabajo limpio y bien iluminado.** *Bancos de trabajo desordenados y lugares oscuros invitan a los accidentes.*

b) **No utilizar herramientas eléctricas en atmósferas explosivas, como por ejemplo en presencia de líquidos inflamables, gases o polvo.** *Las herramientas eléctricas crean chispas que pueden encender el polvo o los vapores.*

c) **Mantener alejados a los niños y visitantes mientras opera una herramienta eléctrica.** *Las distracciones pueden hacerle perder el control.*

2) SEGURIDAD ELÉCTRICA

a) **Los enchufes de la herramienta eléctrica deben encajar perfectamente en el tomacorriente. Nunca modificar el enchufe de ninguna manera. No utilizar adaptadores con herramientas eléctricas conectadas a tierra.** *Los enchufes no modificados y los que encajan perfectamente en el tomacorriente reducirán el riesgo de descarga eléctrica*

b) **Evitar el contacto del cuerpo con superficies conectadas a tierra tales como caños, radiadores, cocinas y heladeras.** *Existe un riesgo creciente de descarga eléctrica si su cuerpo queda conectado a tierra.*

c) **No exponer las herramientas eléctricas a la lluvia y no guardar en lugares húmedos.** *El agua que penetra en ellas aumentará el riesgo de una descarga eléctrica.*

d) **No abusar del cable. Nunca utilizar el cable para transportar, tirar o desenchufar la herramienta eléctrica. Mantener el cable alejado del calor, del aceite, de bordes agudos o piezas móviles.** *Los cables dañados o enredadas aumentan el riesgo de descarga eléctrica.*

e) **Cuando utilice su herramienta eléctrica al aire libre, emplear un prolongador apto para uso en exteriores.** *El empleo de cables para uso al aire libre reduce el riesgo de descarga eléctrica.*

f) **Si es necesario utilizar la herramienta motorizada en un lugar muy húmedo, utilice una fuente de alimentación con dispositivo de corriente residual (RCD).** *El uso de un RCD reduce el riesgo de descarga eléctrica.*

3) SEGURIDAD PERSONAL

a) **Mantenerse alerta, poner atención en lo que está haciendo y utilice el sentido común mientras opera una herramienta eléctrica. No emplear la herramienta cuando se encuentre cansado o bajo la influencia de drogas, alcohol o medicación.** *Un momento de falta de atención durante el manejo de herramientas eléctricas puede dar lugar a daños corporales serios.*

b) **Utilizar equipo de seguridad. Usar siempre protección ocular.** *Equipo de seguridad como máscaras contra el polvo, zapatos antideslizantes de seguridad, sombrero o protección auditiva para condiciones apropiadas reducirá daños corporales.*

c) **Evite el arranque accidental. Asegúrese de que el interruptor se encuentra desactivado antes de enchufar la máquina o colocar la batería, al tomar la herramienta o transportarla.** *Transportar herramientas con el dedo en el interruptor o enchufar la herramienta cuando el interruptor está encendido invitan a los accidentes.*

d) **Retire llaves de ajuste o llaves inglesas antes de poner la herramienta en funcionamiento.** *Una llave que queda unida a una pieza móvil de la herramienta puede originar daños corporales.*

e) **No extralimitarse. Mantenerse firme y con buen equilibrio en todo momento.** *Esto permite un*

mejor control de la herramienta en situaciones inesperadas.

f) **Vestirse apropiadamente. No usar ropa suelta ni alhajas. Mantener su cabello, ropa y guantes alejados de las piezas móviles.** *La ropa suelta, las alhajas o el cabello largo pueden ser atrapados por las piezas móviles.*

g) **Si se proporcionan dispositivos para la extracción y recolección de polvo, asegurarse de que estos estén conectados y utilizados correctamente.** *El uso de estos dispositivos puede reducir peligros relacionados con el polvo.*

h) **No permita que el hecho de estar familiarizado con el uso de herramientas le haga volverse descuidado o ignorar las normas de seguridad.** *La falta de atención puede provocar heridas graves en una fracción de segundo.*

4) MANTENIMIENTO DE LA HERRAMIENTA MOTORIZADA

a) **No forzar la herramienta eléctrica. Utilizar la herramienta eléctrica correcta para su aplicación.** *La herramienta eléctrica correcta hará el trabajo mejor y más seguro a la velocidad para la cual fue diseñada.*

b) **No utilizar la herramienta eléctrica si el interruptor no la enciende o apaga.** *Cualquier herramienta eléctrica que no pueda ser controlada con el interruptor es peligrosa y debe ser reparada.*

c) **Desconecte el enchufe de la toma eléctrica y/o la batería de la herramienta antes de realizar cualquier ajuste, cambiar un accesorio o guardar la herramienta.** *Tales medidas de seguridad preventivas reducen el riesgo de arranque accidental de la herramienta.*

d) **Mantener las herramientas eléctricas que no usa fuera del alcance de los niños y no permita que personas no familiarizadas con la herramienta o con estas instrucciones maneje la herramienta eléctrica.** *Las herramientas eléctricas son peligrosas en manos de usuarios inexpertos.*

e) **Revisar las herramientas eléctricas. Comprobar si hay desalineamiento o atascamiento de piezas móviles, rotura de piezas en general y cualquier otra condición que pueda afectar la operación normal de la herramienta. Si se verifican daños, recurra a un service calificado antes de volver a usar la herramienta.** *Las herramientas mal mantenidas causan muchos accidentes.*

f) **Mantener las piezas de corte limpias y afiladas.** *Puesto que son menos probables de atascarse y más fáciles de controlar.*

g) **Utilizar la herramienta eléctrica, accesorios y brocas etc., de acuerdo con estas instrucciones y de la manera prevista para el tipo particular de herramienta eléctrica, teniendo en cuenta las condiciones de trabajo y el trabajo a ser realizado.** *El uso de la herramienta eléctrica para otras operaciones distintas de lo previsto podría dar lugar a una situación peligrosa.*

h) **Mantenga las empuñaduras y las superficies de agarre secas, limpias y sin aceite ni grasa.** *Una empuñadura o una superficie de agarre resbaladiza dificultan la correcta manipulación y el control de la herramienta en situaciones imprevistas.*

5) UTILIZACIÓN Y MANTENIMIENTO DE LA BATERÍA

a) **Recargar solamente con el cargador indicado por el fabricante.** *Un cargador adaptado a un tipo de batería podría crear un riesgo de incendio si se utiliza con una diferente batería.*

b) **Utilizar las herramientas eléctricas solamente con baterías especialmente adaptadas.** *La utilización de cualquier otra batería podría causar un riesgo de incendio o herida.*

c) **Cuando la batería no está en uso, tenerla lejos de los objetos metálicos como los trombones, las piezas de moneda, las llaves, los clavos, los tornillos, o cualquier otro pequeño objeto metálico susceptibles de establecer una conexión de un terminal a otra.** *El cortocircuito de un terminal a otra puede causar quemaduras o un incendio.*

d) **Hay una fuga de líquido de la batería. Evitar todo contacto. Si entre accidentalmente en contacto con este líquido, lavar con agua limpia. En caso de contacto con los ojos, consultar a un médico.** *El líquido presente en las baterías puede causar irritaciones o quemaduras.*

e) **No utilice una batería o una herramienta que estén dañadas o hayan sido modificadas. Las baterías dañadas y modificadas pueden comportarse de forma imprevisible y provocar un incendio, una explosión o herir a alguien.**

f) **No arroje una batería o herramienta al fuego ni las exponga a una temperatura excesiva.** *La exposición al fuego y a temperaturas superiores a 130 °C puede provocar una explosión.*

g) **Respete todas las instrucciones de carga y no cargue la batería o la herramienta fuera del rango de temperatura especificado en las instrucciones.** *Una carga inadecuada o a una temperatura fuera del rango especificado puede ocasionar daños en la batería y aumentar el riesgo de incendio.*

6) REPARACIÓN

a) **Permitir que el mantenimiento de su herramienta eléctrica sea efectuado por una persona calificada usando solamente piezas de recambio idénticas.** *Esto es primordial para mantener la seguridad de la herramienta eléctrica.*

b) **No intente reparar nunca una batería dañada.** *Cualquier intervención técnica en una batería debe ser realizada exclusivamente por el*

fabricante o por un servicio técnico autorizado.

INSTRUCCIONES DE SEGURIDAD PARA TODAS LAS SIERRAS

PROCEDIMIENTOS DE SERRADO

a) **ADVERTENCIA: Colocar las manos lejos de la superficie de corte y del disco. Tener la segunda mano en el pomo frontal.** *Si ambas manos sostienen la sierra, Ud tendrá una mejor estabilidad y evitará cortarse con el disco.*

b) **No pasar bajo la pieza está cortando.** *La cubierta protectora le protege sobre la pieza de trabajo pero no debajo de esta.*

c) **Ajustar la profundidad de corte al grueso de la pieza que debe trabajar.** *Si el grueso de la pieza es inferior a la profundidad de corte seleccionada, Ud debe tomar precauciones, ya que el disco sobresaldrá debajo de la pieza.*

d) **Nunca mantener la pieza a cortar con las manos o entre los brazos.** *Asegurar la pieza a trabajar en una superficie estable. Es importante fijar (asegurar) la pieza con el fin de evitar todo riesgo de herida.*

e) **Sostenga la herramienta únicamente por medio de superficies aislantes, al realizar una operación en la que el accesorio de corte pueda entrar en contacto con cableado oculto o con su propio cable.** *Su el accesorio de corte entra en contacto con un cable "activo", podría generar una descarga hacia el usuario.*

f) **Durante el corte, utilizar una guía paralela.** *Esto mejora la precisión del corte y evita que el disco se agarrote.*

g) **Siempre utilizar discos de dimensión y diámetro interior correcto e indicados en el manual.** *Discos que no acaten las características de este manual, no girarán correctamente, generando una pérdida de control para el usuario.*

h) **Nunca utilizar discos, arandelas o tuercas dañados o no conformes a este manual.** *Los discos, arandelas y tuercas deben estar en perfectas condiciones de uso.*

CONSEJOS ADICIONALES SE SEGURIDAD PARA SU SIERRA

Causas y forma de prevenir los enganchones o frenadas bruscas del disco

- Este fenómeno puede ser, y debido a la mala alineación del disco, dando como resultado una pérdida de control del usuario, y un repentino y brusco tirón del disco y la herramienta hacia el usuario.
- Es importante ser precavido con estos fenómenos con el fin de evitar todo riesgo de heridas.
- Si el disco se frena o se alinea mal en el corte, éste corre el riesgo de reaccionar en dirección al usuario.

Este fenómeno es el resultado de una mala utilización y/o de un mal montaje y/o de la utilización de discos no adecuados; y puede evitarse siguiendo escrupulosamente las instrucciones de este manual.

a) **Mantener firmemente la sierra con ambas manos para resistir cualquier tipo de reacción o tirón.** *Colocar el cuerpo con objeto de ejercer una fuerza de cada lado del disco y no en alineación con él. La reacción de disco hacia el usuario puede evitarse tomando las precauciones necesarias.*

b) **Cuando detenga el corte, suelte primero el interruptor y mantenga la sierra en la pieza hasta que el disco se detenga completamente.** *Nunca intente retirar la sierra de la pieza cuando el disco esté girando, pues podría ser sorprendido por una brusca reacción del disco y la herramienta hiriéndole seriamente. Tome las precauciones necesarias para evitar estas reacciones.*

c) **Cuando vuelva a poner en marcha su sierra sobre una pieza, centre la cuchilla y compruebe que los dientes del disco no están en contacto con la pieza.** *Si los dientes estuvieran en contacto con la pieza, el enganchón sería inevitable en el momento de la puesta en marcha.*

d) **Sostener (con ayuda de tablas…) los tablones amplios con el fin de evitar el pellizco y frenado del disco.** *Las tablas deben colocarse debajo y a cada lado del tablón, cerca de la línea de corte y del borde del mismo.*

e) **No utilice discos gastados o dañados.** *Discos mal afilados o no conformes a este manual, implican una fricción excesiva y en consecuencia un riesgo importante de enganchones.*

f) **Las palancas de bloqueo de profundidad e inclinación deben apretarse correctamente antes de emprender un corte.** *Si las palancas de ajuste no se aprietan correctamente, existe un riesgo importante de pellizco del disco y su bloqueo.*

g) **Cuando realice cortes donde el grosor del material supere en radio del disco,** *tome las máximas precauciones en cuanto a la existencia de componentes metálicos o peligrosos en su interior que puedan ocasionar enganchones del disco.*

INSTRUCCIONES DE SEGURIDAD DE LA

SIERRA CIRCULAR CON PROTECCIÓN PENDULAR INTERIOR

Función de protección inferior

a) **Verifique que cubierta inferior de protección cierre apropiadamente antes de cada uso. No accione la sierra si esta no se mueve libremente ni se cierra inmediatamente. Nunca ate o fije con abrazaderas la cubierta inferior de protección en la posición abierta.** *Si la sierra se cae accidentalmente, la cubierta inferior puede doblarse. Levántela con el mango retráctil y cerciórese de que se mueva libremente y que no toque el disco u otras partes en todos los ángulos y profundidades de corte.*

b) **Compruebe el funcionamiento del resorte de la cubierta inferior. Si la cubierta y el resorte no están funcionando correctamente, deben ser revisados por un técnico cualificado antes del uso.** *La cubierta inferior puede funcionar lentamente debido a piezas dañadas, restos gomosos o acumulación de desechos.*

c) **La cubierta inferior debe ser plegada manualmente solo en casos de cortes especiales, como cortes mediante descenso vertical o cortes compuestos. Levante la cubierta inferior por el mango retráctil y cuando el disco penetre en el material, la cubierta deberá ser soltada.** *Para las demás operaciones de aserrado, la cubierta inferior debe funcionar automáticamente.*

d) **Siempre verifique que la cubierta de protección inferior esté cubriendo el disco antes de colocar la sierra sobre el banco o el suelo.** *Asegúrese de que el disco está montado en la posición correcta y de que el tornillo de fijación se encuentra bien apretado. Tome nota del tiempo que tarda la hoja en detenerse una vez que el interruptor ha sido apagado.*

INSTRUCCIONES ADICIONALES DE SEGURIDAD PARA SU HERRAMIENTA

1. Utilice únicamente hojas de sierra recomendadas por el fabricante, que son conformes con EN 847-1 si está previsto su uso con madera u otros materiales similares.
2. No utilice ningún tipo de discos abrasivos.
3. Use sólo hojas de diámetro acorde con las indicaciones.
4. Identifique la hoja de sierra correcta para el material que se va a cortar.
5. Utilice únicamente hojas de sierra que estén marcadas con una velocidad igual o superior a la que está especificada en la herramienta.

ADVERTENCIAS DE SEGURIDAD PARA LA BATERÍA

a) **No desmonte, abra o destruya las pilas o las baterías recargables.**

b) **No provoque un cortocircuito en la batería. No almacene las baterías de forma descuidada en una caja o cajón donde podría provocar un cortocircuito entre ellas o mediante otros objetos metálicos.** Cuando la batería no esté siendo utilizada, manténgala alejada de objetos metálicos, como clips de papel, monedas, llaves, clavos, tornillos u otros objetos metálicos pequeños, que pueden posibilitar la conexión de un borne con otro. Al provocar un cortocircuito con los bornes de la batería se pueden sufrir quemaduras o generar un incendio.

c) **No exponga las baterías al calor o al fuego. No las guarde expuestas directamente al sol.**

d) **No exponga las baterías a impactos mecánicos.**

e) **En caso de que la batería tenga fugas de líquido, no permita que el líquido entre en contacto con la piel o los ojos. Si se produce el contacto, lave la zona afectada con grandes cantidades de agua y acuda a un médico.**

f) **Mantenga las baterías limpias y secas.**

g) **Limpie los bornes de la batería con un paño limpio si se ensucian.**

h) **Cargue la batería antes de utilizarla. Consulte siempre estas instrucciones y aplique el procedimiento de carga adecuado.**

i) **No deje la batería cargándose durante prolongados períodos de tiempo cuando no se utilice.**

j) **Después de prolongados períodos de almacenamiento, puede que sea necesario cargar y descargar la batería varias veces para obtener el máximo rendimiento.**

k) **Recargue solo con el cargador indicado por Worx. No utilice ningún otro cargador que no sea el específicamente proporcionado para el uso con este equipo.**

l) **No utilice ninguna batería distinta a la diseñada para utilizarse con el aparato.**

m) **Mantenga la batería fuera del alcance de los niños.**

n) **Conserve la documentación original del producto por si tuviera que consultarla en otro momento.**

o) **Extraiga la batería del aparato cuando no lo utilice.**

p) **Deshágase del producto correctamente.**

q) **No se deben mezclar pilas de diferentes fabricantes, capacidad, tamaño o tipo en un mismo dispositivo.**

r) **Mantener la batería lejos de microondas y alta presión.**
s) **¡Advertencia! No utilice baterías no recargables.**

SÍMBOLOS

	Para reducir el riesgo de lesión, lea el manual de instrucciones.
	ADVERTENCIA
	Utilice protección auditiva
	Utilizar protección ocular
	Utilizar una máscara antipolvo
	Si no se eliminan correctamente, las baterías podrían interferir en el ciclo del agua, una situación que pondría en riesgo el ecosistema. Por este motivo, las baterías no deben eliminarse junto con los residuos municipales sin clasificar.
	No quemar
Li-Ion	Batería de iones de litio. Este producto tiene una marca que lo designa para la recogida selectiva, junto con otras pilas y baterías. Una vez recogido, se reciclará o se desmontará con el fin de reducir el impacto en el medioambiente. Las baterías contienen sustancias peligrosas y pueden ser perjudiciales para el medioambiente y para la salud de las personas.
	Antes de cambiar un accesorio o de realizar cualquier ajuste en la herramienta, compruebe que la batería esté desmontada.
	Utilizar guantes de protección
	Madera
	Disco (TCT)
	Bloquear
	Desbloquear
	Los residuos de aparatos eléctricos y electrónicos no deben depositarse en la basura doméstica. Se deben reciclar en las instalaciones especializadas. Consulte a las autoridades locales o el establecimiento para saber cómo reciclar estos productos.

2.LISTA DE COMPONENTES

1.	**GUÍA DE CORTE, 0 GRADOS**
2.	**GUÍA DE CORTE, 45 GRADOS**
3.	**TORNILLO DE FIJACIÓN DEL DISCO**
4.	**ARANDELA DE FIJACIÓN DEL DISCO**
5.	**DISCO**
6.	**ARANDELA DE ASIENTO DEL DISCO**
7.	**EMPUÑADURA ADICIONAL**
8.	**BLOQUEADOR DE CONEXIÓN**
9.	**INTERRUPTOR DE CONEXIÓN/ DESCONEXIÓN**
10.	**EMPUÑADURA**
11.	**ADAPTADOR DE VACÍO ***

12.	PALANCA DE LA PROTECCIÓN MÓVIL INFERIOR
13.	BOTÓN DE BLOQUEO DEL HUSILLO
14.	PESTAÑA DE BATERÍA *
15.	BATERÍA *
16.	LLAVE HEXAGONAL
17.	MARIPOSA DE BLOQUEO DE PROFUNDIDAD
18.	TORNILLO DE AJUSTE DEL ÁNGULO DE CORTE
19.	PLACA BASE PRINCIPAL
20.	ESCALA DE PROFUNDIDAD DE CORTE
21.	GUÍA PARALELA

*** Los accesorios ilustrados o descritos pueden no corresponder al material suministrado de serie con el aparato.**

3.DATOS TÉCNICOS

Modelo **WX526 WX526.X (526 - designación de maquinaria, representantes de Sierras)**

		WX526 WX526.X**
Tensión		20V ⎓ Max.***
Velocidad en vacío		4700 /min
Diámetro exterior de disco		165 mm
Diámetro interior de disco		16 mm
Grosor de la hoja de sierra	TCT disco	1.6 mm
Profundidad máxima de corte		55 mm
Capacidad de corte	Profundidad de corte a 45°	39 mm
	Profundidad de corte a 90°	55 mm
Capacidad de inclinación		0-50°
Peso (Sin batería)		2.5 kg

** X = 1-999, A-Z, M1-M9 solo se utilizan para diferentes clientes, no hay cambios relevantes seguros entre estos modelos
*** Voltaje medido sin carga. El voltaje inicial máximo de la batería es de 20 voltios. El voltaje nominal es de 18 voltios.

BATERÍAS Y CARGADORES RECOMENDADOS

Categoría	Tipo	Capacidad
20V Batería	WA3639	2.0 Ah
20V Cargador	WA3880	2.0 A

Recomendamos que adquiera todos sus accesorios en el mismo establecimiento donde compró la herramienta. Consulte los estuches de los accesorios para más detalles. El personal del establecimiento también puede ayudar y aconsejar.

INFORMACIÓN SOBRE EL RUIDO

Nivel de presión acústica de ponderación	L_{pA} = 91.8 dB(A)
Nivel de potencia acústica de ponderación	L_{wA} = 99.8 dB(A)
K_{pA}&K_{wA}	3.0 dB(A)

Utilice protección auditiva.

INFORMACIÓN SOBRE LAS VIBRACIONES

Los valores totales de vibración se determinan según la norma EN 62841:

Valor de emisión de vibración:	Corte en madera: $a_{h,W}$ = 2.63 m/s²
	Incertidumbre K = 1.5 m/s²

El valor total de vibraciones declarado y el valor de emisiones acústicas declarado se han medido de conformidad con un método de prueba estándar y pueden utilizarse para realizar comparaciones entre herramientas.
El valor total de vibraciones declarado y el valor de emisiones acústicas declarado también pueden utilizarse en una evaluación preliminar de la

exposición.

ADVERTENCIA: Las vibraciones y las emisiones acústicas que se producen durante el uso de la herramienta eléctrica pueden variar respecto a los valores declarados en función de cómo se utilice la herramienta, especialmente dependiendo del tipo de pieza de trabajo que se procese y de otras formas de usar la herramienta:
Cómo se utiliza la herramienta y se cortan o perforan los materiales.
Si la herramienta se encuentra en buenas condiciones de mantenimiento.
Si se utiliza el accesorio correcto para la herramienta y se garantiza que está afilado y en buenas condiciones.
La firmeza de sujeción de las empuñaduras, y el uso de accesorios para reducir las vibraciones y el ruido.
Y si la herramienta se utiliza según su diseño y estas instrucciones.

Esta herramienta podría causar síndrome de vibración del brazo y la mano si no se utiliza correctamente.

ADVERTENCIA: Para conseguir una mayor precisión, debe tenerse en cuenta una estimación del nivel de exposición en condiciones reales de todas las partes del ciclo de uso, como los tiempos durante los que la herramienta está apagado o cuando está en funcionamiento pero no está realizando ningún trabajo. Ello podría reducir notablemente el nivel de exposición sobre el periodo de carga total.

Minimización del riesgo de exposición a las vibraciones y el ruido.
Utilice SIEMPRE cinceles, brocas y cuchillas afiladas.
Mantenga esta herramienta de acuerdo con estas instrucciones y bien lubricada (si es necesario).
Si la herramienta se va a utilizar de forma habitual, se recomienda adquirir accesorios para reducir las vibraciones y el ruido.
Planifique su programa de trabajo para distribuir el uso de la herramienta a lo largo de varios días.

4.USO INDICADO

Esta herramienta está diseñada para tronzar y cortar transversalmente madera y otros materiales realizando líneas de corte rectas, con la herramienta asentada firmemente sobre la pieza de trabajo.

5.INSTRUCCIONES DE FUNCIONAMIENTO

NOTA: Antes de usar la herramienta lea el manual de instrucciones detenidamente.

MONTAJE Y FUNCIONAMIENTO

ACCIÓN	FIGURA
ANTES DE UTILIZAR	
Instalación de la batería	Véase la fig. A1
Extracción de la batería	Véase la fig. A2
Carga de la batería	Véase la fig. A3
Comprobación del estado de carga de la batería **NOTA:** Fig. A4 solo se aplica al paquete de baterías con luz indicadora de batería.	Véase la fig. A4
MONTAJE	
Montaje y desmontaje de la hoja de la sierra **NOTA: El botón de bloqueo del eje se debe presionar para aflojar o apretar el perno de la cuchilla.** **ADVERTENCIA:** ¡Antes de cambiar la hoja quite siempre la batería!	Véase la fig. B
Almacenamiento de las llaves hexagonales	Véase la fig. C
Ajuste de profundidad de corte Guía de corte	Véase la fig. D
Interruptor De Seguridad **ADVERTENCIA:** Durante el funcionamiento, esté siempre atento y mantenga el control. Mantenga los dedos alejados de la placa base y no retire la sierra de la pieza de trabajo mientras la cuchilla se mueva. **NOTA:** Mantenga el adaptador de polvo conectado al dispositivo de recolección de polvo cuando utilice la herramienta.	Véase la fig. E
Corte longitudinal y perpendicular **NOTA:** Cuando realice un corte transversal recto o longitudinal, alinee la línea de corte con la guía de corte de 0 grados en placa base.	Véase la fig. F1

Cortes en bisel **NOTA:** Cuando realice un corte en ángulo, ajuste el bisel al valor deseado entre cero y 50 grados. Si realiza un corte en bisel de 45 grados, alinee la línea de corte con la guía de corte de 45 grados en la placa base.	Véase la fig. F2
Retirar el adaptador de polvo.	Véase la fig. G

6.CONSEJOS DE TRABAJO PARA SU HERRAMIENTA

Si su herramienta eléctrica se calienta demasiado, hágala funcionar sin carga durante 2-3 minutos para enfriar el motor.
Evite el uso prolongado a velocidades muy bajas.
Proteja las hojas de sierra de los choques y golpes.
Un avance excesivo reduce considerablemente las prestaciones del aparato y la vida útil de la hoja de sierra. El rendimiento al aserrar y la limpieza del corte dependen fuertemente del estado y de la forma del diente de la hoja de sierra. Por ello, utilizar solamente hojas de sierra con buen filo y adecuadas al tipo de material a trabajar.
Elección de cuchillas: 24 dientes para uso general, aprox. 40 dientes para cortes más finos, más de 40 dientes para cortes muy finos en superficies delicadas.
Utilice únicamente las hojas de sierra recomendadas.

7.MANTENIMIENTO

Retire el enchufe de la toma de corriente antes de efectuar cualquier ajuste, reparación o mantenimiento.
Mantenga las herramientas afiladas y limpias para realizar el trabajo mejor y de forma más segura. Siga las instrucciones para lubricar y cambiar los accesorios. Inspeccione los cables de la herramienta periódicamente y, si se dañan, solicite su reparación a un centro de servicio autorizado. Su herramienta eléctrica no requiere de lubricación ni mantenimiento adicional. No posee piezas en su interior que deban ser reparadas por el usuario. Nunca emplee agua o productos químicos para limpiar su herramienta. Use simplemente un paño seco. Guarde siempre su herramienta en un lugar seco. Mantenga limpias las ranuras de ventilación del motor. Mantenga todos los controles de funcionamiento libres de polvo.
Limpie periódicamente el polvo y virutas de la protección y de la base para garantizar que la máquina funcione a pleno rendimiento.

PARA LAS HERRAMIENTAS A BATERÍA
El rango de temperatura ambiente para el funcionamiento y el almacenamiento de la herramienta es de 0°C ~ 45°C.
El rango de temperatura ambiente recomendado para el sistema de carga durante el proceso de carga es de 0°C ~ 40°C.

8.RESOLUCIÓN DE PROBLEMAS

Síntomas	Causas posibles	Solución posible
La herramienta no arranca al pulsar el interruptor de encendido.	El pack de baterías no está conectado. El pack de baterías está apagado.	Comprobar si el pack de baterías está correctamente conectado a una salida en funcionamiento. Cargar la batería.
Profundidad de corte inexacta	Se ha acumulado polvo en la parte trasera de la base.	Sacuda el polvo. Considere conectar un aspirador para recoger el polvo.
La cuchilla gira o resbala	La hoja no está firmemente encajada con el mandril.	Retire la hoja y vuelva a montarla como se describe en la sección **Montaje y desmontaje de la hoja de la sierra.**
La hoja no corta en línea recta.	La hoja está roma. La hoja no está montada correctamente.	Monte una hoja nueva y afilada en la sierra. Compruebe que la hoja esté montada correctamente. Utilice una guía paralela.
Retroceso de la hoja al empezar un corte	La hoja no está girando suficientemente rápido.	Siempre deje que la cuchilla alcance la velocidad máxima, y luego guíe la sierra en la pieza de trabajo.

9.PROTECCIÓN AMBIENTAL

Los residuos de aparatos eléctricos y electrónicos no deben depositarse en la basura doméstica. Se deben reciclar en las instalaciones especializadas. Consulte a las autoridades locales o el establecimiento para saber cómo reciclar estos productos.

10.DECLARACIÓN DE CONFORMIDAD

Los que reciben,
Positec Germany GmbH
Postfach 680194, 50704 Cologne, Germany

Declaran que el producto
Descripción **Sierra circular alimentada por batería**
Modelo **WX526 WX526.X (5-designación de maquinaria, representantes de Sierras)**
Función **De corte de diversos materiales con una hoja dentada de rotación**

Cumple con las siguientes Directivas
2006/42/EC
2014/30/EU
2011/65/EU&(EU)2015/863

Normativas conformes a
EN 62841-1
EN 62841-2-5
EN IEC 55014-1
EN IEC 55014-2
EN IEC 63000

La persona autorizada para componer el archivo técnico,
Nombre Marcel Filz
Dirección Positec Germany GmbH
Postfach 680194, 50704 Cologne, Germany

2024/03/11
Allen Ding
Ingeniero Jefe Adjunto, Pruebas y Certificación
Positec Technology (China) Co., Ltd
18, Dongwang Road, Suzhou Industrial Park,
Jiangsu 215123, P.R. China

ÍNDICE

1. SEGURANÇA DO PRODUTO
2. LISTA DE COMPONENTES
3. DADOS TÉCNICOS
4.. ÂMBITO DE UTILIZAÇÃO
5. INSTRUÇÕES DE FUNCIONAMENTO
6. DICAS DE TRABALHO PARA A SUA FERRAMENTA
7. MANUTENÇÃO
8. RESOLUÇÃO DE PROBLEMAS
9. PROTECÇÃO AMBIENTAL
10. DECLARAÇÃO DE CONFORMIDADE

1.SEGURANÇA DO PRODUTO AVISOS GERAIS DE SEGURANÇA DE FERRAMENTAS ELÉCTRICAS

AVISO Leia todos os avisos de segurança, instruções, ilustrações e especificações fornecidos com esta ferramenta elétrica. *Caso não siga todas as instruções listadas de seguida poderá resultar e choque elétrico, incêndio e/ou lesões graves.*

Guarde estas instruções para referência futura. *Os termos "ferramenta eléctrica" utilizados em todos os avisos constantes destas instruções referem-se à sua ferramenta eléctrica accionada por bateria (sem cabo de alimentação).*

1) LOCAL DE TRABALHO

a) Mantenha o local de trabalho limpo e bem arrumado. *Áreas com pouca iluminação e desordenadas podem provocar acidentes.*

b) Não utilize o aparelho em locais onde existam líquidos, gases ou poeiras inflamáveis e onde exista o risco de explosão. *As ferramentas eléctricas produzem faíscas que podem inflamar poeiras ou gases.*

c) Mantenha as pessoas e particularmente as crianças afastadas da ferramenta eléctrica durante o seu funcionamento. *Qualquer distracção pode fazê-lo perder o controlo do berbequim.*

2) SEGURANÇA ELÉCTRICA

a) A ficha do berbequim deve encaixar bem na tomada de alimentação. Nunca modifique fichas, seja de que maneira for. Não utilize nenhuma ficha de adaptação com ferramentas eléctricas que tenham ligação à terra. *Fichas não modificadas e tomadas de corrente adequadas reduzem o risco de choque eléctrico.*

b) Evite o contacto do corpo com superfícies ligadas à terra como tubos, aquecedores, fogões e frigoríficos. *Existe um aumento do risco de choque eléctrico se o seu corpo estiver em contacto com a terra ou a massa.*

c) Não exponha este equipamento à chuva ou humidade. *A infiltração de água num aparelho eléctrico aumenta o risco de choque eléctrico.*

d) Não maltrate o cabo de alimentação. Nunca utilize o cabo para transportar, puxar ou desligar o aparelho da tomada de corrente. Mantenha o cabo afastado de fontes de calor, óleos, arestas afiadas ou peças em movimento. *Cabos danificados ou enredados aumentam o risco de choque eléctrico.*

e) Quando trabalhar com uma ferramenta eléctrica ao ar livre, use um cabo de extensão adequado para utilização no exterior. *A utilização de um cabo adequado para uso exterior reduz o risco de choque eléctrico.*

f) Se não puder evitar a utilização de uma ferramenta eléctrica num local húmido, utilize uma fonte de alimentação protegida contra corrente residual. *A utilização de um dispositivo com protecção contra corrente residual reduz o risco de choque eléctrico.*

3) SEGURANÇA DE PESSOAS

a) Esteja atento, observe o que está a fazer e seja prudente sempre que trabalhar com uma ferramenta eléctrica. Não utilize nunca uma ferramenta eléctrica quando estiver cansado ou sob a influência de drogas, álcool ou medicamentos. *Um momento de desatenção quando se utiliza uma ferramenta eléctrica pode causar lesões graves.*

b) Utilize equipamentos de segurança. Use sempre óculos de protecção. *Equipamentos de segurança, tais como máscaras protectoras, sapatos de sola antiderrapante, capacetes ou protecções auriculares devidamente utilizados reduzem o risco de lesões.*

c) Evite o arranque acidental da ferramenta. Certifique-se de que o comutador de alimentação está desligado antes de ligar a ferramenta à fonte de alimentação e/ou à bateria, antes de pegar nela ou antes de a transportar. *Se mantiver o dedo no interruptor ou accionar o aparelho enquanto este estiver ligado podem ocorrer acidentes.*

d) Remova quaisquer chaves de ajuste ou de porcas antes de ligar a ferramenta eléctrica. *Chaves de porcas ou de ajuste fixadas a peças*

móveis do berbequim podem causar lesões.

e) **Não exceda as suas próprias capacidades.** *Mantenha sempre o corpo em posição firme e de equilíbrio, o que lhe permite controlar melhor a ferramenta eléctrica em situações imprevistas.*

f) **Use roupa apropriada. Não use vestuário solto ou artigos de joalharia. Mantenha o cabelo e as roupas e luvas afastados das peças móveis.** *Roupas soltas, artigos de joalharia ou cabelos compridos podem ser agarrados por peças em movimento.*

g) **Se forem fornecidos dispositivos para a montagem de unidades de extracção ou recolha de resíduos, Assegure-se de que são montados e utilizados adequadamente.** *A utilização destes dispositivos pode reduzir os perigos relacionados com a presença de resíduos.*

h) **Não permita que a familiaridade obtida do uso frequente de ferramentas o tornem complacente o o faça ignorar os princípios de segurança da ferramenta.** *Uma ação descuidada pode causar lesões graves numa fração de segundo.*

4) UTILIZAÇÃO E MANUTENÇÃO DA FERRAMENTA ELÉCTRICA

a) **Não force a ferramenta. Utilize a ferramenta eléctrica apropriada para cada aplicação.** *A utilização da ferramenta eléctrica apropriada executa o trabalho de forma melhor e mais segura, à velocidade para a qual foi concebida.*

b) **Não utilize esta ferramenta se o interruptor estiver deficiente, não ligando ou desligando.** *Qualquer ferramenta eléctrica que não possa ser controlada pelo interruptor é perigosa e deve ser reparada.*

c) **Desligue a ficha da tomada elétrica e/ ou remova o conjunto de pilhas, caso seja possível removê-lo, da ferramenta elétrica antes de realizar quaisquer ajustes, substituir acessórios ou armazenar ferramentas elétricas.** *Estas medidas de segurança preventivas reduzem o risco de activação acidental da ferramenta.*

d) **Quando não estiver a usar a ferramenta eléctrica, guarde-a fora do alcance das crianças e não deixe que esta seja utilizada por pessoas que não a conheçam, nem tenham lido as instruções.** *As ferramentas eléctricas são perigosas nas mãos de utilizadores inexperientes.*

e) **Realize a manutenção de ferramentas elétricas e acessórios. Verifique quaisquer desalinhamentos, encaixes de peças móveis, quebras e outras condições que possam afectar o funcionamento. Se esta ferramenta estiver avariada, mande-a reparar antes a utilizar.** *Muitos acidentes são causados pela manutenção deficiente de ferramentas eléctricas.*

f) **Mantenha as ferramentas de corte limpas e afiadas.** *As ferramentas de corte com manutenção adequada e arestas de corte afiadas têm menos probabilidades bloquear e são mais fáceis de controlar.*

g) **Utilize a ferramenta eléctrica, acessórios, brocas, etc. em conformidade com estas instruções e da forma prevista para este tipo específico de ferramenta, tendo em conta as condições presentes e o trabalho a executar.** *A utilização de ferramentas eléctricas para aplicações diferentes daquelas a que se destinam pode levar a situações de perigo.*

h) **Mantenha as pegas e as superfícies de aderência secas, limpas e sem óleo e massa lubrificante.** *As pegas e superfícies de aderência escorregadias não permitem o manuseamento e controlo seguros da ferramenta em situações inesperadas.*

5) USO E TRATAMENTO DE APARELHOS COM ACUMULADOR

a) **Apenas deverá carregar em carregadores, acumuladores recomendados pelo fabricante.** *Um carregador que é apropriado para um tipo de acumulador, pode causar um incêndio se se for utilizado para carregar outros acumuladores.*

b) **Apenas utilize nas ferramentas eléctricas os acumuladores previstos.** *A utilização de outros acumuladores pode levar a lesões e riscos de incêndio.*

c) **Quando o acumulador não estiver em uso, mantenha-o afastado de outros objectos de metal, como por exemplo agrafos, moedas, chaves, pregos, parafusos, ou outros pequenos objectos metálicos que possam ligar em ponte os contactos.** *Um curto circuito entre os contactos do acumulador pode causar queimaduras ou incêndio.*

d) **Aplicações inadequadas podem provocar fugas do líquido do acumulador. Evite o contacto com este líquido. No caso de um contacto acidental, lave imediatamente com água fresca. Se o líquido entrar em contacto com os olhos, procure um auxílio médico.** *O líquido que escapa do acumulador pode levar a irritações ou queimaduras da pele.*

e) **Não utilize um conjunto de baterias ou ferramenta que esteja danificado ou tenha sido modificado.** *As baterias danificadas ou modificadas podem exibir um comportamento imprevisto, resultando em incêndio, explosão ou risco de lesão.*

f) **Não exponha um conjunto de baterias ou ferramenta ao fogo ou temperatura excessiva.** *A exposição ao fogo ou temperatura superior a 130 ºC pode causar explosão.*

g) **Siga todas as instruções de carregamento e não carregue o conjunto das baterias ou ferramenta fora do intervalo de temperatura especificado nas instruções.** *O carregamento indevido ou a temperatura fora do intervalo especificado pode danificar a bateria e aumentar o risco de incêndio.*

6) **ASSISTÊNCIA TÉCNICA**

a) **A sua ferramenta eléctrica só deve ser reparada por um técnico de assistência qualificado e devem ser apenas utilizadas peças de substituição genuínas, mantendo assim a segurança da ferramenta.**

b) **Nunca faça a manutenção de conjuntos de baterias danificados.** *A manutenção de conjuntos de baterias só deve ser efetuado pelo fabricante ou prestadores de serviço autorizados.*

INSTRUÇÕES DE SEGURANÇA PARA TODAS AS SERRAS

PROCEDIMENTOS DE SERRAR

a) ⚠ **ADVERTENCIA: Mantenha as mãos afastadas de área de corte e da lâmina. Mantenha uma das mãos no manípulo auxiliar ou na caixa do motor.** *Se segurar a serra com as duas mãos, não há perigo de serem cortadas pela lâmina.*

b) **Não tenha nem coloque nada por baixo da peça de trabalho.** *Por baixo da peça de trabalho, a protecção não pode defendê-lo da lâmina.*

c) **Ajuste a profundidade de corte à espessura da peça de trabalho.** *Por baixo da peça de trabalho, deve ficar visível pelo menos um dente completo de toda a lâmina.*

d) **Nunca segure com as mãos uma peça que estiver a cortar, nem a apoie nas pernas. Fixe a peça de trabalho numa plataforma estável.** *É importante apoiar a peça de trabalho adequadamente para minimizar o risco de exposição do corpo, prisão da lâmina ou perda de controlo.*

e) **Segure a ferramenta eléctrica agarrando nas superfícies isoladas quando realizar um trabalho em que a ferramenta de corte possa estar em contacto com cablagem oculta ou com o próprio cabo.** *O contacto com um fio "sob tensão" também expõe as partes metálicas da ferramenta eléctrica "sob tensão" e pode causar um choque eléctrico ao operador.*

f) **Quando serrar madeira no sentido do comprimento utilize sempre um calço ou uma régua como guia.** *Isto melhora a exactidão do corte e reduz as hipóteses de prisão da lâmina.*

g) **Utilize sempre lâminas com a dimensão correcta e o formato (diamante versus circular) dos orifícios do veio.** *As lâminas que não coincidam com as peças de montagem da serra funcionarão excentricamente, causando a perda de controlo.*

h) **Nunca utilize as anilhas ou a porca da lâmina danificadas ou impróprias.** *As anilhas e a porca da lâmina foram concebidas especificamente para a sua serra, para um rendimento e segurança do trabalho óptimos.*

INSTRUÇÕES DE SEGURANÇA ADICIONAIS PARA TODAS AS SERRAS

Causas e medidas de prevenção do operador contra o recuo

- o recuo é uma reacção repentina quando uma lâmina da serra está entalada, presa ou desalinhada, que provoca o descontrolo da serra e faz com saia da peça de trabalho na direcção do operador;
- quando a lâmina está entalada ou presa no fecho do entalhe, a lâmina encrava e o motor reage movendo rapidamente a unidade para trás na direcção do operador;
- Se a lâmina estiver torcida ou desalinhada durante o corte, os dentes na extremidade de retorno podem descer mais fundo na superfície superior da madeira, fazendo com que a lâmina salte do entalhe e recue na direcção do operador.

O recuo é o resultado de uma má utilização e/ou procedimentos ou condições de funcionamento incorrectos, que poderá evitar se tomar as precauções abaixo descritas.

a) **Segure bem na pega com as duas mãos na serra e coloque os braços de forma a resistir às forças de recuo. Posicione o corpo em cada lado da lâmina, mas não em paralelo com a lâmina.** *O recuo poderá fazer com que lâmina salte para trás, mas as forças de recuo podem ser controladas pelo operador se forem tomadas precauções adequadas.*

b) **Quando a lâmina estiver presa ou o corte for interrompido por qualquer razão, solte o gatilho e segure na serra imóvel no material até a lâmina parar completamente. Nunca tente tirar a serra da peça de trabalho ou puxar a serra para trás enquanto a lâmina estiver em movimento, caso contrário pode ocorrer o recuo.** *Investigue e aplique medidas correctivas para eliminar a causa de prisão da lâmina.*

c) **Quando voltar a utilizar a serra na peça de trabalho, centre a lâmina da serra no entalhe e verifique se os dentes da lâmina não estão encravados no material.** *Se a lâmina da serra*

estiver presa pode avançá-la ou recuá-la da peça de trabalho, e a serra volta a funcionar.

d) **Painéis de suporte grandes para minimizar o risco de entalação ou de recuo da lâmina. Os painéis grandes tendem a vergar sob ao seu próprio peso.** *Os suportes devem ser colocados por baixo do painel em ambos os lados próximo da linha de corte e da extremidade do painel.*

e) **Não utilize lâminas desgastadas ou danificadas.** *Quaisquer conjuntos de lâminas em más condições ou não afiados provocam o atrito excessivo, a prisão da lâmina e o recuo.*

f) **As alavancas de bloqueio e de ajuste do ângulo e profundidade da lâmina, devem estar bem fixas antes de iniciar o corte.** *Quaisquer alterações de ajuste da lâmina durante o corte podem causar prisões e recuos.*

g) **Tome precauções adicionais quando fizer um "corte profundo " em paredes falsas ou outras superfícies já existentes.** *A lâmina saliente pode cortar objectos que podem provocar o recuo.*

INSTRUÇÕES DE SEGURANÇA PARA UMA SERRA CIRCULAR COM PROTECÇÃO PENDULAR INTERIOR

FUNCIONAMENTO DA PROTECÇÃO INFERIOR

a) **Verifique se protecção inferior está correctamente fechada antes de cada utilização. Não trabalhe com a serra se a protecção inferior não se mover livremente e fechar repentinamente. Nunca fixe nem aperte a protecção inferior na posição de aberta.** *Se a serra cair acidentalmente, a protecção inferior pode ficar dobrada. Levante a protecção inferior com o manípulo de retracção, certifique-se de que a protecção se move livremente e não toque na lâmina ou em quaisquer outras peças, em todos os ângulos e profundidades de corte.*

b) **Verifique o funcionamento da mola da protecção inferior. Se a protecção e a mola não funcionarem correctamente têm que ser reparadas antes da utilização.** *A protecção inferior pode funcionar lentamente devido a peças danificadas, resíduos pegajosos ou acumulação de resíduos.*

c) **A protecção inferior só deve ser recuada manualmente para cortes especiais, tais como "cortes profundos" e "cortes mistos". Levante a protecção inferior pelo manípulo de retracção, e assim que a lâmina entrar no material, a protecção inferior pode ser libertada.** *Para todos os outros cortes, a protecção inferior deve funcionar automaticamente.*

d) **Verifique sempre se a protecção inferior está a cobrir a lâmina, antes de colocar a serra na bancada ou no chão.** *Uma lâmina sem protecção e inclinada pode fazer com a serra ande para trás, cortando tudo o que estiver no seu caminho. Tenha atenção ao tempo que a lâmina demora a parar depois de o interruptor ser activado.*

REGRAS DE SEGURANÇA ADICIONAIS DA SERRA CIRCULAR

1. Utilize apenas lâminas de serra recomendadas pelo fabricante que possuam conformidade com a EN 847-1, caso se destine a utilização em madeira ou materiais análogos.
2. Não utilize quaisquer rodas abrasivas.
3. Utilize diâmetros de serras apenas de acordo com as indicações.
4. Identifique a lâmina de serra correta a utilizar para o material a cortar.
5. Utilize apenas lâminas de serra que estejam marcadas com uma velocidade igual ou superior à velocidade marcada na ferramenta.

AVISOS DE SEGURANÇA PARA A BATERIA

a) **Não desmonte, abra ou corte as células da bateria.**

b) **Não submeta a bateria a curto-circuitos. Não armazena as baterias ao acaso numa caixa ou gaveta onde possam provocar um curto-circuito ou submetidas a curto-circuitos por materiais condutores.** Quando não estiver a utilizar a bateria, mantenha-a afastada de outros objectos metálicos, como clipes, moedas, chaves, pregos, parafusos ou outros pequenos objectos de metal, que possam realizar uma ligação de um terminal a outro. Um curto-circuito dos terminais da bateria pode provocar queimaduras ou um incêndio.

c) **Não exponha a bateria ao calor ou a incêndios. Evite o armazenamento à exposição de luz solar directa.**

d) **Não exponha a bateria ao choque eléctrico.**

e) **Em casos de fugas na bateria, não permita que o líquido entre em contacto com a pele ou olhos. Caso entre em contacto, lave a área afectada com quantidades abundantes de água e procure aconselhamento médico.**

f) **Mantenha a bateria limpa e seca.**

g) **Limpe os terminais da bateria com um pano limpo e seco em caso de sujidade.**

h) **A bateria necessita de ser carregada antes de ser utilizada. Consulte sempre estas instruções e utilize o procedimento de carga correcto.**
i) **Não mantenha a bateria a carregar quando não for utilizada.**
j) **Após longos períodos de tempos de armazenamento, pode ser necessário carregar e descarregar a bateria diversas vezes para obter o desempenho máximo.**
k) **Recarregue apenas com o carregador especificado pela Worx. Não utilize um carregador que não se encontra especificado para a utilização com o equipamento.**
l) **Não utilize uma bateria que não se encontra concebida para a utilização com o equipamento.**
m) **Mantenha a bateria fora do alcance das crianças.**
n) **Preserve as informações originais do produto para futura referência.**
o) **Retire a bateria do equipamento quando não estiver em utilização.**
p) **Elimine-a de forma adequada.**
q) **Não misture pilhas de diferente fabrico, capacidade, tamanho ou tipo num dispositivo.**
r) **Mantenha a bateria longe de fornos micro-ondas e altas pressões.**
s) **Aviso! Não utilize pilhas não recarregáveis.**

SÍMBOLOS

	Para reduzir o risco de ferimentos o utilizador deve ler o manual de instruções
	AVISO
	Utilizar protecção auricular
	Usar óculos de protecção
	Usar máscara protectora
	Akumulátory sa môžu pri nesprávnom spôsobe likvidácie dostať do systému kolobehu vody, čo môže ohroziť vlastný ekosystém. Doslúžile akumulátory nelikvidujte ako zmesový komunálny odpad.
	Não queimar
	Akumulátor Li-Ion. Tento výrobok bol označený symbolom “triedený odpad” pre všetky jednotlivé a zložené akumulátory. Preto musí byť s ohľadom vplyvu na životné prostredie po doslúžení recyklovaný alebo demontovaný. Akumulátory obsahujú nebezpečné látky, preto môžu byť nebezpečné pre životné prostredie a ľudské zdravie.
	Verifique se a bateria foi removida antes de substituir os acessórios ou efetuar quaisquer ajustes na ferramenta.
	Usar luvas de protecção
	Madeira
	TCT Lâmina
	Bloquear
	Desbloquear
	Akumulátor Li-Ion. Tento výrobok bol označený symbolom “triedený odpad” pre všetky jednotlivé a zložené akumulátory. Preto musí byť s ohľadom vplyvu na životné prostredie po doslúžení recyklovaný alebo demontovaný. Akumulátory obsahujú nebezpečné látky, preto môžu byť nebezpečné pre životné prostredie a ľudské zdravie.

2.LISTA DE COMPONENTES

1.	GUIA DE CORTE, 0º
2.	GUIA DE CORTE, 45º
3.	PARAFUSO DA LÂMINA
4.	FLANGE EXTERIOR
5.	LÂMINA DA SERRA
6.	FLANGE INTERIOR
7.	PUNHO ADICIONAL
8.	BLOQUEIO DE LIGAÇÃO
9.	INTERRUPTOR DE LIGAR/DESLIGAR
10.	PUNHO
11.	ADAPTADOR DE VÁCUO *
12.	ALAVANCA DA PROTECÇÃO INFERIOR
13.	TECLA DE TRAVAMENTO DE VEIO
14.	FECHO DO CONJUNTO DE BATERIAS *
15.	CONJUNTO DE BATERIAS *
16.	CHAVE DE BOCAS
17.	PROFUNDIDADE DE ESCALA DE CORTE
18.	BLOQUEIO DO ÂNGULO DA PLACA BASE
19.	PLACA DE BASE PRINCIPAL
20.	ESCALA DE PROFUNDIDADE DE CORTE
21.	GUIA PARALELA

*** Acessórios ilustrados ou descritos não estão totalmente abrangidos no fornecimento.**

3.DADOS TÉCNICOS

Tipo **WX526 WX526.X (526 - designação de aparelho mecânico, representativo de Serra circular)**

		WX526 WX526.X**
Tensão		20V ⎓ Max.***
Velocidade sem carga		4700 /min
Dimensão da lâmina		165 mm
Orifício da lâmina		16 mm
Espessura da lâmina de serra	TCT Lâmina	1.6 mm
Profundidade máxima de corte		55 mm
Capacidade de corte	Profundidade de Corte a 45°	39 mm
	Profundidade de Corte a 90°	55 mm
Capacidade angular		0-50°
Peso da máquina(Ferramenta nua)		2.5 kg

** X = 1-999, A-Z, M1-M9, são utilizados apenas para clientes diferentes, não há alterações relevantes seguras entre esses modelos.
*** Tensão medida sem carga. A tensão inicial da bateria atinge o máximo de 20 volts. A tensão nominal é de 18 volts.

BATERIAS E CARREGADORES SUGERIDOS

Categoria	Tipo	Capacidade
20V Baterias	WA3639	2.0 Ah
20V Carregador	WA3880	2.0 A

Recomendamos-lhe que compre todos os acessórios no fornecedor onde tenha adquirido a ferramenta. Para mais pormenores, consulte a embalagem destes. Os comerciais também pode ajudar e aconselhar.

NOISE INFORMATION

Pressão de som avaliada	L_{pA}= 91.8 dB(A)
Potência de som avaliada	L_{wA}= 99.8 dB(A)
K_{pA}&K_{wA}	3.0 dB(A)
Potência de som avaliada	

INFORMAÇÃO DE VIBRAÇÃO

Os valores totais de vibração (soma de vectores triaxíferos) são determinados de acordo com a normativa EN 62841:

Valor da emissão da vibração:	Cortar madeira: $a_{h,W}$ = 2.63 m/s^2
	Instabilidade K = 1.5 m/s²

O valor total de vibração declarado e o valor de emissão de ruído declarado foram medidos de acordo com um método de teste normalizado e poderão ser utilizados para comparar ferramentas entre si.
O valor total de vibração declarado e o valor de emissão de ruído declarado também poderão ser utilizados numa avaliação preliminar da exposição.
AVISO: a vibração e as emissões de ruído durante o uso efetivo da ferramenta elétrica podem diferir do valor declarado, em função das formas como a ferramenta é utilizada, especialmente no que se refere ao tipo de peça de trabalho que é processada em função dos seguintes exemplos e de outras variações sobre como a ferramenta é utilizada:
O modo como a ferramenta é utilizada, os materiais a cortar ou perfurar.
A ferramenta estar em boas condições e bem conservada.
A utilização do acessório correcto para a ferramenta e a garantia de que está afiado e em boas condições.
A tensão de aderência nas pegas e se são utilizados acessórios anti-vibração e ruído.
Se a ferramenta é utilizada para o objectivo para a qual foi concebida e segundo as instruções.

Esta ferramenta pode causar síndrome de vibração mão-braço, se não for adequadamente utilizada.

AVISO: Para ser preciso, uma estimativa do nível de exposição nas condições actuais de utilização deve ter em conta todas as partes do ciclo de operação, como os tempos em que a ferramenta está desligada e quando está em funcionamento, mas inactiva, ou seja, não realizando o seu trabalho. Isto poderá reduzir significativamente o nível de exposição durante o período total de trabalho.

Ajudar a minimizar a sua vibração e risco de exposição ao ruído.
Utilize SEMPRE formões, brocas e lâminas afiadas.
Mantenha esta ferramenta de acordo com as instruções e bem lubrificada (quando aplicável).
Se a ferramenta tiver de ser utilizada regularmente, invista em acessórios anti-vibração e anti-ruído.
Planeie o seu horário de trabalho de forma a distribuir a utilização de ferramentas de alta vibração ao longo de vários dias.

4.UTILIZAÇÃO DE ACORDO COM AS DISPOSIÇÕES

A ferramenta serve para ripar e cortar madeira na transversal e outros materiais em linhas de corte retas, com apoio firme na peça de trabalho.

5.OPERATING INSTRUCTIONS

NOTA: Antes de usar a ferramenta, leia o livro de instruções cuidadosamente.

MONTAGEM E FUNCIONAMENTO

AÇÃO	FIGURA
ANTES DO FUNCIONAMENTO	
Instalar o conjunto de pilhas	Veja Figura A1
Remover o conjunto de pilhas	Veja Figura A2
Carregamento da bateria	Veja Figura A3
Verificação do estado de carga da bateria **NOTA:** A Figura A4 aplica-se apenas ao pacote de bateria com luz indicadora de bateria.	Veja Figura A4
MONTAGEM	
Montagem e Remoção da lâmina de serra **NOTA: O botão de bloqueio do veio tem de ser premido para soltar ou apertar o parafuso da lâmina.** **AVISO:** Remova sempre a bateria antes de substituir a lâmina!	Veja Figura B
Área para armazenamento da chave hexagonal	Veja Figura C
Ajuste da profundidade de corte Guia de corte	Veja Figura D

Ligar e desligar ⚠ **AVISO:** Durante o funcionamento, mantenha-se sempre alerta e mantenha o controlo. Mantenha os dedos afastados da placa da base e não retire a serra da peça de trabalho enquanto a lâmina estiver em movimento. **NOTA:** Mantenha o adaptador contra poeira conectado ao dispositivo de coleta de poeira ao usar a ferramenta.	Veja Figura E
De rasgo e corte cruzado **NOTA:** Ao efetuar um corte transversal direito ou um corte longitudinal, alinhe a linha de corte com a guia de corte de 0º na placa da base.	Veja Figura F1
Cortes de bisel **NOTA:** Ao efetuar um corte angular, ajuste o bisel para a posição desejada entre zero e 50º. Se efetuar um corte em bisel a 45º, alinhe a linha de corte com a guia de corte a 45º na placa da base.	Veja Figura F2
Remover o adaptador de pó.	Veja Figura G

6.DICAS DE TRABALHO PARA A SUA FERRAMENTA

Se a sua ferramenta eléctrica aquecer muito, faça-a funcionar em vazio durante 2 a 3 minutos para arrefecer o motor. Evite utilizações prolongadas a velocidades muito baixas.
Proteja as lâminas da serra contra impacto e choque. Exercer força extrema no corte pode reduzir significativamente a capacidade de desempenho da ferramenta e reduzir a vida útil da lâmina da serra.
O desempenho da serragem e a qualidade do corte dependem essencialmente do estado e do número de dentes da lâmina de serra. Como tal, utilize apenas lâminas de serra afiadas adequadas para o material a ser cortado.
Seleção de lâminas: 24 dentes para trabalho em geral, aprox. 40 dentes para cortes mais finos, mais de 40 dentes para cortes muito finos em superfícies delicadas, diamante para ladrilho, painel de cimento, etc.
Utilize apenas lâminas de serra recomendadas.

7.MANUTENÇÃO

Remova o conjunto de pilhas da ferramenta antes de realizar qualquer ajuste, reparação ou manutenção.
Mantenha as ferramentas afiadas e limpas para um desempenho melhor e mais seguro. Siga as instruções para lubrificar e substituir acessórios. Inspecione os cabos de alimentação da ferramenta periodicamente e, caso se encontrem danificados, envie-os para reparação por parte de serviços de assistência autorizada. A sua ferramenta não requer qualquer lubrificação ou manutenção adicional.
Na sua ferramenta eléctrica, não existem componentes susceptíveis de serem substituídos pelo utilizador. Nunca utilize água ou produtos químicos para limpar a sua ferramenta. Limpe-a com um pano macio e seco. Guarde sempre a sua ferramenta num local seco. Mantenha as ranhuras de ventilação do motor devidamente limpas. Mantenha todos os controlos de trabalho sem poeira.
Limpe periodicamente a poeira e as aparas da proteção e da base de modo a garantir um desempenho apropriado.

Para ferramentas elétricas
O intervalo de temperatura ambiente para a ferramenta e utilização e armazenamento da bateria é entre 0°C e 45°C.
O intervalo de temperatura ambiente recomendado para o sistema de carregamento durante o carregamento é entre 0°C e 40°C.

8.RESOLUÇÃO DE PROBLEMAS

Sintoma	Possíveis Causas	Possível Solução
A ferramenta não efetua o arranque quando o disparo Ligar/Desligar é acionado.	O conjunto de pilhas não está ligado. O conjunto de pilhas está desligado.	Verifique se o conjunto de pilhas está bem ligado à tomada de trabalho. Carregamento da bateria.
Profundidade de corte imprecisa	Poeira de serragem acumulada na parte traseira da base.	Sacuda a poeira de serragem. Pode ligar um aspirador para recolher o pó.

A lâmina roda ou desliza	A lâmina não está bem presa ao eixo.	Remova e volte a instalar a lâmina tal como descrito na secção **INSTALAR / TROCAR A LÂMINA.**
A lâmina não corta em linha reta.	A lâmina está cega. A lâmina não está montada correctamente.	Monte uma lâmina nova e afiada na serra. Verifique se a lâmina está montada correctamente. Utilize uma guia de extremidade.
A lâmina ressalta quando começa a cortar	A lâmina não está a rodar suficientemente rápido	Deixe sempre a lâmina atingir a velocidade máxima e depois guie a serra para a peça de trabalho.

9.PROTECÇÃO AMBIENTAL

Os equipamentos eléctricos não devem ser despositados com o lixo doméstico. Se existirem instalações adequadas deve reciclá-los. Consulte a sua autoridade local para tratamento de lixos ou fornecedor para obter aconselhamento sobre reciclagem.

10.DECLARAÇÃO DE CONFORMIDADE

Nós,
Positec Germany GmbH
Postfach 680194, 50704 Cologne, Germany

Declaramos que o produto
Descrição **Serra circular sem fio**
Tipo **WX526 WX526.X (5-designação de aparelho mecânico, representativo de Serra circular)**
Função **Corte de materiais diversos, com uma lâmina rotativa dentadas**

Cumpre as seguintes Directivas
2006/42/EC
2014/30/EU
2011/65/EU&(EU)2015/863

Normas em conformidade com
EN 62841-1
EN 62841-2-5
EN IEC 55014-1
EN IEC 55014-2
EN IEC 63000

Pessoa autorizada a compilar o ficheiro técnico,
Nome Marcel Filz
Endereço Positec Germany GmbH
Postfach 680194, 50704 Cologne, Germany

2024/03/11
Allen Ding
Engenheiro-chefe adjunto, Teste e Certificação
Positec Technology (China) Co., Ltd
18, Dongwang Road, Suzhou Industrial Park,
Jiangsu 215123, P.R. China

INHOUDSOPGAVE

1. PRODUCTVEILIGHEID
2. ONDERDELENLIJST
3. TECHNISCHE GEGEVENS
4. GEBRUIK VOLGENS BESTEMMING
5. BEDIENINGSINSTRUCTIES
6. TIPS VOOR HET WERKEN MET UW APPARAAT
7. ONDERHOUD
8. PROBLEMEN OPLOSSEN
9. BESCHERMING VAN HET MILIEU
10. CONFORMITEITVERKLARING

1.PRODUCTVEILIGHEID ALGEMENE VEILIGHEIDSWAARSCHUWINGEN VOOR VERMOGENSMACHINE

WAARSCHUWING Lees alle veiligheidswaarschuwingen, instructies, illustraties en specificaties die bij dit elektrisch gereedschap werden meegeleverd. *Het niet opvolgen van alle onderstaande voorschriften kan tot een elektrische schok, brand en/of ernstig persoonlijk letsel leiden.*

Bewaar alle waarschuwingen en instructies voor latere naslag.
De term "(elektrisch) gereedschap" in de waarschuwingen hieronder, verwijst naar uw op netspanning werkende gereedschap (met stroomdraad) of uw accugereedschap (draadloos).

1) WERKGEBIED

a) **Houd uw werkgebied schoon en zorg ervoor dat deze goed verlicht is.** *In rommelige en slecht verlichte werkgebieden gebeuren sneller ongelukken.*

b) **Gebruik elektrisch gereedschap niet in explosieve atmosferen, zoals in de nabijheid van ontvlambare vloeistoffen, gassen of stof.** *Elektrisch gereedschap veroorzaakt vonken die de stof of de gassen kunnen doen ontvlammen.*

c) **Houd kinderen en omstanders uit de buurt terwijl u met elektrisch gereedschap werkt.** *Afleidingen kunnen ervoor zorgen dat u de controle over het gereedschap verliest.*

2) ELEKTRISCHE VEILIGHEID

a) **De stekker van het elektrisch gereedschap moet passen in het stopcontact. Pas de stekker op geen enkele manier aan om te zorgen dat hij wel past. Gebruik geen adapterstekkers terwijl u geaard elektrisch gereedschap gebruikt.** *Onaangepaste stekkers die in het stopcontact passen, verminderen de kans op een elektrische schok.*

b) **Vermijd lichamelijk contact met geaarde of gegronde oppervlakken, zoals buizen, radiatoren, fornuizen en koelkasten.** *Als uw lichaam geaard of gegrond is, is er een grotere kans op een elektrische schok.*

c) **Stel uw elektrische gereedschap niet bloot aan regen of natte omstandigheden.** *Water dat elektrisch gereedschap kan binnendringen, vergroot de kans op een elektrische schok.*

d) **Gebruik de stroomdraad niet op een andere manier dan waarvoor deze gemaakt is. Trek niet aan de stroomdraad, ook niet om de stekker uit het stopcontact te krijgen en draag het gereedschap niet door het aan de stroomdraad vast te houden. Houd de stroomdraad uit de buurt van hitte, olie, scherpe hoeken en bewegende onderdelen.** *Beschadigde of verwarde stroomdraden vergroten de kans op een elektrische schok.*

e) **Wanneer u het elektrische gereedschap buitenshuis gebruikt, dient u te zorgen voor een verlengsnoer dat geschikt is voor gebruik buitenshuis.** *Het gebruik van een verlengsnoer dat geschikt is voor gebruik buitenshuis, vermindert de kans op een elektrische schok.*

f) **Moet een krachtmachine in een vochtige locatie worden gebruikt, gebruik dan een aardlekschakelaar (ALS).** *Een ALS vermindert het gevaar op elektrische schokken.*

3) PERSOONLIJKE VEILIGHEID

a) **Blijf alert, kijk waar u mee bezig bent en gebruik uw gezonde verstand wanneer u met elektrisch gereedschap werkt. Gebruik geen elektrisch gereedschap wanneer u moe bent of onder de invloed van drugs, alcohol of medicijnen.** *Een moment van onoplettendheid bij het gebruik van elektrisch gereedschap kan leiden tot ernstig persoonlijk letsel.*

b) **Gebruik een veiligheidsuitrusting. Draag altijd oogbescherming.** *Een veiligheidsuitrusting, zoals een stofmasker, schoenen met antislipzolen, een veiligheidshelm, of oorbescherming die onder de juiste omstandigheden gebruikt wordt, vermindert de kans op persoonlijk letsel.*

c) **Pas op dat het apparaat niet onbedoeld wordt gestart. Zorg ervoor dat de schakelaar uit staat voordat u de voeding en/of batterij aansluit, en als u de machine oppakt en draagt.** *Gereedschap dragen terwijl u uw vinger op de schakelaar houdt, of de stekker in het stopcontact steken terwijl het gereedschap ingeschakeld staat, is vragen om ongelukken.*

d) **Verwijder inbussleutels of moersleutels**

voordat u het gereedschap inschakelt. *Een sleutel die nog in of op een draaiend onderdeel van het elektrische gereedschap zit, kan leiden tot ernstig persoonlijk letsel.*

e) **Werk niet boven uw macht. Zorg er altijd voor dat u stevig staat en goed in balans bent.** *Hierdoor heft u betere controle over het gereedschap in onverwachte situaties.*

f) **Draag geschikte kleding. Draag geen loszittende kleding of sieraden. Houd uw haar, kleding en handschoenen uit de buurt van bewegende onderdelen.** *Loszittende kleding, sieraden of lang haar kan vast komen te zitten in bewegende onderdelen.*

g) **Wanneer er apparaten worden bijgeleverd voor stofafzuiging en –opvang, zorg er dan voor dat deze aangesloten zijn en op de juiste manier gebruikt worden.** *Het gebruik van deze apparaten vermindert de gevaren die door stof kunnen ontstaan.*

h) **Als u gereedschap veelvuldig gebruikt, dan kan dit leiden tot het negeren van de veiligheidsprincipes, probeer dit te vermijden.** *Een achteloze actie kan binnen een fractie van een seconde leiden tot ernstig letsel.*

4) GEBRUIK EN ONDERHOUD VAN ELEKTRISCH GEREEDSCHAP

a) **Forceer het gereedschap niet. Gebruik gereedschap dat voor de toepassing geschikt is.** *Het gebruik van geschikt gereedschap levert beter werk af en werkt veiliger als het gebruikt wordt op de snelheid waar het voor ontworpen is.*

b) **Gebruik het gereedschap niet wanneer de aan/uitschakelaar niet functioneert.** *Gereedschap dat niet kan worden bediend met behulp van de schakelaar is gevaarlijk en dient te worden gerepareerd.*

c) **Neem de stekker uit het stopcontact en/of verwijder de batterij voordat u instellingen veranderd, toebehoren vervangt of de machine opbergt.** *Deze preventieve veiligheidsmaatregelen verminderen de kans op het ongewild inschakelen van het gereedschap.*

d) **Berg gereedschap dat niet gebruikt wordt buiten het bereik van kinderen op en laat personen die niet bekend zijn met het gereedschap of met deze veiligheidsinstructies het gereedschap niet bedienen.** *Elektrisch gereedschap kan in de handen van ongetrainde gebruikers gevaarlijk zijn.*

e) **Onderhoud elektrisch gereedschap op de juiste wijze. Controleer of bewegende onderdelen nog goed uitgelijnd staan, of ze niet ergens vastzitten en controleer op elke andere omstandigheid die ervoor kan zorgen dat het gereedschap niet goed functioneert. Wanneer het gereedschap beschadigd is, dient u het te repareren voordat u het in gebruik neemt.** *Veel ongelukken worden veroorzaakt door slecht onderhouden elektrisch gereedschap.*

f) **Houd snijdend gereedschap schoon en scherp.** *Goed onderhouden snijdend gereedschap met scherpe zaagbladen/messen zal minder snel vastlopen en is makkelijker te bedienen.*

g) **Gebruik het gereedschap, de accessoires, de bitjes, enz. in overeenstemming met deze instructies en op de manier zoals bedoeld voor het specifieke type elektrisch gereedschap, rekening houdend met de werkomstandigheden en het uit te voeren werk.** *Het gereedschap gebruiken voor andere doeleinden dan waar deze voor ontworpen is, kan gevaarlijke situaties opleveren.*

h) **Houd de handgrepen en grijpoppervlakten droog, schoon en vrij van olie en smeermiddel.** *Glibberige handgrepen en grijpoppervlakken laten geen veilige hantering toe, en zorgen ervoor dat u geen controle hebt over het gereedschap in onverwachte omstandigheden.*

5) GEBRUIK EN ONDERHOUD VAN ACCUGEREEDSCHAP

a) **Laad het accupack alleen op met de door de fabrikant aangegeven oplader.** *Een oplader die geschikt is voor het ene type accupack, kan brand veroorzaken wanneer die gebruikt wordt voor een ander type accupack.*

b) **Gebruik het gereedschap uitsluitend met het aangegeven accupack.** *Door het gebruik van andere accupacks ontstaat de kans op letsel of brand.*

c) **Wanneer het accupack niet gebruikt wordt, dient u het uit de buurt te houden van metalen voorwerpen, zoals paperclips, munten, sleutels, spijkers, schroeven of andere kleine metalen voorwerpen die een verbinding kunnen maken tussen de contactpunten van de terminal.** *Het kortsluiten van de accuterminals kan zorgen voor brandwonden of brand.*

d) **Onder extreme omstandigheden kan er vloeistof uit de accu lopen; raak deze vloeistof niet aan. Wanneer u toch onverhoopt met de vloeistof in aanraking komt, dient u dit onmiddellijk af te spoelen met water. Wanneer de vloeistof in de ogen komt, dient u zo snel mogelijk een arts te raadplegen.** *Vloeistof die afkomstig is uit de accu kan irritatie of brandwonden veroorzaken.*

e) **Gebruik geen accu of gereedschap dat beschadigd of aangepast is.** *Beschadigde of aangepaste accu's kunnen onvoorspelbaar reageren, wat kan leiden tot brand, explosie of het veroorzaken van letsel.*

f) **Stel een accu of gereedschap niet bloot aan vuur of extreme temperatuur.** *Blootstelling aan brand of een temperatuur boven 130°C kan explosie veroorzaken.*

g) **Volg alle instructies en laad de accu**

of het gereedschap niet op buiten het temperatuurbereik dat vermeld is in de handleiding. *Onjuist opladen of opladen bij temperaturen buiten het aangegeven bereik kan de accu beschadigen en het risico op brand vergroten.*

6) SERVICE

a) Laat uw elektrisch gereedschap repareren door een bevoegde reparateur die alleen originele reserveonderdelen gebruikt. *Zo bent u er zeker van dat uw gereedschap veilig blijft.*

b) Repareer nooit beschadigde accu's. *Reparatie van accu's mag alleen worden uitgevoerd door de fabrikant of geautoriseerde onderhoudstechnici.*

VEILIGHEIDSINSTRUCTIES VOOR ALLE ZAGEN

ZAAGMETHODE

a) WAARSCHUWING: Houd handen uit de buurt van het zaaggedeelte van het blad. Houd uw vrije hand op het hulphandvat of op de motorbehuizing. *Wanneer beide handen de zaag vasthouden, kunt u zich niet in de handen zagen.*

b) Reik niet onder het werkobject. *De beschermkap kan u onder het werkobject niet tegen het zaagblad beschermen.*

c) Stel de zaagdiepte in op de dikte van het werkobject. *Er moet minder dan één tand zichtbaar zijn onder het werkobject.*

d) Houd het werkobject nooit met de handen vast of over uw been. *Zet het werkobject vast op een stabiel platform. Het is belangrijk om het object voldoende te ondersteunen, zodat uw lichaam niet geraakt kan worden, het zaagblad niet vast kan lopen en u de controle over de machine niet verliest.*

e) Houd de machine alleen vast bij de geïsoleerde handgrepen, waneer uw werkzaamheden tot gevolg kunnen hebben dat het accessoire in contact komt met verborgen bedrading of het eigen netsnoer. *Komt het accessoire in contact met een spanningvoerende draad, dank omen de metalen delen van de machine onder spanning staan, wat dodelijk kan zijn voor de gebruiker.*

f) Gebruik bij het schulpen altijd een langsgeleider of een richtliniaal. *Dit zorgt voor een nauwkeurige snede en u verminder de kans op een vastgelopen zaagblad.*

g) Gebruik altijd zaagbladen met opspandoorngaten van de juiste grootte en vorm. *Zaagbladen die niet overeenkomen met de hardware van de zaag zullen excentrisch draaien waardoor u de controle over het apparaat verliest.*

h) Gebruik nooit beschadigde of onjuiste bouten of ringen voor het zaagblad. *De ringen en moeren voor het zaagblad zijn speciaal ontworpen voor deze zaag zodat deze optimaal presteert en veilig gebruikt kan worden.*

OVERIGE VEILIGHEIDSINSTRUCTIES VOOR ALLE ZAGEN OORZAKEN EN VOORKOMING VAN TERUGSLAG

- Terugslag is een plotselinge reactie als het zaagblad klemt, vastloopt of niet goed uitgelijnd is. Hierdoor schiet de zaag omhoog, uit het werkobject en richting de bediener;
- Als het blad klemt of sterk vastloopt omdat de zaagsnede te smal wordt, stopt het zaagblad en als gevolg van de motorreactie schiet het apparaat snel terug richting de bediener;
- Als het blad knikt of niet goed is uitgelijnd, zullen de tanden aan de achterkant van het blad in het bovenste oppervlak van het hout zagen, zodat het blad uit de zaagsnede komt en terugschiet richting de bediener.

Terugslag is het gevolg van verkeerd gebruik en/of onjuiste bediening of omstandigheden.
Dit kan voorkomen worden door de juiste voorzorgsmaatregelen te nemen, zoals hieronder vermeld.

a) Houd de zaag met beide handen goed vast en plaats uw armen zodanig dat u de kracht van een terugslag kunt weerstaan. Ga met uw lichaam aan een van beiden zijden van het zaagblad staan, maar niet op één lijn met het zaagblad. *Terugslag kan ervoor zorgen dat de zaag terugschiet, maar de kracht ervan kan worden weerstaan door de bediener, indien deze de juiste voorzorgsmaatregelen heeft getroffen.*

b) Als het blad vastloopt, of als de snee om welke reden dan ook wordt onderbroken, laat dan de schakelaar los en houd de zaag bewegingsloos in het materiaal totdat het zaagblad volledig stilstaat Probeer nooit de zaag uit het werkobject te halen of terug te trekken terwijl het blad nog beweegt; dit kan een terugslag veroorzaken. *Onderzoek en corrigeer zaken ter voorkoming van het vastlopen van het blad.*

c) Als u de zaag opnieuw aanzet in het werkobject, centreer het zaagblad dan in de zaagsnede en controleer of de zaagtanden niet vastzitten in het materiaal. *Als het zaagblad vastloopt, kan deze omhoog gaan of een terugslag geven zodra de zaag opnieuw wordt gestart.*

d) **Ondersteun grote panelen om zo het risico op het klemmen van het blad en terugslag te voorkomen.** *Grote panelen kunnen onder hun gewicht doorzakken. Ondersteuning dient te worden geplaatst aan beide zijden onder het paneel, nabij de zaagsnede en de rand van het paneel.*
e) **Gebruik geen stompe of beschadigde zaagbladen.** *Onscherpe of onjuist ingestelde bladen produceren een smalle zaagsnede en dit zorgt voor extra frictie, het vastlopen van het blad en een terugslag.*
f) **Bladdiepte en de sluithefbomen voor het instellen van de afschuining moeten goed zijn vergrendeld voordat u kunt gaan zagen.** *Als deze instellingen verschuiven tijdens het zagen, kan het zaagblad vastlopen en een terugslag veroorzaken.*
g) **Wees extra zorgvuldig als u rechtstreeks in een bestaande wand zaagt of andere blinde gebieden.** *Het uitstekende zaagblad zaagt mogelijk in voorwerpen die een terugslag kunnen veroorzaken.*

VELLIGHEIDSINSTRUCTIES VOOR HET ZAGEN MET INTERNE PENDELBEVEILIGING

FUNCTIE ZAAGKAP ONDERAAN

a) **Controleer voor ieder gebruik of de onderste beveiliging op de juiste manier is vergrendeld. Gebruik de zaag niet als de onderste bescherming niet vrij beweegt en onmiddellijk sluit. Klem of bind de onderste bescherming nooit vast in de open positie.** *Als de zaag onopzettelijk valt, kan de onderste bescherming verbuigen. Trek de onderste bescherming omhoog met de terugtrekhendel en zorg ervoor dat deze vrij kan bewegen en het blad of welk ander deel niet raakt in alle hoeken of zaagdiepten.*
b) **Controleer de werking van de veer van de onderste bescherming. Als de bescherming en de veer niet goed functioneren, dienen deze voor gebruik te worden gerepareerd.** *De onderste bescherming werkt misschien niet goed als gevolg van beschadigde onderdelen, gomachtige aanslag of vuil.*
c) **De onderste bescherming dient alleen handmatig te worden teruggetrokken bij speciale sneden zoals rechtstreeks in een oppervlak of samengestelde sneden. Trek de onderste bescherming omhoog met behulp van de terugtrekhendel en zodra het blad in het materiaal gaat, dient u de onderste bescherming los te laten.** *Bij alle andere zaagbewerkingen, werkt de onderste bescherming automatisch.*
d) **Let erop dat de onderste bescherming altijd over het blad zit voordat de zaag op een werkbank of de grond wordt gezet.** *Bij een onbeschermd zaagblad waarbij de motor niet actief is, loopt de zaag terug en snijdt deze in alles wat in de weg zit. Denk eraan dat het even duurt.*

EXTRA VEILIGHEIDSREGELS VOOR UW CIRKELZAAG

1. Gebruik alleen zaagbladen die door de fabrikant worden aanbevolen en beantwoorden aan EN 847-1, als ze bedoeld zijn voor hout en gelijkaardige materialen.
2. Gebruik geen schuurschijven.
3. Gebruik alleen de bladdiameter(s) volgens de markeringen.
4. Identificeer het juiste zaagblad voor het te zagen materiaal.
5. Gebruik alleen zaagbladen die gemarkeerd zijn met een snelheid die gelijk is aan of hoger dan de snelheid die op het apparaat is vermeld.

VEILIGHEIDSINSTRUCTIES VOOR HET ACCUPACK

a) **Batterijcellen en accupacks mogen niet gedemonteerd, geopend of vernietigd worden.**
b) **Sluit accupacks niet kort. Bewaar accupacks niet willekeurig in een doos of lade waar ze elkaar kunnen kortsluiten of door geleidende voorwerpen kortgesloten kunnen worden.** Houd het accupack op een afstand van andere metalen voorwerpen als paperclips, muntstukken, sleutels, nagels, schroeven en andere kleine metalen voorwerpen die de contacten van de accupack kunnen verbinden. Kortgesloten contacten van accupacks kunnen brandwonden of brand veroorzaken.
c) **Stel accupacks niet bloot aan warmte of vuur. Vermijd opslag in direct zonlicht.**
d) **Stel accupacks niet bloot aan mechanische schokken.**
e) **Als een accu lekt dient men voorzichtig te zijn dat de vloeistof niet in contact komt met de huid of de ogen. Als dat toch gebeurt spoelt men de huid onder stromend water en raadpleegt men een arts.**
f) **Houd batterijcellen en accupacks schoon en droog.**
g) **Veeg de aansluitingen van het accupack schoon met een droge doek als ze vuil zijn**

geworden.

h) Accupacks moeten voor gebruik worden opgeladen. Lees de gebruiksaanwijzing voor de juiste laadinstructies.

i) Laat accupacks niet langdurig opladen als ze niet worden gebruikt.

j) Na een lange opslagperiode kan het nodig zijn het accupack enkele keren op te laden en te ontladen voor een optimale prestatie.

k) Laad alleen op met een lader met de technische gegevens van Worx. Gebruik geen andere lader dan de lader die specifiek voor dat doel met de apparatuur is meegeleverd.

l) Gebruikt geen accupack dat niet bedoeld is voor gebruik met deze apparatuur.

m) Houd accupacks buiten het bereik van kinderen.

n) Bewaar de oorspronkelijke instructies van het product voor latere gebruik.

o) Verwijder het batterijpakket uit de apparatuur als het niet in gebruik is.

p) Volg de juiste procedure voor afvalverwijdering na afdanken van dit apparaat.

q) Gebruik geen cellen van verschillende fabrikanten, capaciteit, afmetingen of typen binnen een apparaat.

r) Houd de accu uit de buurt van microgolven en hoge druk.

s) Waarschuwing! Gebruik geen niet-oplaadbare batterijen.

SYMBOLEN

	Lees de gebruikershandleiding om het risico op letsels te beperken
	WAARSCHUWING
	Draag oorbescherming
	Draag een veiligheidsbril
	Draag een stofmasker
	Accu's kunnen in de waterkringloop terechtkomen als ze op onjuiste wijze worden weggegooid, wat gevaarlijk kan zijn voor het ecosysteem. Gooi afgedankte accu's niet weg bij het ongesorteerde huishoudelijke afval.
	Niet verbranden
	Li-Ion-accu Dit product is uitgerust met een symbool dat 'gescheiden inzameling' aanduidt voor alle accu's. Ze worden dan gerecycled of gedemonteerd om de impact op het milieu te verminderen. Accu's kunnen gevaarlijk zijn voor het milieu en de menselijke gezondheid, omdat ze gevaarlijke stoffen bevatten.
	Zorg dat de batterij is verwijderd voordat de toebehoren worden verwijderd of aanpassingen aan het gereedschap worden gemaakt.
	Draag beschermende handschoenen
	Hout
	Zaagblad (TCT)
	Vergrendelen
	Ontgrendelen

	Afgedankte elektrische producten mogen niet bij het normale huisafval terechtkomen. Breng deze producten waar mogelijk naar een recyclecentrum bij u in de buurt. Vraag de verkoper of de gemeente informatie en advies over het recyclen van elektrische apparatuur.

2.ONDERDELENLIJST

1.	ZAAGGELEIDER, 0 GRADEN
2.	ZAAGGELEIDER, 45 GRADEN
3.	BOUT ZAAGBLAD
4.	BUITENSTE FLENS
5.	ZAAGBLAD
6.	BINNENSTE FLENS
7.	EXTRA HANDGREEP
8.	INSCHAKELBLOKKERING
9.	AAN/UIT-SCHAKELAAR
10.	HANDGREEP
11.	STOFZUIGERADAPTER *
12.	HENDEL VAN ONDERSTE KAP
13.	ASVERGRENDELINGSKNOP
14.	PAL ACCUPACK *
15.	ACCUPACK *
16.	INBUSSLEUTEL
17.	VERGRENDELING VOOR SNIJDIEPTE
18.	BLOKKERING VAN VOETPLAAT
19.	VOETPLAAT
20.	VERGRENDELING VOOR SNIJDIEPTE
21.	PARALLEL GELEIDER

***Niet alle afgebeelde of beschreven toebehoren worden standaard meegeleverd.**

3.TECHNISCHE GEGEVENS

Type **WX526 WX526.X (526 - aanduiding van machines, kenmerkend voor Zaag)**

		WX526 WX526.X**
Spanning		20V ⎓ Max.***
Onbelaste snelheid		4700 /min
Grootte van zaagblad		165 mm
Binnendiameter zaagblad		16 mm
Zaagblad dikte	TCT Zaagblad	1.6 mm
Max. schaafdiepte		55 mm
Max. schaafdiepte 67.5 mm	Zaagdiepte bij 45°	39 mm
	Zaagdiepte bij 90°	55 mm
Verstek capaciteit		0-50°
Gewicht machine (Kaal gereedschap)		2.5 kg

** X = 1-999, A-Z, M1-M9 zijn alleen voor verschillende klanten, er zijn geen veiligheidsgerelateerde wijzigingen tussen deze modellen.
*** Spanning gemeten zonder belasting. Beginspanning batterij bereikt maximum 20 volt. Nominale spanning is 18 volt.

JAVASOLT AKKUMULÁTOROK ÉS TÖLTŐK

Categorie	Typ	Hoedanigheid
20V Accu	WA3639	2.0 Ah
20V Lader	WA3880	2.0 A

We raden u aan om accessoires te kopen in de winkel waar het gereedschap wordt verkocht. Zie het accessoirepakket voor meer informatie. Winkelpersoneel kan u helpen en adviseren.

GELUIDSPRODUCTIE

A-gewogen geluidsdruk	L_{pA}= 91.8 dB(A)
A-gewogen geluidsniveau	L_{wA}= 99.8 dB(A)
K_{pA}&K_{wA}	3.0 dB(A)

Draag oorbescherming.

TRILLINGSGEGEVENS

Totale trillingswaarden (triax vector-som) volgens EN 62841:	
Trillingsemissiewaarde:	Zagen in hout: $a_{h,W}$ = 2.63 m/s²
	Onzekerheid K = 1.5 m/s²

De totale waarde van trillingen en geluidsemissie werden gemeten volgens een standaard testmethode en kunnen worden gebruikt om gereedschappen te vergelijken.
De totale waarde van trillingen en geluidsemissie kunnen ook voor een voorlopige beoordeling van de blootstelling worden gebruikt.

WAARSCHUWING: Trillingen en geluidsemissie die tijdens het gebruik van het gereedschap optreden, kunnen verschillen van de opgegeven waarde, dit is afhankelijk van de manier waarop het gereedschap wordt gebruikt, met name van het werkstuk dat wordt bewerkt, afhankelijk van de volgende voorbeelden en andere variaties in de manier waarop het gereedschap wordt gebruikt:
Hoe de machine gebruikt wordt en hoe het materiaal gesneden of geboord wordt.
De conditie en de onderhoudstoestand van de machine.
Gebruik van de juiste toebehoren. Zorg ervoor dat ze scherp zijn en in goede conditie.
Hoe stevig de handgreep wordt vastgehouden en of er anti-trilling en -geluidsaccessoires worden gebruikt.
De machine moet gebruik worden zoals door de ontwerper bedoeld is en in overeenstemming met deze instructies.

Deze machine kan een trillingssyndroom in hand en arm veroorzaken als hij niet op de juiste wijze gehanteerd wordt.

WAARSCHUWING: Voor de nauwkeurigheid moet bij een schatting van het blootstellingsniveau in de feitelijke gebruiksomstandigheden rekening worden gehouden met alle delen van de bewerking, zoals het moment dat de machine wordt uitgeschakeld en de tijden waarop de machine loopt zonder daadwerkelijk gebruikt te worden. Dit kan het blootstellingsniveau over de totale werkperiode aanzienlijk verminderen.
Het risico op blootstelling aan trillingen en geluid verminderen.
Gebruik ALTIJD scherpe beitels, boren en zaagbladen.
Onderhoud de machine volgens deze instructies en houd hem goed gesmeerd (voor zover van toepassing).
Als het gereedschap regelmatig wordt gebruikt, investeer dan in anti-trilling en -geluidsaccessoires.
Plan de werkzaamheden zodat de taken met veel trillingen over een aantal dagen verspreid worden.

4.BEOOGD GEBRUIK

Het gereedschap is bedoeld voor het in de lengte en kruiselings zagen van hout, en andere materialen in rechte lijnen, terwijl het stevig op het werkstuk rust.

5.BEDIENINGSINSTRUCTIES

OPMERKING: lees het instructieboekje aandachtig voor gebruik van het gereedschap.

ASSEMBLAGE EN BEDIENING

ACTIE	AFBEELDING
VOOR GEBRUIK	
De accu installeren	Zie Fig. A1
De accu verwijderen	Zie Fig. A2
De batterij opladen	Zie Fig. A3
Controle van de batterijladingstoestand **OPMERKING:** Fig. A4 is alleen van toepassing op de batterijverpakking met batterij-indicatielampje.	Zie Fig. A4
MONTAGE	
Monteren En Verwijderen Zaagblad **OPMERKING: De spindelvergrendelknop moet worden ingedrukt om de bladbout los of vast te draaien.** **WAARSCHUWING:** Verwijder vóórdat u het zaagblad vervangt altijd eerst de accu!	Zie Fig. B
Opslagplaats voor inbussleutel	Zie Fig. C
Zaagdiepte-instelling Zaaghandleiding	Zie Fig. D

Veiligheidsschakelaar ⚠ **WAARSCHUWING:** Blijf tijdens het gebruik altijd alert en oefen controle uit. Houd uw vingers uit de buurt van de voetplaat en verwijder de zaag niet van het werkstuk terwijl het zaagblad in beweging is. **OPMERKING:** Wanneer u het gereedschap gebruikt, sluit u de stofadapter aan op de stofafscheider.	Zie Fig. E
Kruis- en schulpzagen **OPMERKING:** Wanneer u een rechte afkortzaagsnede of schulpzaagsnede maakt, lijnt u de zaaglijn uit met de 0 graden zaaggeleider op de voetplaat.	Zie Fig. F1
Schuine zaagbewegingen **OPMERKING:** Als u een schuine zaagsnede maakt, stelt u de afschuining in op de gewenste instelling tussen 0 en 50 graden. Als u een 45 graden schuine snede maakt, lijnt u de zaaglijn uit met de 45 graden zaaggeleider op de voetplaat.	Zie Fig. F2
De stofadapter verwijderen.	Zie Fig. G

6.TIPS VOOR HET WERKEN MET UW APPARAAT

Wordt de machine te heet, laat hem dan 2 à 3 minuten onbelast draaien om de motor af te koelen.
Gebruik de zaag niet langere tijd bij een zeer lage snelheid.
Bescherm de zaagbladen tegen schokken en stoten.
Te sterke voorwaartse aandrukkracht beperkt de capaciteit van het gereedschap aanzienlijk en bekort de levensduur van het zaagblad. Zaagcapaciteit en zaagkwaliteit zijn in belangrijke mate afhankelijk van de toestand en de tandvorm van het zaagblad. Gebruik daarom alleen scherpe, voor het te bewerken materiaal geschikte zaagbladen.
Te gebruiken messen: 24 tanden voor algemeen werk, ongeveer 40 tanden voor fijne sneden, meer dan 40 tanden voor zeer fijne sneden in tere oppervlakken.
Gebruik alleen de aanbevolen zaagbladen.

7.ONDERHOUD

Trek de voedingskabel uit de aansluiting voordat u eventuele aanpassingen, reparaties of onderhoud uitvoert.
Houd uw gereedschappen scherp en schoon voor betere en veiligere prestaties. Volg de instructies voor het smeren en vervangen van toebehoren. Inspecteer periodiek de kabels van het gereedschap. Als ze beschadigd zijn moet u ze laten repareren door een erkend onderhoudscentrum. Uw gereedschap vereist geen smering of onderhoud. Dit gereedschap bevat geen onderdelen die door de gebruiker dienen te worden onderhouden. Gebruik nooit water of chemische reinigingsmiddelen voor het schoonmaken van uw elektrische gereedschap. Veeg schoon met een droge doek. Bewaar uw elektrische gereedschap altijd op een droge plaats. Houd de ventilatieopeningen van de motor schoon. Houd alle bedieningselementen vrij van stof.
Verwijder zaagsel en houtkrullen geregeld van de kap en de voetplaat om zeker te zijn van goede prestaties.

VOOR GEREEDSCHAP MET ACCU'S
De omgevingstemperatuur voor het gebruik van het gereedschap en de accu en de opslag ligt tussen 0°C en 45°C.
De aanbevolen omgevingstemperatuur voor het laadsysteem tijdens het opladen ligt tussen 0°C en 40°C.

8.PROBLEMEN OPLOSSEN

Symptoom	Mogelijke oorzaken	Mogelijke Oplossing
Machine start niet als de aan/uitschakelaar bediend wordt.	Accu niet aangesloten. Accu is leeg.	Controleer of de accu goed is aangesloten en of de aansluiting functioneert. Laad de accu op.
Onnauwkeurige zaagdiepte	Opgehoopt zaagsel aan de achterkant van de voetplaat.	Schud het zaagsel weg. Overweeg om stofafzuiging te gebruiken.
Zaagmes draait door of slipt.	Zaagblad zit niet stevig vast op de as.	Verwijder het zaagblad en monteer het zoals beschreven onder **Monteren En Verwijderen Zaagblad**.

Er wordt geen rechte snede gemaakt.	Zaagblad is bot. Zaagblad is niet goed gemonteerd.	Mont eer een nieuw, scherp zaagblad. Controleer of het zaagblad goed gemonteerd is. Gebruik een parallelle geleider.
Terugslag bij het beginnen van een snede	Zaagblad draait niet snel genoeg.	Laat het zaagblad altijd op volle snelheid komen en geleid de zaag vervolgens in het werkstuk.

9.BESCHERMING VAN HET MILIEU

Afgedankte elektrische producten mogen niet bij het normale huisafval terechtkomen. Breng deze producten waar mogelijk naar een recyclecentrum bij u in de buurt. Vraag de verkoper of de gemeente informatie en advies over het recyclen van elektrische apparatuur.

10.CONFORMITEITVERKLARING

Wij,
Positec Germany GmbH
Postfach 680194, 50704 Cologne, Germany

Verklaren dat het product
Beschrijving **Accu Cirkelzaag**
Type **WX526 WX526.X (5-aanduiding van machines, kenmerkend voor Zaag)**
Functie **snijden van verschillende materialen met een draaiende getande zaagblad**

Voldoet aan de volgende richtlijnen,
2006/42/EC
2014/30/EU
2011/65/EU&(EU)2015/863

Normen voldoen aan,
EN 62841-1
EN 62841-2-5
EN IEC 55014-1
EN IEC 55014-2
EN IEC 63000

De persoon die bevoegd is om het technische bestand te compileren,
Naam Marcel Filz
Adres Positec Germany GmbH
Postfach 680194, 50704 Cologne, Germany

2024/03/11
Allen Ding
Plaatsvervangend Chief Ingenieur, Testen en Certificering
Positec Technology (China) Co., Ltd
18, Dongwang Road, Suzhou Industrial Park, Jiangsu 215123, P.R. China

INDHOLDSFORTEGNELSE

1. PRODUKTSIKKERHED
2. AGGREGATELEMENTER
3. TEKNISKE DATA
4. MULIG ANVENDELSE
5. BETJENINGSVEJLEDNING
6. ARBEJDSTIPS TIL STIKSAVEN
7. VEDLIGEHOLDELSE
8. FEJLFINDING
9. MILJØBESKYTTELSE
10. KONFORMITETSERKLÆRING

1.PRODUKTSIKKERHED GENERELLE SIKKERHEDSINSTRUKSER FOR EL-VÆRKTØJ

ADVARSEL: Læs alle sikkerhedsadvarsler, instruktioner, illustrationer og specifikationer, som følger med el-værktøjet. *I tilfælde af manglende overholdelse af anvisningerne nedenfor er der risiko for elektrisk stød, brand og/eller alvorlige personskader.*

Gem alle advarsler og instruktioner til senere brug. *Begrebet "el-værktøj" i advarslerne refererer til el-værktøj, der kører på lysnettet,(med netkabel) samt akku-værktøj (uden netkabel).*

1) SIKKERHED PÅ ARBEJDSPLADSEN

a) **Sørg for, at arbejdsområdet er rent og ryddeligt.** *Uorden eller uoplyste arbejdsområder øger faren for uheld.*

b) **Brug ikke el-værktøjet i eksplosionstruede omgivelser, hvor der er brændbare væsker, gasser eller støv.** *El-værktøj kan slå gnister, der kan antænde støv eller dampe.*

c) **Sørg for, at andre personer og ikke mindst børn holdes væk fra arbejdsområdet, når el-værktøjet er i brug.** *Hvis man distraheres, kan man miste kontrollen over el-værktøjet.*

2) ELEKTRISK SIKKERHED

a) **El-værktøjets stik skal passe til kontakten. Stikket må under ingen omstændigheder ændres. Brug ikke adapterstik sammen med jordforbundet el-værktøj.** *Uændrede stik, der passer til kontakterne, nedsætter risikoen for elektrisk stød.*

b) **Undgå kropskontakt med jordforbundne overflader som f.eks. rør, radiatorer, komfurer og køleskabe.** *Hvis din krop er jordforbundet, øges risikoen for elektrisk stød.*

c) **El-værktøjet må ikke udsættes for regn eller fugt.** *Indtrængning af vand i et el-værktøj øger risikoen for elektrisk stød.*

d) **Brug ikke ledningen til formål, den ikke er beregnet til. Du må aldrig bære el-værktøjet i ledningen, hænge el-værktøjet op i ledningen eller rykke i ledningen for at trække stikket ud af kontakten. Beskyt ledningen mod varme, olie, skarpe kanter eller maskindele, der er i bevægelse.**
Beskadigede eller indviklede ledninger øger risikoen for elektrisk stød.

e) **Hvis el-værktøjet benyttes i det fri, må der kun benyttes en forlængerledning, der er egnet til udendørs brug.** *Brug af forlængerledning til udendørs brug nedsætter risikoen for elektrisk stød.*

f) **Hvis det ikke kan undgås at bruge el-værktøjet i fugtige omgivelser, skal der bruges et HFI-relæ.** *Brug af et HFI-relæ reducerer risikoen for at få elektrisk stød.*

3) PERSONLIG SIKKERHED

a) **Det er vigtigt at være opmærksom, se, hvad man laver, og bruge el-værktøjet fornuftigt. Brug ikke noget el-værktøj, hvis du er træt, har nydt alkohol eller er påvirket af medikamenter eller euforiserende stoffer.** *Få sekunders uopmærksomhed ved brug af el-værktøjet kan føre til alvorlige personskader.*

b) **Brug beskyttelsesudstyr og hav altid beskyttelsesbriller på.** *Brug af sikkerhedsudstyr som f.eks. støvmaske, skridsikkert fodtøj, beskyttelseshjelm eller høreværn afhængig af maskintype og anvendelse nedsætter risikoen for personskader.*

c) **Undgå utilsigtet igangsætning. Kontrollér, at el-værktøjet er slukket, før du tilslutter det til strømtilførslen og/eller akkuen, løfter eller bærer det.** *Undgå at bære el-værktøjet med fingeren på afbryderen og sørg for, at el-værktøjet ikke er tændt, når det sluttes til nettet, da dette øger risikoen for personskader.*

d) **Gør det til en vane altid at fjerne indstillingsværktøj eller skruenøgle, før el-værktøjet tændes.** *Hvis et stykke værktøj eller en nøgle sidder i en roterende maskindel, er der risiko for personskader.*

e) **Undgå en unormal legemsposition. Sørg for at stå sikkert, mens der arbejdes, og kom ikke ud af balance.** *Dermed har du bedre muligheder for at kontrollere el-værktøjet, hvis der skulle opstå uventede situationer.*

f) **Brug egnet arbejdstøj. Undgå løse beklædningsgenstande eller smykker. Hold hår og tøj væk fra dele, der bevæger sig.** *Dele, der er i bevægelse, kan gribe fat i løstsiddende tøj, smykker eller langt hår.*

g) **Hvis støvudsugnings- og opsamlingsudstyr kan monteres, er det vigtigt, at dette tilsluttes og benyttes korrekt.** *Brug af en støvopsugning kan reducere støvmængden og dermed den fare, der er forbundet støv.*
h) **Selvom du kender værktøjet godt og er vant til at bruge det, skal du alligevel være opmærksom og overholde sikkerhedsanvisningerne.** *Et øjebliks uopmærksomhed kan medføre alvorlige personskader.*

4) OMHYGGELIG OMGANG MED OG BRUG AF EL-VÆRKTØJ

a) **Undgå overbelastning af el-værktøjet. Brug altid et el-værktøj, der er beregnet til det stykke arbejde, der skal udføres.** *Med det passende el-værktøj arbejder man bedst og mest sikkert inden for det angivne effektområde.*
b) **Brug ikke et el-værktøj, hvis afbryder er defekt.** *Et el-værktøj, der ikke kan startes og stoppes, er farlig og skal repareres.*
c) **Træk stikket ud af stikkontakten og/eller fjern akkuen, hvis den er aftagelig, før maskinen indstilles, før skift af tilbehørsdele eller før el-værktøjet lægges til opbevaring.** *Disse sikkerhedsforanstaltninger forhindrer utilsigtet start af el-værktøjet.*
d) **Opbevar ubenyttet el-værktøj uden for børns rækkevidde. Lad aldrig personer, der ikke er fortrolige med el-værktøjet eller ikke har gennemlæst disse instrukser, benytte el-værktøjet.**
El-værktøj er farligt, hvis det benyttes af ukyndige personer.
e) **Vedligehold el-værktøj og tilbehørsdele. Kontroller, om bevægelige maskindele fungerer korrekt og ikke sidder fast, og om delene er brækket eller beskadiget, således at el-værktøjets funktion påvirkes. Få beskadigede dele repareret, inden el-værktøjet tages i brug.** *Mange uheld skyldes dårligt vedligeholdte el-værktøjer.*
f) **Sørg for, at skæreværktøjer er skarpe og rene.** *Omhyggeligt vedligeholdte skæreværktøjer med skarpe skærekanter sætter sig ikke så hurtigt fast og er nemmere at føre.*
g) **Brug el-værktøj, tilbehør, indsatsværktøj osv. iht. disse instrukser. Tag hensyn til arbejdsforholdene og det arbejde, der skal udføres.** *Anvendelse af el-værktøjet til formål, som ligger uden for det fastsatte anvendelsesområde, kan føre til farlige situationer.*
h) **Hold håndtag og gribeflader tørre, rene og fri for olie og smørefedt.** *Hvis håndtag og gribeflader er glatte, kan værktøjet ikke håndteres og styres sikkert, hvis der sker noget uventet.*

5) OMHYGGELIG OMGANG MED OG BRUG AF AKKU-VÆRKTØJER

a) **Oplad kun akkuer i ladeaggregater, der er anbefalet af fabrikanten.** *ET ladeaggregat, der er egnet til en bestemt type akkuer, må ikke benyttes med andre akkuer - brandfare.*
b) **Brug kun de akkuer, der er beregnet til værktøjet.** *Brug af andre akkuer øger risikoen for personskader og er forbundet med brandfare.*
c) **Ikke benyttede akkuer må ikke komme i berøring med kontorclips, mønter, nøgler, søm, skruer eller andre små metalgenstande, da disse kan kortslutte kontakterne.***En kortslutning mellem akku-kontakterne øger risikoen for personskader i form af forbrændinger.*
d) **Hvis akkuen anvendes forkert, kan der slippe væske ud af akkuen. Undgå at komme i kontakt med denne væske. Hvis det alligevel skulle ske, skylles med vand. Søg læge, hvis væsken kommer i øjnene.** *Akku-væske kan give hudirritation eller forbrændinger.*
e) **Brug ikke akkuer eller værktøj, som er beskadiget eller modificeret.** *Beskadigede eller modificerede akkuer kan opføre sig uforudsigeligt og forårsage brand, eksplosion eller fare for personskade.*
f) **Akkuer eller værktøj må ikke udsættes for ild eller meget høje temperaturer.** *Ild eller temperaturer over 130°C kan medføre eksplosion.*
g) **Følg alle instruktioner for opladning. Akkuen må ikke oplades ved temperaturer uden for det område, der er angivet i instruktionerne.** *Forkert opladning eller opladning ved temperaturer uden for det angivne område kan medføre skader på akkuen og forøge brandfaren.*

6) SERVICE

a) **Sørg for, at el-værktøj kun repareres af kvalificerede fagfolk og at der kun benyttes originale reservedele.** *Dermed sikres størst mulig maskinsikkerhed.*
b) **Beskadigede akkuer må aldrig repareres.** *Reparation af akkuer må kun udføres af producenten eller autoriserede reparatører.*

SIKKERHEDSANVISNINGER TIL ALLE SAVE

SKÆRINGSPROCEDURER

a) ⚠ **ADVARSEL: Hold hænderne væk fra saveområdet og savklingen.** *Hvis du bruger begge hænder til at holde saven, kan de ikke blive ramt af savklingen.*
b) **Ræk ikke ind under et arbejdsemne.** *Styret kan ikke beskytte dig mod savklingen neden under arbejdsemnet.*
c) **Juster savedybden i forhold til tykkelsen på arbejdsemnet.** *Mindre end hel tand på klingen bør være synlig under arbejdsemnet.*
d) **Hold aldrig det emne, du saver i, i dine hænder**

eller hen over dine ben. *Placer dit arbejdsemne på en stabil flade. Det er vigtigt at understøtte dit emne omhyggeligt for at minimere risikoen for fare, for at savklingen binder eller at du mister kontrollen.*

e) **Hold på el-værktøjet på de isolerede gribeområder, når du udfører arbejde, hvor saven kan komme i kontakt med skjult kabelføring eller dens egen ledning.** *Kontakt med en 'ledende' ledning kan også gøre metaldele på værktøjet 'ledende' og give stød til brugeren.*

f) **Ved fræsning skal du altid bruge afskærmning af fræseren eller en kantretter.** *Dette forbedrer nøjagtigheden på savningen og nedsætter risikoen for at savklingen binder.*

g) **Brug altid savklinger i den rigtige størrelse og med rigtig form på dornhuller.** *Savklinger, der ikke matcher savens montering, vil køre excentrisk, hvilket kan medføre, at du mister kontrollen.*

h) **Brug aldrig beskadigede eller forkerte skiver eller bolte til klingen.** *Skiver og bolte til klingen er specielt beregnet til din sav for at optimere ydelsen og sikkerheden ved brug.*

FLERE SIKKERHEDSINSTRUKSER FOR ALLE SAVE

Årsager til og beskyttelse af bruger mod tilbageslag

— Tilbageslag er en pludselig reaktion på klemning, modstand eller forkert justering af savklingen, der medfører, at saven ukontrolleret løftes op og ud af arbejdsemnet lige imod brugeren.

— Når savklingen kommer i klemme eller begrænses af et snævert savsnit, når savklingen stagnerer, og motorreaktionen driver enheden hurtigt tilbage mod brugeren.

— Hvis savklingen klemmes eller kører dårligt i savningen, hvis tænderne på bagkanten af klingen griber fat i træets overflade, som medfører, at klingen kører ud af savsnittet og hopper lige imod brugeren.

Tilbageslag er en følge af forkert brug af saven og/eller forkerte arbejdsmetoder eller betingelser, der kan undgås ved at tage de forholdsregler, der er angivet nedenfor.

a) **Hold godt fast med begge hænder på saven, og placer dine arme i en position, så de kan modstå tilbageslag. Placer din krop langs med en af siderne på klingen, men aldrig ud for klingen.** *Tilbageslag kan medføre, at saven springer tilbage, men tilbageslag kan kontrolleres af brugeren, hvis der tages de fornødne forholdsregler.*

b) **Når klingen binder, eller når savning afbrydes af en hvilken som helst årsag, skal du trykke på udløseren og holde saven ubevægelig i materialet, indtil klingen standser helt. Forsøg aldrig at fjerne saven fra arbejdet, eller trække saven baglæns, mens klingen bevæger sig, da der ellers kan opstå tilbageslag.** *Undersøg og foretag de nødvendige rettelser, der kan forhindre, at klingen binder.*

c) **Når du genstarter en sav i et stykke arbejde, skal du placere savklingen i midten af savsnittet og kontrollere, at ingen af tænderne sidder fast i materialet.** *Hvis savklingen binder, kan den bevæge sig opad og give tilbageslag fra arbejdet, når saven genstartes.*

d) **Understøt store plader for at minimere risikoen for at savklingen klemmes eller giver tilbageslag.** *Store plader har tendens til at hænge nedad på grund af deres egen vægt. Understøtning skal placeres under pladen på begge sider tæt ved savelinjen og tæt ved pladens kant.*

e) **Brug ikke sløve eller beskadigede savklinger.** *Savklinger, der er sløve eller forkerte, giver et smalt savsnit, som kan medføre for stor friktion, at klingen binder og medføre tilbageslag.*

f) **Klingens dybde og håndtag til justering af smig skal være spændte og sikrede, før der saves.** *Hvis klingens justering skifter, mens der saves, kan det medføre, at den binder eller giver tilbageslag.*

g) **Vær ekstra omhyggelig, når du savning i eksisterende vægge eller områder uden for synsvidde.** *Den udstående savklinge kan save i emner, der kan give tilbageslag.*

SIKKERHEDSANVISNINGER FOR SAVE MED INDRE PENDULAFSKÆRMNING

MED NEDRE AFSKÆRMNING

a) **Kontrollér, at den nedre afskærmning lukker korrekt inden hver brug. Brug ikke saven, hvis den nedre afskærmning ikke kan bevæges frit og lukker korrekt. Fastlås aldrig den nedre afskærmning i åben position.** *Hvis saven tabes, kan den nedre afskærmning blive bøjet. Hæv den nedre afskærmning med håndtaget for at kontrollere, at det bevæger sig frit og ikke rører ved klingen eller andre dele. Dette skal kontrolleres for alle skærevinkler og -dybder.*

b) **Kontrollér, at fjederen i den nedre afskærmning fungerer. Hvis afskærmningen og fjederen ikke fungerer korrekt, skal de repareres inden brug.** *Den nedre afskærmning kan bevæge sig langsomt på grund af beskadigede dele, harpiksaflejringer eller akkumuleret snavs.*

c) **Den nedre afskærmning må kun trækkes tilbage manuelt til særlige saveopgaver, f.eks. stiksavning eller kombinerede snit. Hæv den nedre afskærmning ved hjælp af håndtaget, og slip den, så snart klingen har kontakt med emnet.** *Til alle andre saveopgaver skal den nedre afskærmning fungere automatisk.*
d) **Kontrollér altid, at den nedre afskærmning dækker klingen, inden du sætter saven fra dig på arbejdsbordet eller gulvet.** *Hvis klingen roterer og ikke er tildækket, vil den få saven til at rulle baglæns og save i alt, den støder ind i. Vær opmærksom på, at klingen er et stykke tid om at stoppe, når tænd/sluk-knappen slippes.*

SÆRLIGE SIKKERHEDSREGLER TIL RUNDSAVEN

1. Brug kun savklinger anbefalet af producenten, som er i overensstemmelse med EN 847-1, hvis det er beregnet til træ og lignende materialer.
2. Brug ikke rundsaven til at save i træstammer eller grene.
3. Brug kun en bladdiameter i overensstemmelse med markeringen.
4. Vælg den rigtige savklinge, til det materiale, der skal saves i.
5. Brug kun savklinger, der er markeret til samme eller højere hastigheder, end den hastighed, der er markeret på værktøjet.

SIKKERHEDSFORSKRIFTER TIL BATTERISÆT

a) **Sekundærelementer eller batterisæt må ikke skilles ad, åbnes eller knuses.**
b) **Et batterisæt må ikke kortsluttes. Batterisæt må ikke opbevares lemfældigt i en kasse eller skuffe, hvor de kan kortslutte hinanden eller kortsluttes af ledende genstande.** Når batterisættet ikke er i brug, skal det holdes væk fra andre metalgenstande, såsom papirclips, mønter, nøgler, søm, skruer eller andre små metalgenstande, der kan skabe en forbindelse fra en pol til en anden, Kortslutning af batteripoler kan medføre forbrændinger eller brand.
c) **Batterisæt må ikke udsættes for varme eller ild. Må ikke opbevares i direkte sollys.**
d) **Batterisæt må ikke udsættes for mekaniske stød.**
e) **I tilfælde af at et batteri lækker, må væsken ikke komme i kontakt med huden eller øjne. Hvis der er sket kontakt, skal det berørte område vaskes med rigelige mængder vand, hvorefter der søges lægehjælp.**
f) **Opbevar batterisæt på et rent og tørt sted.**
g) **Aftør batterisættets poler med en tør klud, hvis de bliver snavsede.**
h) **Batterisæt skal oplades før anvendelsen. Anvend altid den korrekte oplader, og læs producentens anvisninger eller brugervejledning for, hvordan batterierne oplades korrekt.**
i) **Et batterisæt må ikke efterlades til opladning i længere tid, hvis det ikke anvendes.**
j) **Efter længere opbevaringsperioder kan det være nødvendigt at oplade eller aflade batterisættet flere gange for at op den optimale ydelse.**
k) **Genoplad kun med laderen specificeret af Worx. Anvend ingen anden oplader end den, der specifikt er beregnet til brug med udstyret.**
l) **Brug kun det korrekte batteri til udstyret.**
m) **Batterisættet skal opbevares utilgængeligt for børn.**
n) **Opbevar den originale produktlitteratur til fremtidig brug.**
o) **Batterisættet skal fjernes fra udstyret, når det ikke er i brug.**
p) **Bortskaffes på en miljørigtig måde.**
q) **Bland ikke batterier af forskellig fremstilling, kapacitet, størrelse eller type i enheden.**
r) **Hold batteriet væk fra mikrobølgeovne og højt tryk.**
s) **Advarsel! Brug ikke ikke-genopladelige batterier.**

SYMBOLER

	For at undgå risikoen for personskader skal brugeren læse brugervejledningen
	ADVARSEL
	Bær høreværn
	Bær øjenværn
	Bær støvmaske

	Hvis det ikke håndteres korrekt, kan batteriet muligvis komme ind i vandcyklussen, hvilket kan forårsage skade på økosystemet. Bortskaf ikke brugte batterier som usorteret kommunalt affald.
	Må ikke brændes
Li-Ion	Lithium-ion-batteri. Dette produkt er markeret med symbolet "samlet separat" med alle batteripakker og batteripakker. Genanvend derefter eller fjern det for at reducere påvirkningen på miljøet. Batteripakken indeholder skadelige stoffer, der kan være skadelige for miljøet og menneskers sundhed.
	Sørg for, at batteriet er taget ud inden tilbehør skiftes.
	Bær beskyttelseshandsker
	Træ
	Savklinge (TCT)
	Lås
	Lås op
	Affald af elektriske produkter må ikke bortskaffes sammen med husholdningsaffald. Indlever så vidt muligt produktet til genbrug. Kontakt de lokale myndigheder eller forhandleren, hvis du er i tvivl.

2.AGGREGATELEMENTER

1.	SAVELINJEMÆRKE, 0 GRADER
2.	SAVELINJEMÆRKE, 45 GRADER
3.	INDERFLANGEN
4.	YDRE FLANGE
5.	SAVKLINGE
6.	INDVENDIG FLANGE
7.	FORRESTE HÅNDGREB
8.	KONTAKTSPÆRRE
9.	START-STOP-KONTAKT
10.	HÅNDGREB
11.	VAKUUMADAPTER *
12.	HOLDER TIL NEDERSTE AFSKÆRMNING
13.	SPINDELLÅSEKNAP
14.	UDLØSERKLIPS TIL BATTERIPAKKE *
15.	BATTERIPAKKE *
16.	SEKSKANTNØGLE
17.	SKÆREDYBDE LÅSEKONTAKT
18.	LÅSEKONTAKT PÅ GRUNDPLADENS SKRÅSNIT
19.	HOVEDBASEPLADE
20.	SKÆREDYBDESKALA
21.	PARALLELSTYR

*** Illustreret eller beskrevet tilbehør er kun delvis indeholdt i leverancen.**

3.TEKNISKE DATA

Type **WX526 WX526.X (526 - udpegning af maskiner, repræsentant for Saw)**

	WX526 WX526.X**
Spænding	20V ⎓ Max.***
Hastighed uden ladning	4700 /min
Klingediameter	165 mm
Klingens boring	16 mm

Savbladstykkelse	Savklinge (TCT)	1.6 mm
Savning maks. emnetykkelse		55 mm
Skæredybde	Skæredybde ved 45°	39 mm
	Skæredybde ved 90°	55 mm
Vinkelfunktion		0-50°
Maskinens (Bare værktøjer)		2.5 kg

** X = 1-999, A-Z, M1-M9 er kun til forskellige kunder, der er ingen sikkerhedsrelaterede ændringer mellem disse modeller
*** Spændingen er målt uden arbejdsbelastning. Den indledende batterispænding når maksimalt op på 20 volt. Nominel spænding er 18 volt.

ANBEFALEDE BATTERIER OG OPLADERE

Kategori	typen	Kapacitet
20V batteri	WA3639	2.0 Ah
20V oplader	WA3880	2.0 A

Vi anbefaler, at du køber tilbehør fra den butik, hvor værktøjet sælges. Se tilbehørspakken for flere detaljer. Butikspersonale kan hjælpe og rådgive dig.

STØJINFORMATION

A-vægtet lydtryksniveau	L_{pA}= 91.8 dB(A)
A-vægtet lydeffektniveau	L_{wA}= 99.8 dB(A)
K_{pA}&K_{wA}	3.0 dB(A)

Bær høreværn.

VIBRATIONSINFORMATION

Den totale værdi for vibration malt ifølge EN 62841:	
Værdi for vibration:	Opskæring af træ: $a_{h,W}$ = 2.63 m/s^2
	Usikkerhed K = 1.5 m/s²

Den angivne vibrationstotalværdi og den deklarerede støjemissionsværdi er målt i overensstemmelse med en standard testmetode og kan bruges til at sammenligne et værktøj med et andet.
Den angivne vibrationenstotalværdi og den angivne støjemissionsværdi kan også anvendes i en foreløbig vurdering af eksponeringen

ADVARSEL: Vibrationer og støjemissioner under selve brugen af elværktøjet kan afvige fra den deklarerede værdi afhængigt af, hvordan værktøjet bruges, især hvad slags emne behandles afhængigt af følgende eksempler og andre variationer af, hvordan værktøjet bliver brugt:
Hvordan værktøjet bruges og materialerne skæres eller bores.
Værktøjets stand og vedligeholdelse.
Anvendelse af korrekt tilbehør og kontrol med, at det er skarpt og i en i det hele taget god tilstand.
Hvor kraftigt, der holdes fast i håndtaget og, om der benyttes antivibrationsudstyr.
Om værktøjet anvendes i henhold til dets konstruktion og nærværende anvisninger.

Værktøjet kan medføre et hånd/arm-vibrationssyndrom, hvis det ikke bruges på rigtig måde.

ADVARSEL: En vurdering af udsættelsesgraden under det aktuelle brug skal omfatte alle dele af arbejdscyklussen, hherunder antallet af gange værktøjet slås til og fra, og tomgangsdriften uden for selve arbejdsopgaven. Dette kan afgørende reducere udsættelsesniveauet i den samlede arbejdsperiode.
Hjælper med at minimere risikoen for vibrationer og støjeksponering.
Brug ALTID skarpe mejsler, bor og blade.
Vedligehold værktøjet i overensstemmelse med disse instruktioner og hold det korrekt smurt (hvor det er nødvendigt).
Hvis værktøjet skal bruges regelmæssigt, skal du investere i anti-vibrations- og støj tilbehør.
Planlæg dit arbejde, så du kan fordele arbejde med kraftige vibrationer over flere dage.

4.BEREGNET ANVEN-DELSESOMRÅDE

Maskinen er beregnet til længde- og krydsskæringer af træ med lige skærelinjer, mens den hviler fast på arbejdsstykket.

5.BETJENINGSVEJLEDNING

NOTER: Før du bruger dette værktøj, læs instruktionsbogen omhyggeligt.

MONTERING OG DRIFT

HANDLING	FIGUR
FØR BRUG	
Installation af batteriet	Se Fig. A1
Udtagning af batteriet	Se Fig.A2
Opladning af batteriet	Se Fig. A3
Kontroller batteriets opladningstilstand **BEMÆRK:** Fig. A4 gælder kun for batteripakken med batteriindikatorlys.	Se Fig. A4
MONTERING	
Montering og afmontering af savklinge **BEMÆRK: Spindellåsen skal trykkes ind for at løsne eller spænde savklingeskruen.** **ADVARSEL:** Fjern altid batteriet, før du skifter blad!	Se Fig. B
Opbevaring Af Hex Nøgle	Se Fig. C
Indstilling af skæredybde Skæringsguide	Se Fig. D
Tænd/sluk sikkerhedskontakt **ADVARSEL:** Vær altid opmærksom, og hav altid kontrol over saven under arbejdet. Hold fingrene væk fra sålen, og løft ikke saven fra arbejdsemnet, mens savklingen stadig roterer. **BEMÆRK:** Når du bruger værktøjet, skal du holde adapteren tilsluttet støvopsamleren.	Se Fig. E
Krydsskæring og rivning **BEMÆRK:** Når du laver et lige tværsnit eller et ridsesnit, skal savelinjen være ud for savelinjemærket for 0 grader på sålen.	Se Fig. F1
Bevel cuts **NOTE:** Hvis du saver i lodret smig, kan du indstille vinklen fra 0 til 50 grader. Når du laver et lodret smigsnit på 45 grader, skal savelinjen være ud for savelinjemærket for 45 grader på sålen.	Se Fig. F2
Afmontere støvudsugningsstudsen.	Se Fig. G

6.ARBEJDSTIPS TIL STIK-SAVEN

Hvis rundsaven er for varm: Lad maskinen køre uden belastning i 2-3 minutter for at afkøle motoren.
Undgå længere tids brug ved meget lave hastigheder.
Beskyt savklingerne mod stød og slag. For stærk fremføring reducerer værktøjets kapacitet og forringer savklingens levetid. Saveevne og snitkvalitet afhænger i væsentlig grad af savklingens tilstand og tandform. Benyt derfor altid kun skarpe savklinger, som er egnet til det materiale, som der skal saves i.
Valg af skæreblade: 24 tænder til generelt arbejde, ca. 40 tænder for finere skæringer og mere end 40 tænder for meget fine skæringer i sarte overflader.
Brug kun anbefalede savklinger.

7.VEDLIGEHOLDELSE

Fjern batterienheden fra boremaskinen, før du udfører justeringen.
Dit nye elektriske redskab behøver ingen yderligere smøring eller vedligeholdelse.
Hold værktøjet skarpt og rent for bedre og sikrere resultater. Følg instruktionerne for smøring og udskiftning af tilbehør. Undersøg ledningen med jævne mellemrum, og hav den repareret af et autoriseret serviceværksted hvis den er beskadiget.
Dit nye elektriske redskab behøver ingen yderligere smøring eller vedligeholdelse. Der er ingen dele, der kan brugerserviceres i dit el-værktøj. Brug aldrig vand eller kemiske rengøringsmidler til rengøring. Må kun rengøres med en tør klud. Opbevares på et tørt sted.
Hold motorens ventilationsåbninger rene. Knapperne o.l. skal være rene og frie for støv.
Fjern periodisk støv og spånner fra styrene og basen for at sikre optimale præstationer.

TIL BATTERIREDSKABER
Værktøj og batteri bør kun anvendes og opbevares i omgivelsestemperaturområdet 0°C ~ 45°C.
Det anbefalede omgivelsestemperaturområde for opladningssystemet under opladningen er 0°C ~40°C.

8.FEJLFINDING

Symptom	Mulige årsager	Mulig løsning
Værktøjet vil ikke starte når du betjener til/fra kontakten.	Batteriet ikke isat. Batteriet er slukket.	Kontrollér, at batteriet er forbundet til en fungerende stikkontakt. Udskift batteriet.

Unøjagtig skæredybde	Savsmuld er opsamlet på bagsiden af basen.	Ryst savsmuldet væk. Overvej at montere en støvsuger for støvopsamling.
Savklingen spinner eller slipper	Savklingen er ikke fuldstændig fastspændt på spindelen.	Fjern savklingen og remonter den som beskrevet i **Montering og afmontering af savklinge afsnittet**.
Savklingen vil ikke save en lige linje.	Savklingen er sløv. Savklingen er ikke rigtig monteret.	Monter en, nyt skarpt savklinge på saven. Kontroller at savklingen er ordentlig monteret. Brug en parallel afskærmning.
Savklingen laver kick-back når du begynder at save.	Savklingen roterer ikke hurtig nok	Lad savklingen opnå fuld hastighed, og før den derefter ind i arbejdsemnet.

9.MILJØBESKYTTELSE

Affald af elektriske produkter må ikke bortskaffes sammen med husholdningsaffald. Indlever så vidt muligt produktet til genbrug. Kontakt de lokale myndigheder eller forhandleren, hvis du er i tvivl.

10.KONFORMITETSERKLÆRING

Vi,
Positec Germany GmbH
Postfach 680194, 50704 Cologne, Germany

Erklærer herved, at produktet
Beskrivelse **Batteridrevet rundsav**
Type **WX526 WX526.X (5-udpegning af maskiner, repræsentant for Saw)**
Funktion **K Skæring forskellige materialer med en roterende tandede savklinge**

Er i overensstemmelse med følgende direktiver:
2006/42/EC
2014/30/EU
2011/65/EU&(EU)2015/863

Standarder i overensstemmelse med

EN 62841-1
EN 62841-2-5
EN IEC 55014-1
EN IEC 55014-2
EN IEC 63000

Personen, autoriseret til at udarbejde den tekniske fil,
Navn Marcel Filz
Adresse Positec Germany GmbH
Postfach 680194, 50704 Cologne, Germany

2024/03/11
Allen Ding
Vicechef; Ingeniør, Test & Certificering
Positec Technology (China) Co., Ltd
18, Dongwang Road, Suzhou Industrial Park, Jiangsu 215123, P. R. China

INNHOLDFORTEGNELSE

1. PRODUKTSIKKERHET
2. APPARATELEMENTER
3. TEKNISKE DATA
4. MULIG BRUK
5. BRUKSANVISNING
6. TIPS FOR ARBEID MED DETTE REDSKAPET
7. VEDLIKEHOLD
8. FEILSØKING
9. MILJØVERNTILTAK
10. SAMSVARSERKLÆRING

1.PRODUKTSIKKERHET GENERELLE ADVARSLER FOR ELEKTROVERKTØY

ADVARSEL Les alle sikkerhetsanvisningene, instruksjonene, illustrasjonene og spesifikasjonene som følger med dette elektroverktøyet. *Manglende overholdelse av anvisningene nedenfor kan medføre elektrisk støt, brann og/eller alvorlige personskader.*

Ta godt vare på alle advarslene og informasjonene. *Det nedenstående anvendte uttrykket "elektroverktøy" gjelder for strømdrevne (med ledning) og batteridrevne elektroverktøy (uten ledning).*

1) SIKKERHET PÅ ARBEIDSPLASSEN

a) **Hold arbeidsområdet rent og ryddig.** *Rotete arbeidsområder eller arbeidsområder uten lys kan føre til ulykker.*

b) **Ikke arbeid med elektroverktøyet i eksplosjonsutsatte omgivelser – der det befinner seg brennbare væsker, gass eller støv.** *Elektroverktøy lager gnister som kan antenne støv eller damper.*

c) **Hold barn og andre personer unna når elektroverktøyet brukes.** *Hvis du blir forstyrret under arbeidet, kan du miste kontrollen over elektroverktøyet.*

2) ELEKTRISK SIKKERHET

a) **Støpselet til elektroverktøyet må passe inn i stikkontakten. Støpselet må ikke forandres på noen som helst måte. Ikke bruk adapterstøpsler sammen med jordede maskiner.** *Bruk av støpsler som ikke er forandret på og passende stikkontakter reduserer risikoen for elektriske støt.*

b) **Unngå kroppskontakt med jordede overflater slik som rør, ovner, komfyrer og kjøleskap.** *Det er større fare ved elektriske støt hvis kroppen din er jordet.*

c) **Hold elektroverktøyet unna regn eller fuktighet.** *Dersom det kommer vann i et elektroverktøy, øker risikoen for elektriske støt.*

d) **Ikke bruk ledningen til andre formål, f.eks. til å bære elektroverktøyet, henge den opp eller trekke den ut av stikkontakten. Hold ledningen unna varme, olje, skarpe kanter eller maskindeler som beveger seg.** *Med skadede eller opphopede ledninger øker risikoen for elektriske støt.*

e) **Når du arbeider utendørs med et elektroverktøy, må du kun bruke en skjøteledning som er godkjent til utendørs bruk.** *Når du bruker en skjøteledning som er egnet for utendørs bruk, reduseres risikoen for elektriske støt.*

f) **Hvis det ikke kan unngås å bruke elektroverktøyet i fuktige omgivelser, må du bruke en jordfeilbryter.** *Bruk av en jordfeilbryter reduserer risikoen for elektriske støt.*

3) PERSONSIKKERHET

a) **Vær oppmerksom, pass på hva du gjør, gå fornuftig frem når du arbeider med et elektroverktøy. Ikke bruk elektroverktøyet når du er trett eller er påvirket av narkotika, alkohol eller medikamenter.** *Et øyeblikks uoppmerksomhet ved bruk av elektroverktøyet kan føre til alvorlige skader.*

b) **Bruk personlig verneutstyr og husk alltid å bruke vernebriller.** *Bruk av personlig sikkerhetsutstyr som støvmaske, sklifaste arbeidssko, hjelm eller hørselvern– avhengig av type og bruk av elektroverktøyet –reduserer risikoen for skader.*

c) **Unngå å starte verktøyet ved en feiltagelse. Forviss deg om at elektroverktøyet er slått av før du kobler det til strømmen og/eller batteriet, løfter det opp eller bærer det.** *Hvis du holder fingeren på bryteren når du bærer elektroverktøyet eller kobler elektroverktøyet til strømmen i innkoblet tilstand, kan dette føre til uhell.*

d) **Fjern innstillingsverktøy eller skrunøkler før du slår på elektroverktøyet.** *Et verktøy eller en nøkkel som befinner seg i en roterende maskindel, kan føre til skader.*

e) **Ikke overvurder deg selv. Sørg for å stå stødig og i balanse.** *Dermed kan du kontrollere elektroverktøyet bedre i uventede situasjoner.*

f) **Bruk alltid egnede klær. Ikke bruk vide klær eller smykker. Hold hår og klær unna deler som beveger seg.** *Løstsittende tøy, smykker eller langt hår kan komme inn i deler som beveger seg.*

g) **Hvis det kan monteres støvavsug- og oppsamlingsinnretninger, må du forvisse deg om at disse er tilkoblet og brukes på korrekt måte.** *Bruk av et støvavsug reduserer farer på grunn av støv.*

h) **Selv når du er blitt vant til verktøyet, må du**

ikke bli sløv og ignorere sikkerhetsreglene for verktøyet. *En uforsiktig handling kan forårsake alvorlig personskade i løpet av et brøkdels sekund.*

4) AKTSOM HÅNDTERING OG BRUK AV ELEKTROVERKTØY

a) **Ikke overbelast elektroverktøyet. Bruk et elektroverktøy som er beregnet til den type arbeid du vil utføre.** *Med et passende elektroverktøy arbeider du bedre og sikrere i det angitte effektområdet.*

b) **Ikke bruk elektroverktøy med defekt på-/avbryter.** *Et elektroverktøy som ikke lenger kan slås av eller på, er farlig og må repareres.*

c) **Trekk støpselet ut av stikkontakten og/eller fjern batteriet (hvis demonterbart) før du utfører innstillinger på elektroverktøyet, skifter tilbehørsdeler eller legger elektroverktøyet bort.** *Disse tiltakene forhindrer en utilsiktet starting av elektroverktøyet.*

d) **Elektroverktøy som ikke er i bruk må oppbevares utilgjengelig for barn. Ikke la elektroverktøyet brukes av personer som ikke er fortrolig med dette eller ikke har lest disse anvisningene.** *Elektroverktøy er farlige når de brukes av uerfarne personer.*

e) **Vær nøye med vedlikeholdet av elektroverktøyet og tilbehøret. Kontroller om bevegelige maskindeler fungerer feilfritt og ikke klemmes fast, og om deler er brukket eller skadet, slik at dette innvirker på elektroverktøyets funksjon. La skadede deler repareres før elektroverktøyet brukes.** *Dårlig vedlikeholdte elektroverktøy er årsaken til mange uhell.*

f) **Hold skjæreverktøyene skarpe og rene.***Godt stelte skjæreverktøy med skarpe skjær setter seg ikke så ofte fast og er lettere å føre.*

g) **Bruk elektroverktøy, tilbehør, verktøy osv. i henhold til disse anvisningene. Ta hensyn til arbeidsforholdene og arbeidet som skal utføres.** *Bruk av elektroverktøy til andre formål enn det som er angitt kan føre til farlige situasjoner.*

h) **Hold håndtak og gripeflater tørre, rene og uten olje eller fett.** *Glatte håndtak og gripeflater hindrer sikker håndtering og styring av verktøyet i uventede situasjoner.*

5) AKTSOM HÅNDTERING OG BRUK AV BATTERIDREVNE VERKTØY

a) **Lad batteriet kun opp i ladeapparaker som er anbefalt av produsenten.** *Det oppstår brannfare hvis et ladeapparat som er egnet til en bestemt type batterier, brukes med andre batterier.*

b) **Bruk derfor kun riktig type batterier for elektroverktøyene.** *Bruk av andre batterier kan medføre skader og brannfare.*

c) **Hold batteriet som ikke er i bruk unna binders, mynter, nøkler, spikre, skruer eller andre mindre metallgjenstander, som kan lage en forbindelse mellom kontaktene.** *En kortslutning mellom batterikontaktene kan føre til forbrenninger eller brann.*

d) **Ved gal bruk kan det lekke væske ut av batteriet. Unngå kontakt med denne væsken. Ved tilfeldig kontakt må det skylles med vann. Hvis det kommer væske i øynene, må du i tillegg oppsøke en lege.** *Batterivæske som renner ut kan føre til irritasjoner på huden eller forbrenninger.*

e) **Ikke bruk batteriet eller verktøyet hvis det er skadet eller modifisert.** *Ødelagte eller modifiserte batterier kan oppføre seg uforutsigbart, noe som kan føre til brann, eksplosjon eller fare for personskade.*

f) **Ikke utsett batteriet eller verktøyet for åpen ild eller for høye temperaturer.** *Eksponering for ild eller temperaturer over 130°C kan forårsake eksplosjon.*

g) **Følg alle ladeinstrukser, og ikke lad batteriet eller verktøyet utenfor temperaturområdet som er spesifisert i bruksanvisningen.** *Feil lading eller lading ved temperaturområdet, kan skade batteriet og øke brannfaren.*

6) Service

a) **Maskinen din skal alltid kun repareres av kvalifisert fagpersonale og kun med originale reservedeler.** *Slik opprettholdes elektroverktøyets sikkerhet.*

b) **Ikke utfør service på ødelagte batterier.** *Service på batterier skal alltid utføres av produsenten eller godkjente forhandlere.*

SIKKERHETSINSTRUKSJONER FOR ALLE TILFELLER

Instrukser for kutting

a) ⚠ **ADVARSEL Hold hendene vekk fra kutteområdet og kuttebladet.** *Hold den andre hånden enten på ekstrahåndtaket eller på motorhuset. Hvis begge hender holder sagen, kan de ikke bli kuttet av bladet.*

b) **Ikke ta på undersiden av arbeidsstykket.** *Vernet kan ikke beskytte deg fra bladet på undersiden av arbeidsstykket.*

c) **Juster kuttedybden til tykkelsen av arbeidsstykket.** *Mindre enn en hel tann på tannbladet bør være synlig på undersiden av arbeidsstykket.*

d) **Hold aldri stykket som skal kuttes med en hånd eller tvers over beinet ditt.** *Forsikre deg om at arbeidsstykket har et stabilt underlag. Det er viktig å støtte/feste arbeidsstykket forsvarlig for å minimere kroppskontakt, låsing av bladet og tap av kontroll.*

e) **Hold verktøyet på de isolerte gripetakene ved arbeidsoperasjoner hvor kutteredskapet kan komme i kontakt med skjulte elektriske kabler eller verktøyets egen strømkabel.** *Kontakt med*

en strømførende kabel vil også gjøre metalldeler på verktøyet strømførende og gi operatøren elektrisk støt.

f) **Ved saging på langs, bruk alltid en rett kantføring eller et annet føringshjelpemiddel.** *Dette forbedrer kuttenøyaktigheten og reduserer sjansen for at bladet setter seg fast.*

g) **Alltid bruk blad med riktig størrelse og riktig form på spindelhullet.** *Blad som ikke passer sammen med monteringsinnretningene vil rotere eksentrisk og forårsake tap av kontroll.*

h) **Aldri bruk sagbladskiver eller bolter som er ødelagt eller er av ukorrekt type.** *Sagbladskivene og boltene ble laget spesielt for denne sagen, for optimal ytelse og sikker bruk.*

VIDERE SIKKERHETSINSTRUKSJONER FOR ALLE SAGER

Årsaker til tilbakeslag og hvordan operatøren kan hindre det

— Tilbakeslag er en plutselig reaksjon fra et fastlåst, klemt eller mistilpasset sagblad, som forårsaker at en sag som ikke er under kontroll vil løfte seg opp og ut fra arbeidsstykket, mot operatøren.

— Når maskinen stoppes når et sagblad er fastklemt i sporet, vil bladet kunne stoppe så raskt at maskinen kan bli kastet tilbake mot operatøren.

— Hvis bladet er blitt vridd, eller blir forskjøvet i kuttet, kan tennene bakerst på bladet grave seg inn i toppflaten på trevirket slik at bladet klatrer ut av sporet og bli kastes bakover mot operatøren.

Tilbakeslag er et resultat av feil bruk av sagen og/eller ukorrekte håndteringsprosedyrer eller driftsforhold, og kan unngås ved å ta nødvendige forholdsregler som beskrevet nedenfor.

a) **Opprettholdet fast grep med begge hendene på sagen og plasser armene dine slik at de motstår tilbakeslagskrefter. Plasser kroppen din til side for bladet, men ikke på linje med bladet.** *Tilbakeslag kan forårsake at sagen hopper bakover, men tilbakeslagskrefter kan holdes under kontroll av operatøren hvis riktige forholdsregler blir tatt.*

b) **Når bladet setter seg fast, eller når kuttingen av noen årsak avbrytes, slipp triggerknappen og hold sagen ubevegelig i materialet helt til bladet stopper fullstendig. Aldri forsøk å fjerne sagen fra arbeidsstykket eller trekke sagen bakover mens bladet er i bevegelse eller tilbakeslag kan inntreffe.** *Undersøk hvorfor bladet setter seg fast, og ta forholdsregler som fjerner årsaken til at bladet setter seg fast.*

c) **Ved gjenoppstart av sagen i arbeidsstykket, sentrer sagbladet i sporet og sjekk at sagbladtennene ikke sitter fast i materialet.** *Hvis sagbladet sitter fast, kan det klatre opp eller gi tilbakeslag fra arbeidsstykket når sagen startes på nytt.*

d) **Støtt opp store plater for å minimere risikoen for tilbakeslag som følge av at bladet blir klemt fast.** *Store plater har en tendens til synke sammen under sin egen vekt. Støtter må være plassert under platen på begge sider, nær kuttelinjen og nær enden av platen.*

e) **Bruk ikke sløve eller ødelagte blad.** *Uskarpe eller feilinnstilte sagblad kan gi for smalt spor som gir overdreven friksjon, slik at bladet setter seg fast og gir tilbakeslag.*

f) **Bladdybden og de justerbare avfasingslåsespakene må festes stramt og sikkert før kutting.** *Hvis bladjusteringen endrer seg under kutting, kan det forårsake låsing og tilbakeslag.*

g) **Vær ekstra forsiktighet når det saging i eksisterende vegger eller andre uoversiktige områder.** *Det utstående bladet kan kutte i objekter som kan forårsake tilbakeslag.*

SIKKERHETSINSTRUKSJONER FOR SAGER MED INDRE PENDELVERN

FUNKSJON TIL NEDRE VERN

a) **Sjekk at den nedre beskyttelsen er forsvarlig låst før hvert bruk. Ikke bruk sagen hvis den nedre beskyttelsen ikke kan beveges fritt og er lukket skikkelig. Aldri klem eller fest den nedre beskyttelsen i åpen posisjon.** *Hvis sagen mistes ved et uhell, kan den nedre beskyttelsen bli bøyd. Hev den nedre beskyttelsen med hendelen og sikre deg at den beveger seg fritt og ikke berører bladet eller andre deler, i alle vinkler og i dybde kutt.*

b) **Sjekk funksjonaliteten til fjæren til den nedre beskyttelsen. Hvis beskyttelsen og fjæren ikke fungerer skikkelig, må de bli reparert før bruk.** *Det hender at den nedre beskyttelsen blir treg å betjene på grunn av skadede deler, klebrige materialer eller oppbygging av rester.*

c) **Den nedre bladbeskyttelsen må bare bli trukket tilbake manuelt for spesielle kutt som ”formingskutt” og ”sammensatte kutt”. Hev den nedre bladbeskytteren ved å trekke tilbake hendelen og så snart bladet møter materialet, skal du frigi beskyttelsen.** *For all annen type saging, må den nedre beskyttelsen operere automatisk.*

d) **Sjekk alltid at den nedre beskyttelsen dekker bladet før du setter sagen ned på benken eller gulvet.** *Et ubeskyttet, roterende blad vil forårsake at sagen går bakover, og kutter hva som måtte komme i dens vei. Vær oppmerksom på tiden det*

tar før bladet stopper etter at sagen er slått av.

EKSTRA SIKKERHETSREGLER FOR SIRKELSAGEN DIN

1. Bruk kun sagblad som er anbefalt av produsenten og som overholder EN 847-1, beregnet for tre og lignende materialer.
2. Ikke bruk slipeskiver.
3. Bruk kun bladdiameter(e) i henhold til markeringene.
4. Identifiser korrekt sagblad for materialet som skal kuttes.
5. Bruk kun sagblad som er merket med hastighet tilsvarende eller høyere enn hastigheten som er angitt på verktøyet.

SIKKERHETSANVISNINGER FOR BATTERIPAKKE

a) Ikke demonter, åpne eller riv opp sekundære celler eller batteripakker.
b) Ikke kortslutt en celle eller en batteripakke. Ikke oppbevar celler eller batteripakke løst i en boks eller skuff hvor de kan kortslutte hverandre eller bli kortsluttet av andre metallgjenstander. Når batteripakken ikke er i bruk skal den holdes adskilt fra andre metallgjenstander som binders, mynter, nøkler, spiker, skruer eller andre små metallobjekter. Kortslutning av batteriet kan forårsake skader eller brann.
c) Ikke utsett celler eller batteripakke for varme eller ild. Unngå oppbevaring i direkte sollys.
d) Ikke utsett celler eller batteripakke for mekanisk støt.
e) Hvis du opplever cellelekkasje, ikke la væsken komme i kontakt med huden eller øynene. Dersom kontakt har oppstått, vask området med rikelige mengder vann og oppsøk medisinsk hjelp.
f) Hold batteripakken ren og tørr.
g) Tørk batteripakkekontaktene med en ren, tørr klut hvis de blir skitne.
h) Batteripakken må lades før bruk. Bruk denne instruksjonen og korrekt ladeprosedyre.
i) Ikke ha batteripakken til ladning når den ikke er i bruk.
j) Etter en lang lagringsperiode kan det være nødvendig å lade og utlade batteripakken flere ganger for å oppnå maksimal ytelse.
k) Bruk kun batterilader spesifisert av Worx. Bruk ikke andre ladere enn de som er levert for bruk med utstyret.
l) Tikke bruk batteripakker som ikke er beregnet for bruk sammen med utstyret.
m) Hold batteripakken utenfor barns rekkevidde.
n) Ta vare på den originale bruksanvisningen for fremtidig bruk
o) Ta ut batteriene fra utstyret når det ikke er i bruk
p) Kvitt deg med produktet på forsvarlig måte.
q) Ikke bland batterier av forskjellig produksjon, kapasitet, størrelse eller type i enheten.
r) Hold batteriet unna mikrobølger og høyt trykk.
s) Advarsel! Ikke bruk batterier som ikke er oppladbare.

SYMBOLER

	For å redusere risikoen for personskade, må brukeren lese instruksjonsveiledningen
	Advarsel
	Bruk hørselsvern
	Bruk vernebriller
	Bruk støvmaske
	Hvis det ikke håndteres riktig, kan batteriet komme inn i vannsyklusen, noe som kan forårsake skade på økosystemet. Ikke kast brukte batterier som usortert kommunalt avfall
	Ikke brenn
	Litium-ion-batteri. Dette produktet er merket med symbolet “samlet separat” med alle batteripakker og batteripakker. Du kan deretter resirkulere eller fjerne den for å redusere påvirkningen på miljøet. Batteripakken inneholder skadelige stoffer som kan være skadelige for miljøet og menneskers helse.

	Sørg for at batteriet er tatt ut før bytting av tilbehør
	Bruk vernehansker
	Tre
	Sagblad (TCT)
	Lås
	Lås opp
	Avfall etter elektriske produkter må ikke legges sammen med husholdningsavfall. Vennligst resirkuler avfallet der dette finnes. Undersøk hos de lokale myndighetene eller en detaljist for resirkuleringsråd.

2.KOMPONENTLISTE

1.	**KUTTEGUIDE, 0 GRADER**
2.	**KUTTEGUIDE, 45 GRADER**
3.	**INDRE FLENS**
4.	**YTRE FLENS**
5.	**SAGBLAD**
6.	**INDRE FLENS**
7.	**FREMRE HÅNDTAK**
8.	**LÅSBAR AV-KNAPP**
9.	**PÅ-/AV-BRYTER**
10.	**HÅNDTRYKK**
11.	**VAAKUMADAPTER ***
12.	**BLADBESKYTTERHÅNDTAK**
13.	**SPINDEL-LÅSETAST**
14.	**LÅS FOR BATTERIPAKKE ***
15.	**BATTERIPAKKE ***
16.	**SEKSKANTNØKKEL**
17.	**LÅSEKNOTT SKJÆREDYBDE**
18.	**BUNNPLATE LÅSEKNOTT SKRÅSKJÆRING**
19.	**HOVEDBASEPLATE**
20.	**SKJÆREDYBDESKALA**
21.	**PARALLELL FØRING**

*** Illustrert eller beskrevet tilbehør inngår delvis ikke i leveransen.**

3.TEKNISKE DATA

Type **WX526 WX526.X (526 - betegner maskin, angir sag)**

		WX526 WX526.X**
Merkespenning		20V ⎓ Max.***
Ingen last hastighet		4700 /min
Bladdiameter		165 mm
Bladsylinderdiameter		16 mm
Sagbladet tykkelse	Sagblad (TCT)	1.6 mm
Skjærekapasitet, maksimum, tykkelse		55 mm
Kuttekapasitet	Kuttedybde på 45°	39 mm
	Kuttedybde på 90°	55 mm
Skråkantkapasitet		0-50°
Vekt ((bare verktøy))		2.5 kg

** X = 1-999, A-Z, M1-M9 er kun for forskjellige kunder, det er ingen sikkerhetsrelaterte endringer mellom disse modellene.
*** Spenning målt uten belastning. Innledende batterispenning når maksimalt 20 volt. Nominell

spenning er 18 volt.

FORESLÅTTE BATTERIER OG LADERE

Kategori	Typen	Kkapasitet
20V batteri	WA3639	2.0 Ah
20V lader	WA3880	2.0 A

Vi anbefaler at du kjøper alt ekstrautstyr fra butikken der du kjøpte dette verktøyet. Les på tilbehørspakningen for videre detaljer. Butikkpersonalet kan også gi hjelp og råd.

STØYINFORMASJON

Belastning lydtrykk	L_{pA}= 91.8 dB(A)
Belastning lydeffekt	L_{wA}= 99.8 dB(A)
K_{pA}&K_{wA}	3.0 dB(A)
Bruk hørselsvern.	

VIBRASJONSINFORMASJON

Totale vibrasjonsverdier satt i henhold til EN 62841:

Vibrasjon ut sendings verdi:	Kutting av tre: $a_{h,W}$ = 2.63 m/s^2
	Usikkerhe K = 1.5 m/s²

Den oppgitte totale vibrasjonsverdien og den oppgitte støyutslippsverdien er målt i henhold til en standard testmetode og kan brukes for sammenligning av et verktøy med et annet.
Den oppgitte totale vibrasjonsverdien og den oppgitte støyutslippsverdien kan også brukes i en innledende eksponeringsvurdering.

ADVARSEL: Vibrasjons- og støynivå under faktisk bruk av verktøyet kan avvike fra oppgitt verdi, avhengig av hvordan verktøyet brukes og hvilken type materiale det brukes på, se følgende eksempler og andre variasjoner for bruk av verktøyet:
Hvordan verktøyet brukes og hvilke materialer som kappes eller bores.
Verktøyet er i god stand og godt vedlikeholdt.
Bruk av riktig tilbehør for verktøyet, og sørge for at det er skarpt og i god stand.
Hvor stramt grepet på håndtakene er, og om det brukes antivibrasjonstilbehør.
Og at verktøyet blir brukt til det formålet det er tilsiktet i henhold til designet og disse instruksjonene.

Dette verktøyet kan forårsake hånd-arm vibrasjonssyndrom, hvis det ikke brukes riktig.

ADVARSEL: For å være nøyaktig, bør også et overslag over eksponeringsnivå under faktiske bruksforhold også tas med i betraktning i alle deler av driftssyklusen, slik som når verktøyet er skrudd av og når det går på tomgang, men ikke faktisk gjør jobben. Dette kan redusere eksponeringsnivået betraktelig over hele arbeidsperioden.
Minimere eksponeringsrisiko for vibrasjon og støy.
Bruk ALLTID skarpe meisler, driller og blad.
Vedlikehold verktøyet i henhold til disse instruksjonene og sørg for at det er godt smurt (der det er hensiktsmessig).
Invester i tilbehør for demping av vibrasjon og støy hvis verktøyet skal brukes regelmessig.
Planlegg arbeidstimeplanen din slik at du sprer bruk av høyvibrasjonsverktøy utover flere dager.

4.FORMÅLSMESSIG BRUK

Maskinen er beregnet for kapping på langs og tvers av treverk, med rette skjærelinjer, mens den hviler stabilt på arbeidsemnet.

5.FREMGANGSMÅTE FOR LADNING

MERK: Les nøye gjennom instruksjonsboka før du bruker verktøyet.

MONTERING OG BRUK

HANDLING	FIGUR
FØR BRUK	
Installering av batteripakken	Se A1
Fjerning av batteripakken	Se A2
Lade batteri	Se A3
Kontroller batteriets ladetilstand **MERK:** Fig. A4 gjelder bare for batteripakken med batteriindikatorlys.	Se A4
MONTERING	

Sablad montering og avmontering **MERK: Spindellåsen må trykkes inn for å løsne eller stramme til bladbolten.** ⚠ **ADVARSEL:** Fjern alltid batteripakken før bytting av blad!	Se B
Oppbevaringssted for unbrakonøkkel	Se C
Kuttedybdejustering Skjæreanvisning	Se D
Sikkerhet av/på bryter ⚠ **ADVARSEL:** Ved bruk må du alltid være årvåken og utøve kontroll. Hold fingrene unna bunnplaten og ikke ta sagen av arbeidsstykket mens bladet er i gang. **Merk:** Når du bruker dette verktøyet, må du holde støvadapteren koblet til støvoppsamleren.	Se E
Langsaging og krysshugging **MERK:** Når du kutter rett eller lager et kløyvkutt, må du rette inn kuttets linje med kutteguiden på 0 grader på bunnplaten.	Se F1
Skråskjæring **MERK:** Når du kutter i vinkel, må du justere fasen til ønsket instilling mellom null og 50 grader. Hvis du skjærer et 45-graders faset kutt, må du rette inn kuttets linje med kutteguiden på 45 grader på bunnplaten.	Se F2
Fjerne støvadapteren.	Se G

6.TIPS FOR ARBEID MED DETTE REDSKAPET

IHvis ditt elektriske verktøy blir for varmt, kjører du den uten belastning i 2-3 minutter for å avkjøle motoren.
Unngå langvarig bruk ved veldig lave hastigheter.
Beskytt sagbladet mot slag og støt. For sterk fremføring reduserer maskinens ytelsesevne sterkt og reduserer sagbladets levetid. Sageytelse og snittkvalitet er vesentlig avhengig av tilstand og tannform til sagbladet. Derfor må det kun brukes skarpe sagblad som er egnet for materialet som skal bearbeides.
Bladutvalg: 24 tenner for vanlig arbeid, omtr. 40 tenner for finere kutt, flere enn 40 tenner for veldig fine kutt i ømfintlige overflater.
Bruk kun anbefalte sagblad.

7.VEDLIKEHOLD

Fjern batteriet før det utføres noen form for justering, service eller vedlikehold.
Hold verktøyene skarpe og rene for bedre og sikrere ytelse. Følg instruksene for smøring og bytting av tilbehør. Inspiser verktøyledningene regelmessig, og hvis det har oppstått skade få den reparert av en autorisert serviceforhandler. Det elektriske verktøyet trenger ikke ytterligere smøring eller vedlikehold. Det er ingen brukernyttige deler i det elektriske verktøyet. Bruk aldri vann eller kjemiske rensemidler for å rense verktøyet. Tørk av med en tørr klut. Du må alltid lagre verktøyet på en tørr plass. Hold alltid motorens ventilasjonskanaler rene.
Tøm regelmessig støv og spon fra beskyttelsesplaten og bunnplaten for å sikre riktig ytelse.

FOR BATTERIVERKTØY
Omgivelsestemperatur for bruk og oppbevaring av verktøy og batteri er 0°C ~ 45°C.
Anbefalt omgivelsestemperatur for ladesystemet under lading er 0°C ~ 40°C.

8.FEILSØKING

Symptom	Mulige årsaker	Mulig løsning
Verktøyet starter ikke når av/på-bryteren brukes.	Batteripakke ikke plugget i. Batteripakke er slått av.	Sjekk at batteripakken er koblet til en fungerende kontakt. Lading av batteriet.
Unøyaktig skjæredybde	Sagflis samlet opp på baksiden av bunnplaten.	Rist ut sagflis. Vurder å koble til en støvsuger for å fange opp rusk.
Bladet slurer eller sklir	Bladet er ikke festet stramt med spindelen.	Fjern bladet, og monter det på nytt som beskrevet i seksjonen **INSTALLERE / SKIFTE BLAD.**
Bladet kutter ikke i en rett linje.	Bladet er sløvt. Bladet er feilmontert.	Monter et nytt, skarpt blad på sagen. Kontroller at bladet er festet ordentlig. Bruk en parallelleder.

Bladet slår tilbake når du begynner å skjære	Bladet roterer ikke raskt nok	La alltid bladet nå full hastighet og før sagen inn i arbeidsstykket.

9.MILJØVERNTILTAK

Avfall etter elektriske produkter må ikke legges sammen med husholdningsavfall. Vennligst resirkuler avfallet der dette finnes. Undersøk hos de lokale myndighetene eller en detaljist for resirkuleringsråd.

10.SAMSVARSERKLÆRING

Vi,
Positec Germany GmbH
Postfach 680194, 50704 Cologne, Germany

Erklærer at produktet
Beskrivelse **Batteridrevet sirkelsag**
Type **WX526 WX526.X (5- betegner maskin, angir sag)**
Funksjon **Skjæring ulike materialer med en roterende toothed blad**

Samsvarer med følgende direktiver:
2006/42/EC
2014/30/EU
2011/65/EU&(EU)2015/863

Standardene samsvarer med
EN 62841-1
EN 62841-2-5
EN IEC 55014-1
EN IEC 55014-2
EN IEC 63000

Personen som er autorisert til å utarbeide den tekniske filen,
Navn Marcel Filz
Adresse Positec Germany GmbH
Postfach 680194, 50704 Cologne, Germany

2024/03/11
Allen Ding
Visesjefsingeniør, Testing og Sertifisering
Positec Technology (China) Co., Ltd
18, Dongwang Road, Suzhou Industrial Park, Jiangsu 215123, P. R. China

INNEHÅLLSFÖRTECKNING

1. PRODUKTSÄKERHET
2. LADDARENS KOMPONENTER
3. TEKNISKA DATA
4. BRUKSANVISNING
5. ÄNDAMÅLSENLIG ANVÄNDNING
6. ARBETSTIPPS FÖR DIT VERKTYG
7. UNDERHÅLL
8. FELSÖKNING
9. MILJÖSKYDD
10. DEKLARATION OM ÖVERENSSTÄMMELSE

1.PRODUKTSÄKERHET GENERELLA SÄKERHETSVARNINGAR FÖR ELVERKTYG

Varning: Läs alla säkerhetsföreskrifter, instruktioner, illustrationer och specifikationer som följer med detta elverktyg. *Underlåtelse att följa instruktionerna nedan kan leda till elstöt, brand och/ eller allvarlig skada.*

Spara alla varningar och instruktioner för framtida bruk.
Termane "strömförande verktyg" i alla varningsmeddelande nedan avser ditt (sladdverktyg) strömförande verktyg eller batteridrivna (sladdlösa) strömförande verktyg.

1) ARBETSOMRÅDET

a) **Håll arbetsområdet rent och väl upplyst.** *Skräpiga och mörka områden är skaderisker.*
b) **Använd inte strömförande verktyg i explosiva miljöer, som nära brandfarliga vätskor, gaser eller damm.** *Strömförande verktyg skapar gnistor som kan antända damm eller ångor.*
c) **Håll barn och åskådare borta när du använder ett strömförande verktyg.** *Distraktioner kan göra att du förlorar kontrollen.*

2) ELSÄKERHET

a) **Stickkontakterna till verktyget måste matcha eluttaget. Modifiera inte stickkontakten på något sätt. Använd inte adapterkontakter i samband med jordade strömförande verktyg.** *Omodifierade stickkontakter och matchande eluttag minskar risken för elstötar.*
b) **Undvik kroppskontakt med jordade ytor som rör, element, spisar och kylskååp.** *Det finns en större risk för elstötar om din kropp är jordad.*
c) **Exponera inte strömförande verktyg för regn eller fuktiga förhållanden.** *Kommer det in vatten i ett strömförande verktyg ökar det risken för elstötar. bära, dra eller dra ut stickkontakten för det*
d) **Missbruka inte sladden. Använd aldrig sladden för att strömförande verktyget. Håll sladden borta från hetta, olja, skarpa kanter eller rörliga delar.** *Skadade eller tilltrasslade sladdar ökar risken för elstötar.*
e) **När du använder ett strömförande verktyg utomhus använder du en förlängningssladd som lämpar sig för utomhus bruk.** *Använder du en sladd för utomhus bruk reducerar du risken för elstötar.*
f) **Om det inte går att undvika att driva ett elverktyg I en fuktig lokal, använd då en restströmsskyddad (RCD) strömtillförselanordning.** *Användning av en RCD minskar risken för elektriska stötar.*

3) PERSONLIG SÄKERHET

a) **Var uppmärksam, håll ögonen på vad du gör och använd sunt förnuft när du använder ett strömförande verktyg. Använd inte ett strömförande verktyg när du är trött eller påverkad av droger, alkohol eller läkemedel.** *En kort stund av ouppmärksamhet med strömförande verktyg kan resultera i allvarliga personskador.*
b) **Använd säker utrustning. Använd alltid skyddsglasögon.** *Säkerhetsutrustning som munskydd, halkfria skor, skyddshjälm eller hörselskydd som används när det behövs kommer att reducera personskador.*
c) **Förhindra ofrivillig start. Se till att kontakten är i off-läge innan du ansluter till strömkälla och/eller batterienhet, tar upp eller bär med dig verktyget.** *Bär du strömförande verktyg med fingret på kontakten eller sätter i stickkkontakten i elluttaget när kontakten är i PÅ-läge utgör det en skaderisk.*
d) **Ta bort alla skiftnycklar eller skruvnycklar innan du sätter på det strömförande verktyget.** *En skift - eller skruvnyckel som lämnas kvar på en roterande del på ett strömförande verktyg kan orsaka personskador.*
e) **Sträck dig inte för långt. Bibehåll alltid fotfästet och balansen.** *Detta gör att du kan kontrollera verktyget bättre i oväntade situationer.*
f) **Klä dig rätt. Använd inte löst sittande kläder eller smycken.** *Håll ditt hår och dina kläder borta från rörliga delar. Lösa kläder, smycket eller långt hår kan snärjas in i rörliga delar.*
g) **Om det på enheterna finns anslutning för dammutsug och dammuppsamling ser du till att de är anslutna och används korrekt.** *Använder du dessa anordningar reducerar det dammrelaterade faror.*
h) **Låt inte förtrogenhet, tack vare frekvent användning av verktyget, lura dig att känna**

dig för trygg med det och därmed ignorera säkerhetsföreskrifterna. *En vårdslös handling kan orsaka allvarlig skada inom loppet av en sekund.*

4) ANVÄNDNING OCH UNDERHÅLL AV STRÖMFÖRANDE VERKTYG

a) **Forcera inte det strömförande verktyget. Använd korrekt verktyg för arbetet.** *Det korrekta verktyget kommer att göra jobbet bättre och säkrare med den hastighet den tillverkats för.*

b) **Använd inte verktyget om kontakten inte sätter på eller stänger av det.** *Alla strömförande verktyg som inte kan kontrolleras med kontakten är farliga och måste repareras.*

c) **Koppla bort kontakten från strömkällan och/eller ta bort batterierna, om de är löstagbara, från elverktyget, innan du utför några justeringar, ändrar I tillbehören eller magasinerar elverktygen.** *Sådana förebyggande säkerhetsåtgärder reducerar risken för att du startar verktyget oavsiktligt.*

d) **Förvara verktyget som inte används utom räckhåll för barn och låt inte någon person använda verktyget som inte känner till verktyget eller dessa anvisningar.** *Strömförande verktyg är farliga i händerna på outbildade användare.*

e) **Håll koll på elverktyget och tillbehören. Kontrollera inriktningen eller fästet för rörliga delar, defekta delar och alla andra saker som kan påverka användningen av elverktyget. Om den skadats måste elverktyget repareras före användning.** *Många olyckor orsakas av felaktigt underhållna elverktyg.*

f) **Håll sågverktyget skarpa och rena.** *Korrekt underhållna skärverktyg med skarpa egg kommer inte att köra fast lika ofta och är enklare att kontrollera.*

g) **Använd elverktyget, tillbehören och verktygsbitsen etc. i enlighet med dessa anvisningar och på det sätt som avsetts för varje typ av elverktyg. Ha också i åtanke arbetsförhållandena och arbetet som skall utföras.** *Använder du elverktyg för åtgärder som skiljer sig det avsedda arbetet kan det resultera i riskfyllda situationer.*

h) **Håll handtag och greppytor torra, rena och fria från olja och fett.** *Hala handtag och greppytor ger inte säker hantering och kontroll över verktyget i oväntade situationer.*

5) ANVÄNDNING OCH SKÖTSEL AV SLADDLÖSA VERKTYG

a) **Ladda bara med den laddare som tillverkaren anger.** *En laddare som passar en typ av batteripaket kan medföra en risk för brand när den används till ett annat batteripaket.*

b) **Använd elverktyg bara tillsammans med det särskilt konstruerade batteripaketet.** *Användning av andra batteripaket kan medföra en risk för personskador och brand.*

c) **När batteripaketet inte används ska det hållas borta från metallföremål som gem, mynt, nycklar, skruvar och andra små metallföremål som kan skapa kontakt mellan batteripaketets poler och kortsluta det.** *En kortslutning kan orsaka brännskador och brand.*

e) **Använd inte ett batteripack eller verktyg som skadats eller modifierats.** *Skadade eller modifierade batterier kan uppvisa förväntade beteende som kan leda till brand, explosion eller skada.*

f) **Utsätt inte batteripack eller verktyg för eld eller höga temperaturer.** *Eld eller temperaturer som överstiger 130°C kan orsaka explosioner.*

g) **Följ alla laddningsinstruktioner och ladda inte batteripacket eller verktyget utanför temperaturintervallen som anges i instruktionerna.** *Felaktig laddning eller laddning i temperaturer utanför det angivna temperaturintervallen kan skada batteriet eller öka brandrisken.*

6) UNDERHÅLL

a) **Låt ditt elverktyg underhållas av en kvalificerad reparatör som bara använder äkta reservdelar.** *Det kommer att garantera att elverktygets säkerhet bibehålls.*

b) **Försök aldrig reparera skadade batteripack.** *Batteripack får endast underhållas av tillverkaren eller behöriga servicetekniker.*

SÄKERHETSINSTRUKTIONER FÖR ALLA SÅGAR

SÅGMETOD

a) **VARNING: Håll händerna borta från sågområdet och från bladet. Håll den andra handen på hjälphandtaget eller på motorhuset.** *Om båda händerna håller sågen kan de inte skadas av sågbladet.*

b) **För inte in händerna under arbetsstycket.** *Sågskyddet kan inte skydda dig från bladet under arbetsstycket.*

c) **Ställ in sågdjupet till arbetsstyckets tjocklek.** *Mindre än en hel tand på bladet ska synas under arbetsstycket.*

d) **Håll aldrig arbetsstycket med händerna eller över benet.** *Sätt fast arbetsstycket i ett stabilt underlag. Det är viktigt att arbetsstycket får ett ordentligt stöd för att minimera risken för personskador, undvika klämning av bladet eller att kontrollen över maskinen förloras.*

e) **Håll elverktyget med isolerande handskar vid sågning där sågbladet kan komma i kontakt med dolda elektriska ledningar eller med den egna sladden.** *En kontakt med en spänningsförande ledning gör att även alla andra utvändiga metalldelar av verktyget blir*

spänningsförande och kan ge användaren en elektrisk chock.

f) **Vid klyvsågning, använd alltid ett klyvstaket eller en styrning för rak kant.** *Detta förbättrar noggrannheten på sågsnittet och minskar risken att bladet kärvar.*

g) **Använd alltid blad med rätt storlek och form för axelhål.** *Blad som inte passar sågens fästanordningar kommer att arbeta excentriskt så att du förlorar kontrollen över maskinen.*

h) **Använd aldrig skadade eller felaktiga bladbrickor eller bultar.** *Bladbrickorna och bulten är särskilt konstruerade för sågen för optimala egenskaper och säker användning.*

YTTERLIGARE SÄKERHETSINSTRUKTIONER FÖR ALLA SÅGAR

För att förhindra rekyler

- Rekyl uppstår plötsligt när sågklingan är klämd, böjd eller felaktigt inriktad, och gör att en okontrollerad såg lyfts upp och ut från arbetsstycket mot användaren;
- När klingan är snävt klämd eller böjd på grund av att hållaren går ner kommer klingan att stoppa och motorn för enheten mycket snabbt tillbaka mot användaren;
- Om klingan blir för böjd eller felaktigt inriktad i sågspåret kommer tänderna på den bakre änden av klingan att gå ner djupt i träets yta och göra att den förs ut ur hållaren och hoppar tillbaka mot användaren.

En rekyl uppstår på grund av att sågen används felaktigt och/eller på grund av felaktigt bruk eller förhållanden och kan undvikas med hjälp av åtgärderna som beskrivs nedan.

a) **Bibehåll ett fast grepp med båda händerna på sågen och håll armarna på ett sådant sätt att det motverkar rekyler. Håll kroppen på en av sidorna om klingan, men inte i såglinjen.** *En rekyl gör att sågen hoppar tillbaka, men rekyler kan kontrolleras av användaren, om nödvändiga åtgärder utförs.*

b) **När bladet kör fast eller när en sågning avbryts av någon anledning, släpper du på knappen och håller sågen stilla i materialet tills klingan stoppar helt. Försök aldrig ta bort sågen från arbetsstycket eller dra den tillbaka samtidigt som klingan rör på sig eller rekyl kan uppstå.** *Kontrollera och vidta nödvändiga åtgärder för att eliminera orsaken till att klingan kör fast.*

c) **När du startar om sågen i arbetsstycket, centrerar du sågklingan i hållaren och kontrollerar att sågtänderna inte vidrör materialet.** *Om klingan kör fast kan den hoppa upp eller framkalla rekyl från arbetsstycket när sågen startas om.*

d) **Håll fast stora paneler för att minimera risken för att bladet kläms fast eller rekylerar.** *Stora paneler kan svikta under sin egen vikt. Man måste placera stöd under panelen på båda sidor, när såglinjen och nära panelens kant.*

e) **Använd inte slöa eller skadade klingor.** *Oslipade eller felaktigt isatta klingor i hållaren skapar överdriven friktion, gör att sågen fastnar och orsakar rekyl.*

f) **Justerspakarna för klingans djup och fasning måste vara spända innan sågningen görs.** *Om klingans justering växlar vid sågningen kan det göra att klingan kör fast eller rekylerar.*

g) **Var extra försiktig när du gör en "sänksågning" i väggar eller andra otydliga områden.**

SÄKERHETSINSTRUKTIONER FÖR CIRKELSÅG MED INRE PENDELSKYDD

NEDRE SKYDDSFUNKTION

a) **Kontrollera det undre skyddet så att det stängts säkert före varje användning. Använd inte sågen om det under skyddet inte kan flyttas fritt och stängs direkt. Spänn eller bind aldrig fast det undre skyddet i öppen position.** *Om sågen tappas kan det undre skyddet böjas. Lyft på det undre skyddet med handtaget och se till att det rörs fritt och inte vidrör klingan eller andra delar, i alla sågvinklar och -djup.*

b) **Kontrollera fjädern på det undre skyddet. Om skyddet och fjädern inte fungerar korrekt måste de repareras före användning.** *Det undre skyddet kan fungera dåligt på grund av skadade delar, gummiavlagringar eller ansamlat skräp.*

c) **Det undre skyddet bör bara dras tillbaka manuellt för specialsågningar som "sänksågning" och "sammansatt sågning". Höj det undre skyddet genom att dra tillbaka handtaget och så snart klingan går ner i materialet, måste det undre skyddet släppas.** *Vid alla annan sågning bör det undre skyddet fungera automatiskt.*

d) **Se alltid till att det undre skyddet täcker klingan innan du placerar sågen på en bänk eller ett golv.** *En oskyddad klinga gör att sågen rör sig bakåt och sågar allt i dess väg. Vad medveten om den tid det tar för klingan att stanna efter att kontakten släppts.*

YTTERLIGARE SÄKERHETSREGLER FÖR DIN CIRKELSÅG

1. Använd endast sågblad rekommenderad av tillverkaren, som överensstämmer med en EN 847-1, om sågen är avsedd för trä och liknande material.
2. Använd inte cirkelsågen för att såga trägrenar eller stockar.
3. Använd endast klingdiameter i enlighet med markeringarna.
4. Identifiera det korrekta sågbladet som ska användas för materialet som ska skäras.
5. Använd endast ett sågblad som är märkta med en hastighet lika med eller högre än den hastighet som markeras på verktyget.

SÄKERHETSFÖRESKRIFTER FÖR BATTERIET

a) **Ta inte isär batteriet, öppna inte heller batteriet eller sära på battericeller.**
b) **Kortslut inte batteriet. Förvara inte batteriet på ett slarvigt sätt i en låda där det kan kortslutas eller skadas av ledande material.** När batteriet inte används, håll det borta från metallobjekt, såsom pappersgem, pengar, nycklar, naglar, skruvar eller andra små metallobjekt som kan leda ström från en terminal till en annan. Om batteriterminalerna kortsluter varandra kan de förorsaka brandrisk.
c) **Exponera inte batteriet för eld eller värme. Undvik förvaring i direkt solljus.**
d) **Utsätt inte batteriet för mekanisk chock.**
e) **Om batteriet läcker, låt inte vätskan komma i kontakt med hud eller ögon. Om så ändå skulle hända, skölj med mycket vatten och sök läkarhjälp.**
f) **Håll batteriet rent och torrt.**
g) **Torka av batteriet om det blir smutsigt med en torr, ren trasa.**
h) **Batteriet måste laddas före användning. Använd den här bruksanvisningen för att ladda batteriet korrekt.**
i) **Låt inte batteriet stå på laddning när det inte används.**
j) **Efter lång tids användning kan det bli nödvändigt att ladda och ladda ur batterieet många gånger för att nå maximal prestanda.**
k) **Ladda endast med laddare av varumärket Worx. Använd ingen annan laddare än den som specifikt ska användas med det här batteriet.**
l) **Använd inte ett batteri som inte är avsett för användning med det här verktyget.**
m) **Håll batteriet borta från barn.**
n) **Behåll den ursprungliga bruksanvisningen för framtida användning.**
o) **Plocka ur batteriet från verktyget då det inte används.**
p) **Kassera batteriet på rätt sätt.**
q) **Blanda inte celler från olika tillverkning, kapacitet, storlek eller typ inom en enhet.**
r) **Håll batteriet borta från mikrovågor och högt tryck.**
s) **Varning! Icke uppladdningsbara batterier ska inte användas.**

SYMBOLER

	För att minska risken för skador måste användaren läsa bruksanvisningen
	Varning
	Använd hörselskydd
	Använd skyddsglasögon
	Använd skyddsmask
	Batterierna kan komma in i vattnets kretslopp om de inte kasseras korrekt och detta kan vara skadligt för EKO-systemet. Kasta inte batterier i de vanliga osorterade hushållssoporna
	Får ej uppeldas
	Li-Ion-batteri Denna product har märkts med en symbol för sopsortering för alla batterisatser. De kommer då att återvinnas och plockas isär för att minska påverkan på miljön. Batterisatser kan vara skadliga för miljön och för människors hälsa då de innehåller farliga substanser.

	Se till att ta ut batteriet innan du byter tillbehör eller justerar verktyget.
	Använd skyddshandskar
	Trä
	Sågklinga (TCT)
	Lås
	Lå upp
	Uttjänade elektriska produkter får inte kasseras som hushållsavfall. Återanvänd där det finns anläggningar för det. Kontakta dina lokala myndigheter eller återförsäljare för återvinningsråd.

2.KOMPONENTER

1.	**STYRSKENA, 0 GRADER**
2.	**STYRSKENA, 45 GRADER**
3.	**BLADBULT**
4.	**YTTRE FLÄNS**
5.	**SÅGKLINGA**
6.	**SÅGDJUPSSKALA**
7.	**FRÄMRE HANDTAG**
8.	**UNDRE BLADSKYDD**
9.	**STRÖMSTÄLLARE TILL/FRÅN**
10.	**HANDTAG**
11.	**VAKUUMADAPTER ***
12.	**UNDRE SKYDDSSPAK**
13.	**INKOPPLINGSSPÄRR**
14.	**UTLÖSNINGSKNAPP BATTERI ***
15.	**BATTERI ***
16.	**INSEXNYCKEL**
17.	**LÅSHANDTAG FÖR SÅGDJUP**
18.	**FOTPLÅTENS LÅSNING FÖR SNED-SÅGNING**
19.	**HUVUDPLATTA**
20.	**SÅGDJUPSSKALA**
21.	**PARALLELLSTYRNING**

*** Avbildat eller beskrivet tillbehör ingår delvis inte I leveransomfånget.**

3.TEKNISKA DATA

Typ **WX526 WX526.X (526 - maskinbestämning, sågrepresentant)**

		WX526 WX526.X**
Spänning		20V ⎓ Max.***
Hastighet utan last		4700 /min
Bladdiameter		165 mm
Bladborr		16 mm
Sågklingstjocklek	Sågklinga (TCT)	1.6 mm
Kapningskapacitet, max. tjocklek		55 mm
Kapningskapacitet	Kapningsdjup vid 45°	39 mm
	Kapningsdjup vid 90°	55 mm
Avfasningskapacitet		0-50°
Maskinens vikt(Naken verktyg)		2.5 kg

** X = 1-999, A-Z, M1-M9 är endast för olika kunder, det finns inga säkerhetsrelaterade förändringar mellan dessa modeller.
*** Spänning uppmätt utan belastning. Initial batterispänning är max. 20 V. Nominell spänning är 18 V.

REKOMMENDERADE BATTERIER OCH LADDARE

Kategori	Typ	Kapacitet
20V Batteripaket	WA3639	2.0 Ah
20V Laddning	WA3880	2.0 A

Vi rekommenderar att du köper tillbehör från butiken där verktygen säljs. Se tillbehörspaketet för mer information. Butikspersonal kan hjälpa dig och ge dig råd.

BULLERINFORMATION

Uppmätt ljudtryck	L_{pA} = 91.8 dB(A)
Uppmätt ljudstyrka	L_{wA} = 99.8 dB(A)
K_{pA}&K_{wA}	3.0 dB(A)
Använd hörselskydd.	

VIBRATIONSINFORMATION

Vibrationernas totalvärden (triax vektorsumma) är fastställda enligt EN 62841:

Vibrationsutsändningsvärde:	Sågning av trä: $a_{h,W}$ = 2.63 m/s^2
	Osäkerhet K = 1.5 m/s²

Det angivna totala vibrationsvärdet och det angivna bullervärdet har uppmätts i enlighet med en standardtestmetod och kan användas för att jämföra ett verktyg med ett annat.
Det angivna totala vibrationsvärdet och det angivna bullervärdet kan också användas i en preliminär exponeringsbedömning.

VARNING: Vibrationer och buller vid användning av elverktyget kan skilja sig från det angivna värdet beroende på vilket sätt verktyget används på, särskilt vilken typ av arbetsstycke som bearbetas beroende på följande exempel och andra varianter på hur verktyget används:
Hur verktyget används och materialet som skärs eller borras.
Verktyget är i bra skick och bra underhållet.
Användning av korrekt tillbehör för verktyget och säkerställ att de är skarpa och i bra skick.
Åtdragningsgraden av greppet på handtagen och om några antivibrations- och bullertillbehör används.
Och att verktyget används såsom avsett enligt dess konstruktion och dessa instruktioner.

Detta verktyg kan orsaka hand-arm vibrationssyndrom om det används på felaktigt sätt.

VARNING: För att vara korrekt bör en beräkning av exponeringsnivån under verkliga förhållanden vid användning också tas med för alla delar av hanteringscykeln såsom tiden när verktyget är avstängt och när det körs på tomgång utan att utföra något arbete. Detta kan betydligt minska exponeringsnivån över den totala arbetsperioden.
Hjälp för att minimera din exponering för vibrationer och buller.
Använd ALLTID skarpa mejslar, borrar och blad.
Underhåll verktyget i enlighet med dessa instruktioner och håll det välsmort (där så behövs).
Om verktyget ska användas regelbundet investera då i antivibrations- och bullertillbehör.
Planera ditt arbetsschema för att sprida ut användning av kraftigt vibrerande verktyg över flera dagar.

4.ÄNDAMÅLSENLIG ANVÄNDNING

Maskinen är avsedd för längsgående och tvärsgående kapning av trä med raka såglinjer, stadigt vilande på arbetsstycket.

5.MONTERING OCH DRIFT

OBS: Innan du använder verktyget, läs noga igenom bruksanvisningen.

MONTERING OCH DRIFT

ÅTGÄRD	FIGUR
FÖRE DRIFT	
Sätt i batteripacken	Se A1
Ta bort batteripacken	Se A2
Ladda Batteriet	Se A3
Kontrollera batteriets laddningsstatus **OBS:** Figur A4 gäller endast för batteripaketet med batteriindikatorljus.	Se A4
MONTERING	

Montering och borttagning av sågblad **OBS: Spindelns låsknapp måste tryckas in för att lossa eller fästa bladbulten.** ⚠ **VARNING!** Ta alltid bort batteriet innan bladet byts!	Se B
Insexnyckelslagring	Se C
Justering av kapdjup Skärningsguide	Se D
Säkerhetsbrytare på/av ⚠ **VARNING:** Var alltid alert och utöva kontroll under drift. Håll fingrarna borta från basplattan och ta inte bort sågen från arbetsstycket medan bladet är i rörelse. **OBS:** När du använder verktyget, anslut dammadaptern till dammsamlaren.	Se E
Korssågning **OBS:** Vid rak kapsågning eller klyvsågning, rikta in skåran som ska sågas med styrskenan för 0 grader på basplattan.	Se F1
Avfasningskapning **OBS:** Vid vinkelsågning, justera smygvinkeln till önskad inställning mellan noll och 50 grader. Vid 45 graders vinkelsågning, rikta in skåran som ska sågas med styrskenan för 45 grader på basplattan.	Se F2
Avlägsna dammadaptern.	Se G

6.ARBETSTIPPS FÖR DIT VERKTYG

Om ditt verktyg blir för varmt, använd det utan belastning i 2-3 minuter för att kyla av motorn. Undvik att använda verktyget länge vid låga hastigheter.
Skydda sågklingorna mot stötar och slag. För kraftig matning reducerar i hög grad maskinens kapacitet och minskar sågklingans livslängd. Sågresultatet och snittkvaliteten är i stor utsträckning beroende av sågklingas skick och tandform. Använd därför endast välskärpta och för aktuellt material lämpliga sågklingor.
Val av klingor: 24 tänder för allmänna arbeten, ungefär 40 tänder för finare sågningar, mer än 40 tänder för mycket fina sågningar för sköra ytor. Använd endast rekommenderade sågklingor.

7.UNDERHÅLL

Ta bort pluggen från hållaren innan du gör några anpassningar, servis eller underhåll.
Håll verktygen vassa och rena för bättre och säkrare prestanda. Följ instruktionerna för smörjning och byte av tillbehör. Inspektera verktygssladden regelbundet, och låt en auktoriserad verkstad laga den vid behov. Ditt verktyg kräver inte extra smörjning eller underhåll. Det finns inga delar som kan repareras av användaren i verktyget. Använd aldrig vatten eller kemiska medel för att rengöra verktyget. Torka rent med en torr trasa. Förvara alltid verktyget på en torr plats. Håll motorns ventileringsöppningar rena.
Ta regelbundet bort damm och flisor från skydd och bas för att bibehålla sågens prestanda.

FÖR BATTERIVERKTYG
Omgivningstemperaturintervallen för att använda eller förvara verktyget och batteriet är 0°~ 45°C.
Det rekommenderade omgivningstemperaturintervallen för laddningssystem vid laddning är 0°~ 40°C.

8.FELSÖKNING

Symptom	Möjliga orsaker	Möjlig lösning
Verktyget startar inte när du trycker på på/av-omkopplaren	Batteripacken är inte ansluten. Batteripacken är avstängd.	Kontrollera att batteripacken är ansluten ordentligt i ett vägguttag Laddning av batteriet.
Felaktigt kapdjup	Sågdamm har ansamlats baktill på basen.	Skaka ut sågdammet. Överväg att ansluta en dammsugare för dammuppsamling.
Sågbladet spinner eller glider.	Sågbladet är inte ordentligt fastsatt på spindeln.	Ta bort sågbladet, och sätt sedan på det igen enligt beskrivning i avsnittet **INSTALLERA/ BYTA SÅGBLAD**.

Sågbladet sågar inte rakt.	Sågbladet är slött. Sågbladet är felmonterat.	Montera ett nytt, vasst sågblad, på sågen. Kontrollera att sågbladet är rätt monterat. Använd ett parallellanslag.
Sågbladet kastar bakåt (kickback) när du börjar såga.	Sågbladet rör sig inte tillräckligt snabbt.	Låt alltid bladet uppnå maximal hastighet och styr sedan in sågen i arbetsstycket.

2024/03/11
Allen Ding
Vice chefsingenjör,tester och certifiering
Positec Technology (China) Co., Ltd
18, Dongwang Road, Suzhou Industrial Park,
Jiangsu 215123, P.R. China

9.MILJÖSKYDD

Uttjänade elektriska produkter får inte kasseras som hushållsavfall. Återanvänd där det finns anläggningar för det. Kontakta dina lokala myndigheter eller Íterförsäljare för Ítervinningsríd.

10.DEKLARATION OM ÖVERENSSTÄMMELSE

VI,
Positec Germany GmbH
Postfach 680194, 50704 Cologne, Germany

förklarar att denna produkt,
Beskrivning **Batteridriven cirkelsåg**
Typ **WX526 WX526.X (5-maskinbestämning, sågrepresentant)**
Funktion **Skärning av olika material med en roterande tandad blad**

Uppfyller följande direktiv:
2006/42/EC
2014/30/EU
2011/65/EU&(EU)2015/863

Standarder överensstämmer med
EN 62841-1
EN 62841-2-5
EN IEC 55014-1
EN IEC 55014-2
EN IEC 63000

Personen som godkänts att sammanställa den tekniska filen,
Namn: Marcel Filz
Adress: Positec Germany GmbH
Postfach 32 02 16, 50796 Cologne, Germany

SPIS TREŚCI

1. BEZPIECZEŃSTWO PRODUKTU
2. LISTA KOMPONENTÓW
3. DANE TECHNICZNE
4. UŻYCIE ZGODNE Z PRZEZNACZENIEM
5. INSTRUKCJE OBSŁUGI
6. WSKAZÓWKI DOTYCZĄCE PRACY Z NARZĘDZIE
7. KONSERWACJA
8. ROZWIĄZYWANIE PROBLEMÓW
9. OCHRONA ŚRODOWISKA
10. DEKLARACJA ZGODNOŚCI

1.BEZPIECZEŃSTWO PRODUKTU OGÓLNE OSTRZEŻENIA DOTYCZĄCE BEZPIECZEŃSTWA PODCZAS PRACY Z ELEKTRONARZĘDZIAMI

OSTRZEŻENIE: Przeczytaj wszystkie ostrzeżenia, instrukcje, ilustracje i specyfikacje dostarczone z elektronarzędziem. *Niestosowanie się do podanych wskazówek może spowodować porażenie prądem, pożar i / lub ciężkie obrażenia ciała.*

Należy dobrze przechowywać te przepisy. *Użyte w dalszej części pojęcie „elektronarzędzie" odnosi się do elektronarzędzi napędzanych prądem (z kablem zasilającym) i do elektronarzędzi napędzanych akumulatorami (bez kabla zasilającego).*

1) MIEJSCE PRACY

a) **Miejsce pracy należy utrzymywać w czystości i dobrze oświetlone.** *Nieporządek i nie oświetlane zakresy pracy mogą doprowadzić do wypadków.*

b) **Nie należy pracować tym narzędziem w otoczeniu zagrożonym wybuchem, w którym znajdują się np. łatwopalne ciecze, gazy lub pyły.** *Elektronarzędzia wywołują iskry, które mogą podpalić ten pyt lub pary.*

c) **Elektronarzędzie trzymać podczas pracy z daleka od dzieci i innych osób.** *Przy odwróceniu uwagi można stracić kontrole nad narzędziem.*

2) BEZPIECZEŃSTWO ELEKTRYCZNE

a) **Wtyczka urządzenia musi pasować do gniazda. Nie wolno zmieniać wtyczki w jakikolwiek sposób. Nie należy używać wtyczek adapterowych razem z uziemionymi narzędziami.** *Niezmienione wtyczki i pasujące gniazda zmniejszają ryzyko porażenia prądem.*

b) **Należy unikać kontaktu z uziemionymi powierzchniami jak rury, grzejniki, piece i lodówki.** *Istnieje zwiększone ryzyko porażenia prądem, gdy Państwa ciało jest uziemione.*

c) **Urządzenie natęży trzymać zabezpieczone przed deszczem i wilgocią.** *Wniknięcie wody do elektronarzędzia podwyższa ryzyko porażenia prądem.*

d) **Nigdy nie należy używać kabla do innych czynności. Nigdy nie używać kabla do noszenia urządzenia za kabel, zawieszenia lub do wyciągania wtyczki z gniazda. Kabel należy trzymać z daleka od wysokich temperatur, oleju; ostrych krawędzi lub ruchomych części urządzenia.** *Uszkodzone lub poplątane kable zwiększają ryzyka porażenia prądem.*

e) **W przypadku, że elektronarzędziem pracuje się na świeżym powietrzu należy używać kabla przedłużającego, który dopuszczony jest do używania na zewnątrz.** *Użycie dopuszczonego do używania na zewnątrz kabla przedłużającego zmniejsza ryzyko porażenia prądem.*

f) **Jeśli nie można uniknąć posługiwania się elektronarzędziem w miejscu o dużej wilgotności należy użyć zabezpieczonego zasilacza domowego (RCD).** *Stosowanie RCD zmniejsza ryzyko porażenia prądem elektrycznym.*

3) BEZPIECZEŃSTWO OSÓB

a) **Należy być uważnym, zważać na to co się robi i pracę elektronarzędziem rozpoczynać z rozsądkiem. Nie należy używać urządzenia gdy jest się zmęczonym lub pod wpływem narkotyków, alkoholu lub lekarstw.** *Moment nieuwagi przy użyciu urządzenia może doprowadzić do poważnych obrażeń ciała.*

b) **Należy nosić osobiste wyposażenie ochronne i zawsze okulary ochronne.** *Noszenie osobistego wyposażenia ochronnego jak maska przeciwpyłowa, nie ślizgające się buty robocze, hełm ochronny lub ochrona słuchu, w zależności od rodzaju i użycia elektronarzędzia zmniejsza ryzyko obrażeń ciała.*

c) **Należy zapobiec przypadkowemu uruchomieniu. Przed podłączeniem do sieci zasilającej i/lub zestawu baterii, podniesieniem urządzenia i przenoszeniem urządzenia należy sprawdzić, czy przełącznik znajduje się w pozycji wyłączenia.** *W przypadku, że przy noszeniu urządzenia trzyma się palec na włączniku/wyłączniku lub włączone urządzenie podłączone zostanie do prądu, to może to doprowadzić do wypadków.*

d) **Zanim urządzenie zostanie włączone należy**

usunąć narzędzia nastawcze lub klucze. *Narzędzie lub klucz, które znajdują się w ruchomych częściach urządzenia mogą doprowadzić do obrażeń ciała.*

e) **Nie należy przeceniać swoich możliwości. Należy dbać o bezpieczną pozycję pracy i zawsze utrzymywać równowagę.** *Przez to możliwa jest lepsza kontrola urządzenia w nieprzewidzianych sytuacjach.*

f) **Należy nosić odpowiednie ubranie. Nie natęży nosić luźnego ubrania lub biżuterii.** *Włosy, ubranie i rękawice należy trzymać z daleka od ruchomych części. Luźne ubranie, biżuteria lub długie włosy mogą zostać ujęte przez poruszające się części.*

g) **W przypadku, że możliwe jest zamontowanie urządzeń odsysających lub podchwytujących należy upewnić się, czy są one właściwie podłączone i prawidłowo użyte.** *Użycie tych urządzeń zmniejsza zagrożenie spowodowane pyłami.*

h) **Częste używanie urządzenia i rutyna może osłabić twoją uwagę i być przyczyną niedotrzymywania zasad bezpieczeństwa.** *Nieuważne działanie może spowodować poważne szkody w ułamku sekundy.*

4) STARANNE OBCOWANIE ORAZ UŻYCIE ELEKTRONARZĘDZI

a) **Nie należy przeciążać urządzenia. Do pracy używać należy elektronarzędzia, które jest do tego przewidziane.** *Odpowiednim narzędziem pracuje się lepiej i bezpieczniej w podanym zakresie sprawności.*

b) **Nie należy używać elektronarzędzia, którego włącznik/wyłącznik jest uszkodzony.** *Elektronarzędzie, którego nie można włączyć lub wyłączyć jest niebezpieczne i musi zostać naprawione.*

c) **Należy odłączyć wtykę od źródła zasilania i/lub zestawu baterii, przed wykonaniem jakichkolwiek regulacji, zmiany akcesoriów lub podczas przechowywania elektronarzędzi.** *Ten środek ostrożności zapobiega niezamierzonemu włączeniu się urządzenia.*

d) **Nie używane elektronarzędzia należy przechowywać poza zasięgiem dzieci. Nie należy dać narzędzia do użytku osobom, które jego nie znają lub nie przeczytały tych przepisów.** *Używane przez niedoświadczone osoby elektronarzędzia są niebezpieczne.*

e) **Urządzenie należy pieczołowicie pielęgnować. Należy kontrolować, czy ruchome części urządzenia funkcjonują bez zarzutu i nie są zablokowane, czy części nie są pęknięte lub uszkodzone, co mogłoby mieć wpływ na prawidłowe funkcjonowanie urządzenia.** *Uszkodzone części należy przed użyciem urządzenia oddać do naprawy. Wiele wypadków spowodowanych jest przez niewłaściwą konserwację elektronarzędzi.*

f) **Narzędzia tnące należy utrzymywać ostre i czyste.** *Starannie pielęgnowane narzędzia tnące z ostrymi krawędziami tnącymi zablokowują się rzadziej i łatwiej się je prowadzi.*

g) **Elektronarzędzia, osprzęt, narzędzia itd. należy używać odpowiednio do tych przepisów i tak, jak jest to przewidziane dla tego specjalnego typu urządzenia.** *Uwzględnić należy przy tym warunki pracy i czynność do wykonania. Użycie elektronarzędzi do innych niż przewidziane prace może doprowadzić do niebezpiecznych sytuacji.*

h) **Uchwyty oraz powierzchnie elementów obsługi urządzenia utrzymywać suche, czyste, bez oleju i smaru.** *Śliskie uchwyty oraz inne powierzchnie stanowią przeszkodę w bezpiecznej obsłudze i kontroli nad narzędziem w nieoczekiwanych sytuacjach.*

5) STARANNE UŻYTKOWANIE ELEKTRONARZĘDZI NAPĘDZANYCH AKUMULATORAMI

a) **Akumulatory należy ładować tylko w ładowarkach, które poleci) producent.** *Dla ładowarki, która nadaje się do ładowania określonych akumulatorów istnieje niebezpieczeństwo pożaru, gdy użyte zostaną inne akumulatory.*

b) **Do elektronarzędzi należy używać jedynie przewidzianych do tego akumulatorów.** *Użycie innych akumulatorów może doprowadzić do obrażeń ciała i niebezpieczeństwa pożaru.*

c) **Nie używany akumulator należy trzymać z daleka od spinaczy, monet, kluczy, gwoździ, śrub lub innych małych przedmiotów metalowych, które mogłyby spowodować zmostkowanie kontaktów.** *Zwarcie pomiędzy kontaktami akumulatora może spowodować oparzenia lub pożar.*

d) **Przy niewłaściwym użyciu możliwe jest wydostanie się cieczy z akumulatora. Należy unikać kontaktu z nią. Przy przypadkowym kontakcie spłukać wodą. W przypadku, że ciecz dostała się do oczu należy dodatkowo skonsultować się z lekarzem.** *Ciecz akumulatorowa może doprowadzić do podrażnienia skóry lub oparzeń.*

e) **Zabrania się używania uszkodzonego lub zmodyfikowanego akumulatorka lub urządzenia.** *Uszkodzone lub zmodyfikowane akumulatorki mogą działać w nieoczekiwany sposób wywołując pożar, eksplozję lub zagrożenie zranienia osób.*

f) **Zabrania się wystawiania akumulatorka lub urządzenia na działanie ognia lub podwyższonej temperatury.** *Działanie ognia lub temperatury przekraczającej 130 °C może spowodować eksplozję.*

g) **Kierować się instrukcjami dotyczącymi sposobu ładowania, nie wystawiać akumulatorka**

na działanie temperatury poza zakresem podanym w instrukcji obsługi. *Niewłaściwy sposób ładowania akumulatorka lub działanie temperatury poza zakresem podanym w instrukcji, może być przyczyną uszkodzenia akumulatorka lub nastanie podwyższonego ryzyka wybuchu pożaru.*

6) **SERWIS**

a) **Naprawę urządzenia należy zlecić jedynie kwalifikowanemu fachowcowi i przy użyciu oryginalnych części zamiennych.** *To gwarantuje, że bezpieczeństwo urządzenia zostanie zachowane.*

b) **Zabrania się dokonywania naprawy uszkodzonego akumulatorka.** *Naprawę akumulatorka może wykonywać wyłącznie producent lub autoryzowany punkt serwisowy.*

PRZEPISY BEZPIECZEŃSTWA DLA WSZYSTKICH PILAREK

PROCES CIĘCIA

a) ⚠ **OSTRZEZENIE: Nie zbliżać rąk do obszaru cięcia oraz tarczy. Trzymać drugą rękę na uchwycie dodatkowym lub obudowie silnika.** *Jeśli obie ręce trzymają piłę, piła nie będzie mogła ich przeciąć.*

b) **Nie sięgać pod obrabiany przedmiot.** *Osłona nie ochrania od tarczy poniżej obrabianego przedmiotu.*

c) **Wyregulować głębokość cięcia według grubości obrabianego przedmiotu.** *Pod obrabianym przedmiotem powinno wystawać mniej niż pełny ząb tarczy zębatej.*

d) **Nigdy nie należy przytrzymywać ciętego przedmiotu rękami ani między nogami. Zabezpieczyć obrabiany przedmiot na bezpiecznej platformie.** *Ważne jest, aby podeprzeć właściwie przedmiot w celu zminimalizowania narażenia ciała, zgięcia tarczy czy utraty kontroli.*

e) **Podczas wykonywania prac, w których przyrządy tnące mogą przeciąć kabel elektryczny, narzędzie można trzymać jedynie za izolowaną powierzchnię karbowaną.** *Oprzyrządowanie tnące po zetknięciu się z przewodem będącym pod napięciem może przewodzić prąd i spowodować porażenie operatora.*

f) **Podczas cięcia wzdłużnego zawsze należy używać prowadnicy piły tarczowej lub przymiaru.** *Poprawia to dokładność cięcia i zmniejsza możliwość zgięcia tarczy.*

g) **Zawsze używać tarcz o właściwym rozmiarze i kształcie (rombowy przeciw okrągłemu) otworów oprawki.** *Tarcze, które nie pasują do osprzętu piły będą działać mimośrodowo powodując utratę kontroli.*

h) **Nigdy nie należy używać uszkodzonych lub niewłaściwych podkładek lub śrub tarcz.** *Podkładki i śruby tarcz zostały specjalnie zaprojektowane dla piły w celu uzyskania optymalnej wydajności oraz bezpieczeństwa pracy.*

DALSZE INSTRUKCJE BEZPIECZEŃSTWA DLA WSZYSTKICH PIŁ

Przyczyny oraz zapobieganie szybkim ruchom powrotnym

- Szybki ruch powrotny jest nagłą reakcją na zablokowaną, zgiętą lub źle ułożoną tarczę, co powoduje niekontrolowane wyskoczenie piły z obrabianego przedmiotu w kierunku operatora.
- Kiedy tarcza zostaje złapana lub mocno zgięta przez zamykające się przecięcie, tarcza blokuje się a działanie silnika wywołuje nagłe wyrzucenie urządzenia w kierunku operatora.
- Jeśli tarcza pognie się lub źle się ułoży w szczelinie, zęby tylnej krawędzi tarczy mogą wciąć się w górną powierzchnię drewna powodując, że tarcza wyskoczy ze szczeliny w kierunku operatora.

Szybki ruch powrotny jest wynikiem złego użycia i/lub niewłaściwych procedur lub warunków pracy, a można go uniknąć stosując właściwe środki ostrożności podane poniżej.

a) **Utrzymać pewny chwyt obu dłoni na pile i ustawić ramiona w sposób umożliwiający zablokowanie siły odskoku. Ułożyć ciało po jednej ze stron tarczy, ale nie w jednej linii z tarczą.** *Nagły ruch powrotny może spowodować wyskoczenie piły do tyłu, ale siły odskoku mogą być kontrolowane przez operatora, jeśli zostały podjęte właściwe środki ostrożności.*

b) **Kiedy tarcza się zgina lub podczas przerwania cięcia z dowolnego powodu, należy zwolnić spust i zatrzymywać piłę w materiale aż do jej całkowitego zatrzymania. Nigdy nie należy próbować wyciągać piły z obrabianego przedmiotu lub wyciągać piły do tyłu podczas gdy tarcza znajduje się w ruchu lub może wystąpić szybki ruch powrotny.** *Zbadać i podjąć kroki naprawcze w celu wyeliminowania przyczyny zgięcia tarczy.*

c) **Podczas powtórnego rozpoczynania cięcia w przedmiocie obrabianym należy ustawić tarczę centralnie w szczelinie i sprawdzić, czy zęby piły nie utknęły w materiale.** *Jeśli tarcza piły się zgina, może się wysunąć w górę lub nagle wyskoczyć z obrabianego przedmiotu po ponownym rozruchu piły.*

d) **Podpierać duże panele w celu zminimalizowania zagrożenia blokady tarczy oraz szybkiego ruchu powrotnego.** *Duże panele mają tendencje do uginania się pod własnym ciężarem. Wsporniki należy umieścić pod panelem po obu stronach, blisko linii cięcia i blisko krawędzi panelu.*
e) **Nie używać tępych lub uszkodzonych tarcz.** *Nienaostrzone lub niewłaściwie ustawione tarcze tworzą wąskie przecięcie powodując nadmierne tarcie, zginanie się tarczy oraz szybki ruch powrotny.*
f) **Przed wykonaniem cięcia głębokość tarczy oraz dźwignie blokujące regulacji skosu musza być dokręcone i zabezpieczone.** *Jeśli regulacja tarczy przesunie się podczas cięcia, może spowodować zgięcie lub szybki ruch zwrotny.*
g) **Należy szczególnie uważać podczas wykonywania cięcia w ścianach lub innych osłoniętych miejscach.** *Wystająca tarcza może przeciąć przedmioty, które mogą wywołać szybki ruch zwrotny.*

INSTRUKCJE BEZPIECZEŃSTWA DOTYCZĄCE PIŁY TARCZOWEJ Z WEWNĘTRZNĄ OSŁONĄ WAHADŁOWĄ

DZIAŁANIE OSŁONY DOLNEJ

a) **Przed każdym użyciem sprawdzić dolną osłonę, czy zamyka się prawidłowo. Nie obsługiwać piły, jeśli dolna osłona nie porusza się swobodnie i nie zamyka natychmiastowo. Nie unieruchamiaj nigdy osłony w otwartym położeniu.** *W razie przypadkowego upuszczenia pilarki jej osłona może ulec wygięciu. Sprawdź, aby upewnić się, że osłona porusza się swobodnie i nie dotyka ostrza ani żadnej innej części, przy wszystkich kątach i głębokościach cięcia.*
b) **Sprawdzić działanie sprężyny dolnej osłony. Jeśli osłona i sprężyna nie działają właściwie, przed użyciem należy je serwisować.** *Dolna osłona może działać opornie ze względu na uszkodzone części, lepkie osady lub akumulację odpadów.*
c) **Dolna osłona powinna być ręcznie odciągana tylko przy wykonywaniu specjalnych cięć, takich jak „cięcia wgłębne" czy „cięcia złożone". Unieść dolną osłonę przy użyciu składanego uchwytu i natychmiast po wejściu tarczy w materiał zwolnić dolną osłonę.** *Podczas innych zastosowań dolna osłona powinna działać automatycznie.*
d) **Przed umieszczeniem pilarki na podłodze lub na stole, zawsze zwróć uwagę, czy osłona zakrywa ostrze.** *Niezabezpieczone lub poruszające się rozpędem ostrze spowoduje ruch pilarki do tyłu, tnąc wszystko na jej drodze. Pamiętaj, że po zwolnieniu wyłącznika upłynie pewien czas, zanim piła zatrzyma się całkowicie.*

DODATKOWE ZASADY BEZPIECZEŃSTWA DLA PIŁY TARCZOWEJ

1. Używaj wyłącznie pił tarczowych zalecanych przez producenta, które są zgodne z normą EN 847-1, przeznaczonych do drewna i podobnych materiałów.
2. Nie używać żadnych tarcz ściernych.
3. Używaj tylko pił tarczowych o średnicy(ach) zgodnych z oznaczeniami.
4. Wybrać wyłącznie piły tarczowe przeznaczone do cięcia materiałów.
5. Używaj wyłącznie pił tarczowych, których prędkość obrotowa jest równa lub większą niż prędkość zaznaczona na narzędziu.

INSTRUKCJA BEZPIECZEŃSTWA DOTYCZĄCA MODUŁU AKUMULATORA

a) **Nie demontuj, nie otwieraj lub nie niszcz ogniw pomocniczych lub modułu akumulatora.**
b) **Nie zwieraj ogniwa lub modułu akumulatora. Nie przechowuj ogniw lub modułu akumulatora w sposób bezładny w pudle lub szufladzie, gdzie mogą się wzajemnie zewrzeć lub ulec zwarciu przez inne metalowe przedmioty.** Nie używany akumulator należy trzymać z daleka od spinaczy, monet, kluczy, gwoździ, śrub lub innych małych przedmiotów metalowych, które mogłyby spowodować zmostkowanie kontaktów. Zwarcie pomiędzy kontaktami akumulatora może spowodować oparzenia lub pożar.
c) **Nie narażaj ogniw lub modułu akumulatora na działanie ciepła lub ognia. Unikaj składowania w miejscach pod bezpośrednim działaniem światła słonecznego.**
d) **Nie narażaj ogniw lub modułu akumulatora na uderzenia mechaniczne.**
e) **W razie wycieku z ogniwa, nie dopuść, aby płyn zetknął się ze skórą lub dostał się do oczu. Jeśli już nastąpił kontakt z płynem, przemyj skażoną powierzchnię dużą ilością wody i zwróć się o pomoc medyczną.**

f) **Utrzymuj ogniwa i moduł akumulatora w czystości i w stanie suchym.**
g) **Jeśli zaciski ogniwa lub akumulatora zostały zanieczyszczone, oczyść je czystą i suchą szmatką.**
h) **Ogniwa pomocnicze i moduł akumulatora należy przed użyciem naładować. Zawsze używaj właściwej ładowarki i przestrzegaj instrukcji ładowania zawartej w instrukcji obsługi dostarczonej przez producenta urządzenia.**
i) **Nie pozostawiaj modułu akumulatora na długie ładowanie, jeśli go nie używasz.**
j) **Po dłuższym okresie składowania może być niezbędne kilkukrotne naładowanie i rozładowanie ogniw lub modułu akumulatora, aby uzyskać optymalną wydajność.**
k) **Akumulatory należy ładować tylko w ładowarkach, które poleci producent. Nie należy używać ładowarki innej niż dostarczonej wraz z narzędziem.**
l) **Nie używaj ogniwa lub modułu akumulatora nie przeznaczonego do pracy z danym urządzeniem.**
m) **Trzymaj ogniwa i moduł akumulatora poza zasięgiem dzieci.**
n) **Zachowaj oryginalne instrukcje produktu do wglądu.**
o) **Kiedy to możliwe, wyjmuj moduł akumulatora, jeśli urządzenia się nie używa.**
p) **Zużyte ogniwa i akumulatory utylizuj zgodnie z zasadami gospodarki odpadami.**
q) **Nie używaj w urządzeniu ogniw różnych producentów, pojemności i wymiarów.**
r) **Akumulatora nie należy zbliżać do źródeł promieniowania mikrofalowego ani narażać na wysokie ciśnienie.**
s) **Ostrzeżenie! Nie używać baterii jednorazowych.**

SYMBOLE

	Aby zmniejszyć niebezpieczeństwo odniesienia obrażeń, użytkownik powinien przeczytać podręcznik z instrukcjami.
	Ostrzeżenie
	Używać ochrony słuchu
	Używać ochrony wzroku
	Używać maski przeciwpyłowej
	Nieprawidłowo utylizowane baterie mogą dostać się do obiegu wodnego, co jest groźne dla ekosystemu. Nie wyrzucaj baterii wraz z niesortowanymi odpadami miejskimi.
	Nie wrzucać do ognia
	Bateria litowo-jonowa. Ten produkt oznaczono symbolem „segregacji odpadów” dla zużytych baterii i akumulatorów. Umożliwia to jego recycling i demontaż, które zmniejszają negatywny wpływ na środowisko. Pakiety akumulatorów są niebezpieczne dla środowiska i dla ludzkiego życia, gdyż zawierają niebezpieczne substancje.
	Upewnij się, że akumulatorek został usunięty przed przystąpieniem do wymiany akcesoriów lub dokonaniem jakichkolwiek zmian urządzenia.
	Stosować rękawice ochronne.
	Drewno
	Piła tarczowa TCT
	Blokada

	Odblokowanie
	Odpady wyrobów elektrycznych nie powinny być wyrzucane razem z odpadami gospodarstwa domowego. Należy korzystać z recyklingu, jeśli istnieje odpowiednia infrastruktura. Porady dotyczące recyklingu można uzyskać u władz lokalnych lub sprzedawcy detalicznego.

2.LISTA KOMPONENTÓW

1.	PROWADNICA DO CIĘCIA, 0 STOPNI
2.	PROWADNICA DO CIĘCIA, 45 STOPNI
3.	ŚRUBA OSTRZA
4.	KOŁNIERZ ZEWNĘTRZNY
5.	TARCZA PIŁY
6.	KOŁNIERZ WEWNĘTRZNY
7.	PRZEDNI UCHWYT
8.	WYŁĄCZNIK BLOKADY
9.	WŁĄCZNIK/WYŁĄCZNIK BEZPIECZEŃSTWA
10.	RĘKOJEŚĆ
11.	ADAPTER DO PODŁĄCZENIA OD-KURZACZA *
12.	DŹWIGNIA OSŁONY DOLNEJ
13.	PRZYCISK BLOKADY WRZECIONA
14.	PRZYCISK ZWOLNIENIA AKUMULA-TORA *
15.	POJEMNIK BATERYJNY *
16.	KLUCZ SZEŚCIOKĄTNY
17.	POKRĘTŁO BLOKADY GŁĘBOKOŚCI CIĘCIA
18.	BLOKADA SKOSU PŁYTY PODSTA-WOWEJ
19.	PŁYTA ŚLIZGOWA
20.	PODZIAŁKA GŁĘBOKOŚCI CIĘCIA
21.	PROWADNICA RÓWNOLEGŁA

*** Nie wszystkie pokazane na ilustracji akcesoria są dostarczane standardowo.**

3.DANE TECHNICZNE

Typ **WX526 WX526.X (526 - oznaczenie maszyny, typowe dla piły)**

		WX526 WX526.X**
Napięcie		20V ⎓ Max.***
Brak obciążenia (znamionowego) prędkości		4700 /min
Obciążenia		165 mm
Otwór ostrza		16 mm
Grubość piła	Piła tarczowa TCT	1.6 mm
Maks głębokość cięcia		55 mm
Możliwości cięcia	Głębokość cięcia przy 45°	39 mm
	Głębokość cięcia przy 90°	55 mm
Cięcie ukośne		0-50°
Masa urządzenia (Gołe narzędzie)		2.5 kg

** X = 1-999, A-Z, M1-M9 są tylko dla różnych klientów, nie ma żadnych zmian związanych z bezpieczeństwem między tymi modelami.
*** Napięcie mierzone bez obciążenia. Początkowe napięcie akumulatora osiąga maksymalną wartość 20V. Napięcie nominalne wynosi 18V.

ZALECANE AKUMULATORY I ŁADOWARKI

Kategoria	Rodzaj	Pojemność
20V Akumulator	WA3639	2.0 Ah
20V Ładowarki	WA3880	2.0 A

Zaleca się zakup wszystkich akcesoriów w sklepie, gdzie zakupiono narzędzie. Więcej szczegółów

można znaleźć w dodatkowym opakowaniu. Personel sklepu może również udzielić pomocy i porad.

DANE DOTYCZĄCE HAŁASU

Ważone ciśnienie akustyczne	L_{pA} = 91.8 dB(A)
Ważona moc akustyczna	L_{wA} = 99.8 dB(A)
K_{pA}&K_{wA}	3.0 dB(A)
Używać ochrony słuchu.	

INFORMACJE DOTYCZĄCE DRGAŃ

Łączna wartość drgań (suma wektora triax) określona według normy EN 62841:

Wartość przenoszenia wibracji:	Cięcie drewna: $a_{h,W}$ = 2.63 m/s^2
	Niepewność K = 1.5 m/s²

Deklarowana wartość całkowita drgań oraz deklarowanych wartości emisji hałasu zostały zmierzone zgodnie ze standardową metodą wykonywania badań i mogą być stosowane do porównywania właściwości różnych urządzeń. Deklarowana wartość całkowita drgań i zadeklarowana wartość emisji hałasu może być zastosowana również do wstępnej oceny zagrożenia.

OSTRZEŻENIE: Wibracje oraz emisja hałasu podczas rzeczywistego użytkowania elektronarzędzia może się różnić od podanej wartości, w zależności od sposobu używania urządzenia, przede wszystkim od typu obrabianego materiału i możliwości korzystania z urządzenia:
Jak używane jest narzędzie oraz, czy materiał jest cięty czy wiercony.
Czy narzędzie jest w dobrym stanie i czy jest prawidłowo konserwowane.
Czy używane są prawidłowe akcesoria narzędzia i czy narzędzie jest właściwie naostrzone oraz w dobrym stanie.
Czy zastosowano elementy poprawiające przyleganie uchwytów oraz elementy do wyeliminowania wszelkich drgań i hałasu urządzenia.
Oraz, czy narzędzie jest używane zgodnie z przeznaczeniem i według instrukcji.

Niepawidłowe prowadzenie tego narzędzia może spowodować syndrom wibracji rąk.

OSTRZEŻENIE: W szczególności, oszacowanie poziomu ekspozycji w rzeczywistych warunkach używania powinno brać także pod uwagę wszystkie elementy cyklu działania, takie jak czasy wyłączenia narzędzia i czas bezczynności, ale nie rzeczywiście wykonywaną pracę. Może to znacznie zmniejszyć poziom ekspozycji w całym okresie pracy.

Pomaga zminimalizować ryzyko występowania drgań i podwyższonego poziomu hałasu.
Należy ZAWSZE używać ostrych dłut, wierteł i ostrzy.
Narzędzie należy konserwować z godnie z instrukcjami i prawidłowo smarować (w odpowiednich miejscach).
Jeżeli urządzenie będzie stosowane regularnie zaleca się wyposażyć urządzenie w wyposażenie eliminujące wibracje i hałas.
Należy zaplanować harmonogram pracy w celu rozłożenia używania narzędzi wytwarzających wysoki poziom drgań na kilka dni.

4.UŻYCIE ZGODNE Z PRZEZNACZENIEM:

Narzędzie przeznaczone jest do dzielenia i cięcia poprzecznego drewna oraz innych materiałów, według linii prostych znajdujących się na obrabianym materiale.

5.INSTRUKCJE OBSŁUGI

UWAGA: Przed użyciem narzędzia należy uważnie przeczytać instrukcje.

MONTAŻ I OBSŁUGA

DZIAŁANIE	ILUSTRACJA
PRZED PRACĄ	
Instalowanie akumulatora	Patrz Rys. A1
Wyjmowanie akumulatora	Patrz Rys. A2
Ładowanie akumulatora	Patrz Rys. A3
Sprawdzanie stanu naładowania baterii **UWAGA:** Rys A4 dotyczy tylko pakietu baterii z lampką kontrolną baterii.	Patrz Rys. A4
MONTAŻ	

Montaż I Demontaż Tarcz Pilarskich **UWAGA: Aby poluzować lub dokręcić śrubę ostrza, należy nacisnąć przycisk blokady wrzeciona.** ⚠ **OSTRZEŻENIE:** Przed wymianą tarczy zawsze wyjąć akumulator z urządzenia!	Patrz Rys. B
Klucza Z Łbem Sześciokątnym	Patrz Rys. C
Regulacja głębokości cięcia Prowadnica cięcia	Patrz Rys. D
Przełącznik Bezpieczeństwa ⚠ **OSTRZEŻENIE:** Podczas pracy należy zachować czujność i kontrolę. Trzymaj palce z dala od płyty podstawy i nie zdejmuj piły z obrabianego przedmiotu, gdy tarcza jest w ruchu. **UWAGA:** Podczas używania narzędzia podłącz adapter kurzu do pojemnika na kurz.	Patrz Rys. E
Cięcie Wzdłużne I Poprzeczne **UWAGA:** Podczas wykonywania prostego cięcia poprzecznego lub wzdłużnego należy wyrównać linię cięcia z prowadnicą 0 stopni na płycie podstawy.	Patrz Rys. F1
Nacięcia skośne **UWAGA:** W przypadku cięcia pod kątem należy wyregulować skos do żądanego ustawienia w zakresie od zera do 50 stopni. W przypadku wykonywania cięcia ukośnego pod kątem 45 stopni należy wyrównać linię cięcia z prowadnicą 45 stopni na płycie bazowej.	Patrz Rys. F2
Zdejmowanie adaptera przeciwpyłowego.	Patrz Rys. G

6.WSKAZÓWKI DOTYCZĄCE PRACY Z NARZĘDZIE

Jeśli urządzenie mechaniczne nagrzeje się za bardzo, pozwolić na 2-3 minutową pracę piły tarczowej bez obciążenia, aby schłodzić silnik.
Unikać przedłużonego użycia przy bardzo niskich prędkościach.
Tarcze tnące należy zabezpieczyć przed uderzeniem i drganiami. Nadmierne naciskanie znacznie zmniejsza wydajność urządzenia i zmniejsza żywotność tarczy tnącej. Wydajność i jakość cięcia zależą w dużym stopniu od stanu zębów tnących tarczy. Dlatego też, należy używać wyłącznie naostrzonych tarcz tnących, odpowiednich do ciętego materiału.
Dobór pił tarczowych: piły o 24 ostrzach do typowych zastosowań, o ok. 40 ostrzach do cięcia liniowego, o ponad 40 ostrzach do precyzyjnych cięć w delikatnych materiałach, diamentowe do płytek ceramicznych, płytek cementowych itp.
Używaj tylko zalecanych tarcz pilarskich.

7.KONSERWACJA

Przed dokonywaniem jakichkolwiek regulacji, obsługi technicznej lub konserwacji należy wyjąć wtyczkę z gniazdka.
Narzędzia powinny być ostre i czyste dla lepszej sprawności urządzenia i większego bezpieczeństwa. Należy postępować zgodnie z instrukcjami dotyczącymi smarowania i wymiany akcesoriów. Należy okresowo sprawdzać stan przewodów narzędzi, a w przypadku stwierdzenia uszkodzenia, dokonać naprawy w autoryzowanym punkcie serwisowym. Narzędzie to nie wymaga żadnego dodatkowego smarowania czy konserwacji.
W narzędziu nie ma żadnych części, które wymagałyby serwisowania przez użytkownika.
Nigdy nie należy używać wody czy środków czyszczących do czyszczenia narzędzia z napędem elektrycznym. Czyścić suchą szmatką. Zawsze należy przechowywać narzędzie w suchym miejscu.
Utrzymywać w czystości otwory wentylacyjne silnika.
Utrzymywać wszystkie urządzenia sterujące w czystości.
Okresowo oczyść osłonę z pyłu i wiórów, aby zapewnić jej prawidłowe działanie.

ZALECENIA DLA NARZĘDZI AKUMULATOROWYCH

Zakres temperatury otoczenia do pracy urządzenia i akumulatorka, oraz ich przechowywania wynosi od 0°C do 45°C.
Zalecany zakres temperatury otoczenia dla systemu ładowania, podczas jego ładowania, wynosi od 0°C do 40°C.

8.ROZWIĄZYWANIE PROBLEMÓW

Objawy	Możliwa przyczyna	Możliwe rozwiązanie
Po naciśnięciu włącznika/ wyłącznika pilarka nie uruchamia się.	Akumulator nie został poprawnie podłączony. Wyładowany akumulator.	Upewnić się, czy akumulator jest poprawnie umieszczony i podłączony do urządzenia. Naładować akumulator.
Niedokładna głębokość cięcia	Nagromadzenie pyłu w tylnej części podstawy.	Strzepnij pył. Rozważ podłączenie odpylania i odkurzacza.
Piła tarczowa wiruje lub się ślizga.	Piła tarczowa nie jest dobrze zamocowana na wrzecionie.	Wymontuj piłę tarczową i załóż ponownie w sposób opisany w punkcie **ZAKŁADANIE /WYMIANA PIŁY TARCZOWEJ**.
Piła nie tnie wzdłuż linii	Piła jest stępiona. Piła nie została prawidłowo założona.	Załóż nową piłę o ostrych ostrzach. Sprawdź, czy piła jest prawidłowo założona. Użyj prowadnicy równoległej
Piła odbija na początku cięcia	Zbyt mała prędkość piły	Zawsze pozwól, aby tarcza osiągnęła pełną prędkość, a następnie prowadź piłę do obrabianego elementu.

9.OCHRONA ŚRODOWISKA

Odpady wyrobów elektrycznych nie powinny być wyrzucane razem z odpadami gospodarstwa domowego. Należy korzystać z recyklingu, jeśli istnieje odpowiednia infrastruktura. Porady dotyczące recyklingu można uzyskać u władz lokalnych lub sprzedawcy detalicznego.

10.DEKLARACJA ZGODNOŚCI

My,
Positec Germany GmbH
Postfach 680194, 50704 Cologne, Germany

Deklarujemy, że produkt,
Opis **Pilarka tarczowa zasilana akumulatorem**
Typ **WX526 WX526.X (5-oznaczenie maszyny, typowe dla piły)**
Funkcja **Cięcie różnych materiałów obracającą się tarczą z zębami tnącymi**

Jest zgodny z następującymi dyrektywami:
2006/42/EC
2014/30/EU
2011/65/EU&(EU)2015/863

Normy są zgodne z
EN 62841-1
EN 62841-2-5
EN IEC 55014-1
EN IEC 55014-2
EN IEC 63000

Osoba upoważniona do kompilacji pliku technicznego,
Nazwa: Marcel Filz
Adres: Positec Germany GmbH
Postfach 680194, 50704 Cologne, Germanyy

2024/03/11
Allen Ding
Zastępca głównego inżyniera, testowanie i certyfikacja
Positec Technology (China) Co., Ltd
18, Dongwang Road, Suzhou Industrial Park, Jiangsu 215123, P.R. China

ΠΙΝΑΚΑΣ ΠΕΡΙΕΧΟΜΕΝΩΝ

1. ΑΣΦΑΛΕΙΑ ΠΡΟΪΟΝΤΟΣ
2. ΛΙΣΤΑ ΣΥΣΤΑΤΙΚΩΝ
3. ΤΕΧΝΙΚΕΣ ΠΛΗΡΟΦΟΡΙΕΣ
4. ΠΡΟΒΛΕΠΟΜΕΝΗ ΧΡΗΣΗ
5. ΟΔΗΓΙΕΣ ΛΕΙΤΟΥΡΓΙΑΣ
6. ΥΠΟΔΕΙΞΕΙΣ ΕΡΓΑΣΙΑΣ ΓΙΑ ΤΟ ΔΙΣΚΟΠΡΙΟΝΟ ΣΑΣ
7. ΣΥΝΤΗΡΕΙΤΕ ΤΑ ΕΡΓΑΛΕΙΑ ΜΕ ΦΡΟΝΤΙΔΑ
8. ΑΝΤΙΜΕΤΩΠΙΣΗ ΠΡΟΒΛΗΜΑΤΩΝ
9. ΠΡΟΣΤΑΣΙΑ ΤΟΥ ΠΕΡΙΒΑΛΛΟΝΤΟΣ
10. ΔΗΛΩΣΗ ΣΥΜΜΟΡΦΩΣΗΣ

1.ΑΣΦΑΛΕΙΑ ΠΡΟΪΟΝΤΟΣ ΓΕΝΙΚΕΣ ΥΠΟΔΕΙΞΕΙΣ ΑΣΦΑΛΕΙΑΣ ΓΙΑ ΗΛΕΚΤΡΙΚΑ ΕΡΓΑΛΕΙΑ

⚠ **ΠΡΟΕΙΔΟΠΟΙΗΣΗ Διαβάστε όλες τις υποδείξεις ασφαλείας, οδηγίες, εικονογραφήσεις και όλα τα τεχνικά στοιχεία, που συνοδεύουν αυτό το ηλεκτρικό εργαλείο.** *Αμέλειες κατά την τήρηση των ακόλουθων υποδείξεων μπορεί να προκαλέσουν ηλεκτροπληξία, πυρκαγιά και/ή σοβαρούς τραυματισμούς.*
Φυλάξτε όλες τις προειδοποιητικές υποδείξεις και οδηγίες για κάθε μελλοντική χρήση.
Ο όρος «ηλεκτρικό εργαλείο» που χρησιμοποιείται στις προειδοποιητικές υποδείξεις αναφέρεται σε ηλεκτρικά εργαλεία που τροφοδοτούνται από το ηλεκτρικό δίκτυο (με ηλεκτρικό καλώδιο) καθώς και σε ηλεκτρικά εργαλεία που τροφοδοτούνται από μπαταρία (χωρίς ηλεκτρικό καλώδιο).

1) Ασφάλεια στο χώρο εργασίας
a) Διατηρείτε τον χώρο εργασίας καθαρό και καλά φωτισμένο. *Ρύπανση ή σκοτεινές περιοχές προκαλούν ατυχήματα.*
b) Μην εργάζεσθε με το ηλεκτρικό εργαλείο σε περιβάλλον, όπου υπάρχει κίνδυνος έκρηξης, όπως με την παρουσία εύφλεκτων υγρών, αερίων ή σκόνης. *Τα ηλεκτρικά εργαλεία δημιουργούν σπινθηρισμό ο οποίος μπορεί να αναφλέξει τη σκόνη ή τις αναθυμιάσεις.*
c) Όταν χρησιμοποιείτε το ηλεκτρικό εργαλείο, κρατάτε μακριά τα παιδιά και άλλα τυχόν παρευρισκόμενα άτομα. *Σε περίπτωση απόσπασης της προσοχής σας μπορεί να χάσετε τον έλεγχο του εργαλείου.*

2) Ηλεκτρική ασφάλεια
a) Το φις του ηλεκτρικού εργαλείου πρέπει να ταιριάζει στην πρίζα. Μην τροποποιήσετε το φις με κανέναν τρόπο. Μη χρησιμοποιείτε φις προσαρμογής σε συνδυασμό με γειωμένα ηλεκτρικά εργαλεία. *Αμεταποίητα φις και κατάλληλες πρίζες μειώνουν τον κίνδυνο ηλεκτροπληξίας.*
b) Αποφεύγετε την επαφή του σώματός σας με γειωμένες επιφάνειες, όπως σωλήνες, θερμαντικά σώματα (καλοριφέρ), κουζίνες ή ψυγεία. *Όταν το σώμα σας είναι γειωμένο αυξάνεται ο κίνδυνος ηλεκτροπληξίας.*
c) Μην εκθέτετε τα ηλεκτρικά εργαλεία στη βροχή ή στην υγρασία. *Η διείσδυση νερού σ' ένα ηλεκτρικό εργαλείο αυξάνει τον κίνδυνο ηλεκτροπληξίας.*
d) Μην τραβάτε το καλώδιο. Μη χρησιμοποιείτε το καλώδιο για τη μεταφορά ή το τράβηγμα για την αποσύνδεση του ηλεκτρικού εργαλείου. Κρατάτε το καλώδιο μακριά από θερμότητα, λάδι, κοφτερές ακμές ή κινούμενα εξαρτήματα. *Τυχόν χαλασμένα ή περιπλεγμένα ηλεκτρικά καλώδια αυξάνουν τον κίνδυνο ηλεκτροπληξίας.*
e) Όταν εργάζεσθε μ' ένα ηλεκτρικό εργαλείο στην ύπαιθρο, χρησιμοποιείτε καλώδιο επέκτασης (μπαλαντέζα) που είναι κατάλληλο και για εξωτερική χρήση. *Η χρήση καλωδίων επιμήκυνσης κατάλληλων για υπαίθριους χώρους ελαττώνει τον κίνδυνο ηλεκτροπληξίας.*
f) Όταν η χρήση του ηλεκτρικού εργαλείου σε υγρό περιβάλλον είναι αναπόφευκτη, τότε χρησιμοποιήστε έναν προστατευτικό διακόπτη διαρροής (διακόπτης FI/RCD). *Η χρήση ενός προστατευτικού διακόπτη διαρροής ελαττώνει τον κίνδυνο ηλεκτροπληξίας.*

3) Ασφάλεια προσώπων
a) Να είστε σε επαγρύπνηση, δίνετε προσοχή στην εργασία που κάνετε και χρησιμοποιείτε το ηλεκτρικό εργαλείο με περίσκεψη. Μην χρησιμοποιείτε το ηλεκτρικό εργαλείο όταν είστε κουρασμένοι ή υπό την επήρεια ναρκωτικών, οινοπνεύματος ή φαρμάκων. *Μια στιγμιαία απροσεξία κατά το χειρισμό του ηλεκτρικού εργαλείου μπορεί να οδηγήσει σε σοβαρούς τραυματισμούς.*
b) Χρησιμοποιείτε τον προσωπικό εξοπλισμό προστασίας. *Φοράτε πάντα προστατευτικά γυαλιά. Ο κατάλληλος προστατευτικός εξοπλισμός, όπως μάσκα προστασίας από σκόνη, αντιολισθητικά υποδήματα ασφαλείας, προστατευτικό κράνος ή ωτασπίδες, ανάλογα με τις εκάστοτε συνθήκες, ελαττώνει τον κίνδυνο τραυματισμών.*
c) Αποφεύγετε την αθέλητη εκκίνηση. Βεβαιωθείτε, ότι ο διακόπτης είναι στη

θέση Off, πριν συνδέσετε το ηλεκτρικό εργαλείο με την πηγή τροφοδοσίας και/ή την μπαταρία καθώς και πριν το παραλάβετε ή το μεταφέρετε. *Όταν μεταφέρετε τα ηλεκτρικά εργαλεία έχοντας το δάχτυλό σας στο διακόπτη ή όταν συνδέσετε τα ηλεκτρικά εργαλεία με την πηγή ρεύματος όταν αυτά είναι ακόμη στη θέση ON, τότε δημιουργείται κίνδυνος τραυματισμών.*

d) **Απομακρύνετε από το ηλεκτρικό εργαλείο τυχόν εξαρτήματα ρύθμισης ή κλειδιά πριν θέσετε το ηλεκτρικό εργαλείο σε λειτουργία.** *Ένα εργαλείο ή κλειδί συναρμολογημένο σ' ένα περιστρεφόμενο τμήμα ενός ηλεκτρικού εργαλείου μπορεί να οδηγήσει σε τραυματισμούς.*

e) **Προσέχετε πως στέκεστε. Φροντίζετε για την ασφαλή στάση του σώματός σας και διατηρείτε πάντοτε την ισορροπία σας.** *Έτσι μπορείτε να ελέγξετε καλύτερα το ηλεκτρικό εργαλείο σε περιπτώσεις απροσδόκητων περιστάσεων.*

f) **Φοράτε σωστή ενδυμασία. Μη φοράτε φαρδιά ρούχα ή κοσμήματα. Κρατάτε τα μαλλιά και τα ρούχα σας μακριά από τα κινούμενα εξαρτήματα.** *Χαλαρή ενδυμασία, κοσμήματα ή μακριά μαλλιά μπορεί να εμπλακούν στα κινούμενα εξαρτήματα.*

g) **Όταν υπάρχει η δυνατότητα σύνδεσης διατάξεων αναρρόφησης ή συλλογής σκόνης, βεβαιωθείτε ότι αυτές είναι συνδεδεμένες και ότι χρησιμοποιούνται σωστά.** *Η χρήση μιας αναρρόφησης σκόνης μπορεί να ελαττώσει τον κίνδυνο που προκαλείται από τη σκόνη.*

h) **Μην εφησυχάζετε σε μια λάθος ασφάλεια και μην αψηφάτε τους κανόνες ασφαλείας για τα ηλεκτρικά εργαλεία, ακόμα και όταν μετά από συχνή χρήση είστε εξοικειωμένοι με το εργαλείο.** *Ένας απρόσεκτος χειρισμός μπορεί μέσα σε κλάσματα του δευτερολέπτου να οδηγήσει σε σοβαρούς τραυματισμούς.*

4) Χρήση και φροντίδα των ηλεκτρικών εργαλείων

a) **Μην υπερφορτώνετε το ηλεκτρικό εργαλείο. Χρησιμοποιήστε το σωστό ηλεκτρικό εργαλείο για την εφαρμογή σας.** *Με το κατάλληλο ηλεκτρικό εργαλείο εργάζεστε καλύτερα και ασφαλέστερα στην αναφερόμενη περιοχή ισχύος.*

b) **Μη χρησιμοποιήσετε ποτέ ένα ηλεκτρικό εργαλείο που έχει χαλασμένο διακόπτη On/Off.** *Ένα ηλεκτρικό εργαλείο που δεν μπορείτε πλέον να το θέσετε σε λειτουργία και/ή εκτός λειτουργίας είναι επικίνδυνο και πρέπει να επισκευαστεί.*

c) **Αποσυνδέστε το φις από την πρίζα και/ή απομακρύνετε μια αποσπώμενη μπαταρία από το ηλεκτρικό εργαλείο, προτού εκτελέσετε ρυθμίσεις, αλλάξετε εξαρτήματα ή προτού φυλάξετε το ηλεκτρικό εργαλείο.** *Αυτά τα προληπτικά μέτρα ασφαλείας μειώνουν τον κίνδυνο από τυχόν αθέλητη εκκίνηση του ηλεκτρικού εργαλείου.*

d) **Φυλάγετε τα ηλεκτρικά εργαλεία που δε χρησιμοποιούνται μακριά από παιδιά και μην επιτρέψετε τη χρήση του ηλεκτρικού εργαλείου σε άτομα που δεν είναι εξοικειωμένα με το ηλεκτρικό εργαλείο ή τις οδηγίες για τη λειτουργία του ηλεκτρικού εργαλείου.** *Τα ηλεκτρικά εργαλεία είναι επικίνδυνα όταν χρησιμοποιούνται από άπειρα πρόσωπα.*

e) **Συντηρείτε τα ηλεκτρικά εργαλεία και τα εξάρτημα. Ελέγχετε, αν τα κινούμενα εξαρτήματα είναι σωστά ευθυγραμμισμένα και προσαρμοσμένα ή μήπως έχουν σπάσει τυχόν εξαρτήματα ή οποιαδήποτε άλλη κατάσταση, η οποία επηρεάζει τη λειτουργία του ηλεκτρικού εργαλείου. Σε περίπτωση βλάβης, επισκευάστε το ηλεκτρικό εργαλείο πριν τη χρήση.** *Η κακή συντήρηση των ηλεκτρικών εργαλείων αποτελεί αιτία πολλών ατυχημάτων.*

f) **Διατηρείτε τα εργαλεία κοπής κοφτερά και καθαρά.** *Προσεκτικά συντηρημένα κοπτικά εργαλεία σφηνώνουν δυσκολότερα και οδηγούνται ευκολότερα.*

g) **Χρησιμοποιείτε τα ηλεκτρικά εργαλεία τα εξαρτήματα κτλ. σύμφωνα με αυτές τις οδηγίες, λαμβάνοντας υπόψη τις συνθήκες εργασίας και τις εργασίες που πρέπει να εκτελεστούν.** *Η χρησιμοποίηση των ηλεκτρικών εργαλείων για εργασίες που δεν προβλέπονται γι' αυτά μπορεί να δημιουργήσει επικίνδυνες καταστάσεις.*

h) **Διατηρείτε τις λαβές και τις επιφάνειες λαβής στεγνές, καθαρές και ελεύθερες από λάδι και γράσο.** *Οι ολισθηρές λαβές και επιφάνειες λαβής δεν επιτρέπουν κανέναν ασφαλή χειρισμό και έλεγχο του ηλεκτρικού εργαλείου σε τυχόν απρόβλεπτες καταστάσεις.*

5) Προσεκτικός χειρισμός και χρήση εργαλείων μπαταρίας

a) **Επαναφορτίζετε μόνο με τον φορτιστή που καθορίζεται από τον κατασκευαστή.** *Ένας φορτιστής που είναι κατάλληλος μόνο για ένα συγκεκριμένο τύπο μπαταριών δημιουργεί κίνδυνο πυρκαγιάς όταν χρησιμοποιηθεί για άλλες μπαταρίες.*

b) **Χρησιμοποιείτε τα ηλεκτρικά εργαλεία μόνο με τις ειδικά σχεδιασμένες μπαταρίες.** *Η χρήση άλλων μπαταριών μπορεί να οδηγήσει σε τραυματισμούς και να δημιουργήσει κίνδυνο πυρκαγιάς.*

c) **Όταν η μπαταρία δε χρησιμοποιείται,**

κρατήστε την μακριά από άλλα μεταλλικά αντικείμενα, όπως συνδετήρες χαρτιών, νομίσματα, κλειδιά, καρφιά, βίδες ή άλλα μικρά μεταλλικά αντικείμενα που μπορούν να βραχυκυκλώσουν τις επαφές της μπαταρίας. *Ένα βραχυκύκλωμα των επαφών της μπαταρίας μπορεί να προκαλέσει τραυματισμούς ή φωτιά.*

d) **Μια τυχόν εσφαλμένη χρήση μπορεί να οδηγήσει σε διαρροή υγρών από την μπαταρία. Αποφεύγετε κάθε επαφή μ' αυτά. Σε περίπτωση τυχαίας επαφής ξεπλύνετε καλά με νερό. Εάν τα υγρά έρθουν σε επαφή με τα μάτια, ζητήστε επιπλέον ιατρική βοήθεια.** *Διαρρέοντα υγρά μπαταρίας μπορεί να οδηγήσουν σε ερεθισμούς του δέρματος ή σε εγκαύματα.*

e) **Μην χρησιμοποιείτε μπαταρία ή εργαλείο που είναι κατεστραμμένο ή τροποποιημένο.** *Οι χαλασμένες ή τροποποιημένες μπαταρίες μπορεί να παρουσιάσουν μια απρόβλεπτη συμπεριφορά και να οδηγήσουν σε φωτιά, έκρηξη ή σε κίνδυνο τραυματισμού.*

f) **Μην εκθέτετε μια μπαταρία ή ένα εργαλείο μπαταρίας σε φωτιά ή σε πολύ υψηλές θερμοκρασίες.** *Η έκθεση στη φωτιά ή σε θερμοκρασία πάνω από τους 130 °C μπορεί να προκαλέσει έκρηξη.*

g) **Τηρείτε όλες τις υποδείξεις για τη φόρτιση και μη φορτίζετε την μπαταρία ή το εργαλείο μπαταρίας ποτέ εκτός της περιοχής θερμοκρασίας που αναφέρεται στις οδηγίες λειτουργίας.** *Η λάθος φόρτιση ή η φόρτιση εκτός της επιτρεπτής περιοχής θερμοκρασίας μπορεί να καταστρέψει την μπαταρία και να αυξήσει τον κίνδυνο πυρκαγιάς.*

6) **Σέρβις**

a) **Δώστε το ηλεκτρικό εργαλείο σας για συντήρηση από εξειδικευμένο προσωπικό, χρησιμοποιώντας μόνο γνήσια ανταλλακτικά.** *Έτσι εξασφαλίζετε τη διατήρηση της ασφάλειας του ηλεκτρικού εργαλείου.*

b) **Μη συντηρείτε ποτέ χαλασμένες μπαταρίες.** *Κάθε συντήρηση των μπαταριών πρέπει να πραγματοποιείται μόνο από τον κατασκευαστή ή από εξουσιοδοτημένα συνεργεία σέρβις πελατών.*

ΥΠΟΔΕΙΞΕΙΣ ΑΣΦΑΛΕΙΑΣ ΓΙΑ ΔΙΣΚΟΠΡΙΟΝΑ

Διαδικασίες κοπής

a) **ΚΙΝΔΥΝΟΣ: Κρατήστε τα χέρια σας μακριά από την περιοχή κοπής και τον πριονόδισκο. Κρατήστε με το άλλο χέρι σας την πρόσθετη λαβή ή το περίβλημα του κινητήρα.** *Όταν και τα δύο χέρια σας κρατούν το πριόνι, δεν μπορούν να κοπούν από τον πριονόδισκο.*

b) **Μην πιάνετε κάτω από το επεξεργαζόμενο κομμάτι.** *Ο προφυλακτήρας δεν μπορεί να σας προστατέψει από τον πριονόδισκο κάτω από το επεξεργαζόμενο κομμάτι.*

c) **Ρυθμίστε το βάθος κοπής στο πάχος του επεξεργαζόμενου κομματιού.** *Το λιγότερο ένα ολόκληρο δόντι από τα δόντια του πριονόδισκου πρέπει να είναι ορατό κάτω από το επεξεργαζόμενο κομμάτι.*

d) **Ποτέ μην κρατάτε το επεξεργαζόμενο κομμάτι στα χέρια σας ή πάνω στο πόδι σας κατά τη διάρκεια της κοπής. Ασφαλίστε το επεξεργαζόμενο κομμάτι σε μια σταθερή επιφάνεια.** *Είναι σημαντικό, να υποστηριχτεί το επεξεργαζόμενο κομμάτι σωστά, για την ελαχιστοποίηση της έκθεσης του σώματος, της εμπλοκής του πριονόδισκου ή της απώλειας του ελέγχου.*

e) **Κρατάτε το ηλεκτρικό εργαλείο μόνο από τις μονωμένες επιφάνειες λαβής, όταν εκτελείτε μια εργασία, κατά την οποία το εξάρτημα κοπής μπορεί να έρθει σε επαφή με κρυμμένη καλωδίωση.** *Η επαφή με ένα ηλεκτροφόρο σύρμα θα θέσει επίσης τα ακάλυπτα μεταλλικά μέρη του ηλεκτρικού εργαλείου υπό τάση και μπορεί να προκαλέσει μια ηλεκτροπληξία του χειριστή.*

f) **Στις κατά μήκος κοπές χρησιμοποιείτε πάντοτε έναν οδηγό παραλλήλων ή έναν οδηγό ευθείας ακμής.** *Αυτό βελτιώνει την ακρίβεια της κοπής και μειώνει την πιθανότητα εμπλοκής του πριονόδισκου.*

g) **Χρησιμοποιείτε πάντοτε πριονόδισκους με σωστό μέγεθος και σχήμα (ρομβοειδές σε αντίθεση με το κυκλικό) οπών του άξονα υποδοχής.** *Οι πριονόδισκοι που δεν ταιριάζουν με τα υλικά στερέωσης του πριονιού θα περιστρέφονται έκκεντρα, προκαλώντας την απώλεια του ελέγχου.*

h) **Μη χρησιμοποιείτε ποτέ χαλασμένες ή λάθος ροδέλες πριονόδισκων ή κατεστραμμένο μπουλόνι.** *Οι ροδέλες πριονόδισκων και το μπουλόνι έχουν σχεδιαστεί ειδικά για το πριόνι σας, για ιδανική απόδοση και ασφαλή εργασία.*

ΑΙΤΙΕΣ ΑΝΑΚΡΟΥΣΗΣ ΚΑΙ ΣΧΕΤΙΚΕΣ ΥΠΟΔΕΙΞΕΙΣ ΑΣΦΑΛΕΙΑΣ

Διαδικασίες κοπής

- Η ανάκρουση είναι η ξαφνική αντίδραση σε σφίξιμο, μπλοκάρισμα ή μη ευθυγράμμιση του πριονόδισκου, προκαλώντας μια μη ελεγχόμενη

κίνηση του πριονιού προς τα πάνω και έξω από το επεξεργαζόμενο κομμάτι προς το χειριστή
- Όταν ο πριονόδισκος σφίξει ή μπλοκάρει δυνατά με το κλείσιμο της εγκοπής, ο πριονόδισκος ακινητοποιείται και η αντίδραση του κινητήρα σπρώχνει τη μονάδα γρήγορα προς τα πίσω προς το χειριστή
- Εάν ο πριονόδισκος παραμορφωθεί ή λοξέψει μέσα στην κοπή, το δόντι στην πίσω ακμή του πριονόδισκου μπορεί να βυθιστεί στην επάνω επιφάνεια του ξύλου, προκαλώντας την έξοδο του πριονόδισκου από την εγκοπή και το τίναγμα προς τα πίσω προς το χειριστή.
Η ανάκρουση είναι το αποτέλεσμα λανθασμένης χρήσης του πριονιού και/ή λάθος διαδικασίας χειρισμού ή συνθηκών και μπορεί να αποφευχθεί, λαμβάνοντας τα κατάλληλα προληπτικά μέτρα, όπως αναφέρονται παρακάτω

a) **Κρατήστε σταθερά με τα δύο χέρια το πριόνι και τοποθετήστε τους βραχίονές σας έτσι, ώστε να αντισταθούν στις δυνάμεις ανάκρουσης. Τοποθετήστε το σώμα σας στη μια πλευρά του πριονόδισκου, αλλά όχι στην ίδια ευθεία με τον πριονόδισκο.** *Η ανάκρουση μπορεί να προκαλέσει το τίναγμα του πριονιού προς τα πίσω, αλλά οι δυνάμεις ανάκρουσης μπορούν να ελεγχθούν από το χειριστή, εάν ληφθούν τα κατάλληλα μέτρα προφύλαξης.*

b) **Σε περίπτωση εμπλοκής του πριονόδισκου ή όταν διακοπεί μια εργασία κοπής για οποιονδήποτε λόγο, αφήστε τη σκανδάλη και κρατήστε ακίνητο το πριόνι στο υλικό, μέχρι να σταματήσει εντελώς ο πριονόδισκος. Μην επιχειρήσετε ποτέ να αφαιρέσετε το πριόνι από το επεξεργαζόμενο κομμάτι ή να τραβήξετε το πριόνι προς τα πίσω, όταν ο πριονόδισκος κινείται ή μπορεί να προκύψει ανάκρουση.** *Βρείτε την αιτία και λάβετε διορθωτικά μέτρα για να εξαλείψετε την αιτία της εμπλοκής του πριονόδισκου.*
c) **Όταν επανεκκινήσετε ένα πριόνι μέσα στο επεξεργαζόμενο κομμάτι, κεντράρετε τον πριονόδισκο στην εγκοπή, έτσι ώστε τα δόντια του πριονιού να μη μαγκώσουν μέσα στο υλικό.** *Εάν ένας πριονόδισκος μπλοκάρει, μπορεί να κινηθεί έξω από το επεξεργαζόμενο κομμάτι ή να προκύψει ανάκρουση κατά την επανεκκίνηση του πριονιού.*
d) **Υποστηρίζετε τα μεγάλα πάνελ, για να ελαχιστοποιηθεί ο κίνδυνος εμπλοκής του πριονόδισκου και ανάκρουσης.** *Τα μεγάλα πάνελ έχουν την τάση να παρουσιάζουν κάμψη προς τα κάτω λόγω του βάρους τους. Πρέπει να τοποθετούνται στηρίγματα κάτω από το πάνελ και από τις δύο πλευρές, κοντά στη γραμμή κοπής και κοντά στην άκρη του πάνελ.*
e) **Μη χρησιμοποιείτε αμβλείς ή χαλασμένους πριονόδισκους.** *Οι μη τροχισμένοι και μη σωστά ρυθμισμένοι πριονόδισκοι δημιουργούν στενό αυλάκι κοπής, προκαλώντας υπερβολική τριβή, εμπλοκή του πριονόδισκου και ανάκρουση.*
f) **Οι μοχλοί ασφάλισης του βάθους του πριονόδισκου και της ρύθμισης της γωνίας κλίσης πρέπει να είναι σφιγμένοι και ασφαλισμένοι πριν την εκτέλεση μετά της κοπής.** *Εάν η ρύθμιση του πριονόδισκου μεταβληθεί κατά τη διάρκεια της κοπής, μπορεί να προκαλέσει εμπλοκή και ανάκρουση.*
g) **Προσέχετε ιδιαίτερα, όταν πριονίζετε σε υπάρχοντες τοίχους ή σε άλλες τυφλές περιοχές.** *Ο προεξέχων πριονόδισκος μπορεί να κόψει αντικείμενα, τα οποία προκαλούν ανάκρουση.*

ΟΔΗΓΙΕΣ ΑΣΦΑΛΕΙΑΣ ΓΙΑ ΠΡΙΟΝΙΑ ΜΕ ΕΣΩΤΕΡΙΚΟ ΠΡΟΣΤΑΤΕΥΤΙΚΟ ΕΚΚΡΕΜΟΥΣ

Λειτουργία του κάτω προφυλακτήρα

a) **Ελέγχετε τον κάτω προφυλακτήρα για σωστό κλείσιμο πριν από κάθε χρήση. Μην λειτουργείτε το πριόνι, εάν ο κάτω προφυλακτήρας δεν κινείται ελεύθερα και δεν κλείνει αμέσως. Μη σφίξετε ή μη στερεώσετε ποτέ τον κάτω προφυλακτήρα στην ανοιχτή θέση.** *Εάν το πριόνι πέσει κατά λάθος, ο κάτω προφυλακτήρας μπορεί να λυγίσει. Ανεβάστε τον κάτω προφυλακτήρα με τη λαβή επαναφοράς και βεβαιωθείτε, ότι κινείται ελεύθερα και δεν αγγίζει τον πριονόδισκο ή κάποιο άλλο μέρος, σε όλες τις γωνίες και βάθη κοπής.*
b) **Ελέγξτε τη λειτουργία του ελατηρίου του κάτω προφυλακτήρα. Εάν ο προφυλακτήρας και το ελατήριο δε λειτουργούν σωστά, θα πρέπει να επισκευαστούν πριν από τη χρήση.** *Ο κάτω προφυλακτήρας μπορεί να λειτουργεί βραδυκίνητα λόγω φθαρμένων εξαρτημάτων, επικαθίσεων κολλοειδών ουσιών, ή συσσώρευσης ρύπων.*
c) **Ο κάτω προφυλακτήρας μπορεί να επαναφερθεί χειροκίνητα μόνο για ειδικές κοπές, όπως «βυθιζόμενες κοπές» και «σύνθετες κοπές». Ανεβάστε τον κάτω προφυλακτήρα με τη λαβή επαναφοράς και μόλις ο πριονόδισκος εισέλθει στο υλικό, ο κάτω προφυλακτήρας πρέπει να ελευθερωθεί.** *Για όλες τις άλλες κοπές, ο κάτω προφυλακτήρας πρέπει να λειτουργεί αυτόματα.*
d) **Προσέχετε πάντοτε, να καλύπτει ο κάτω προφυλακτήρας τον πριονόδισκο, προτού**

τοποθετήστε το πριόνι στον πάγκο εργασίας ή στο δάπεδο. *Ένας απροστάτευτος πριονόδισκος, που συνεχίζει να κινείται, θα προκαλέσει την κίνηση του πριονιού προς τα πίσω, κόβοντας ό,τι είναι στο δρόμο του. Προσέξτε τον χρόνο που χρειάζεται, να σταματήσει ο πριονόδισκος μετά την απελευθέρωση του διακόπτη.*

ΕΞΤΡΑ ΚΑΝΟΝΕΣ ΑΣΦΑΛΕΙΑΣ ΓΙΑ ΤΟ ΔΙΣΚΟΠΡΙΟΝΟ ΧΕΙΡΟΣ ΣΑΣ

1. Χρησιμοποιείτε μόνο λεπίδες κοπής που συνιστά ο κατασκευαστής και πληρούν την οδηγία EN 847-1, σε περίπτωση που προορίζονται για χρήση σε ξύλο και αντίστοιχα υλικά.
2. Μην χρησιμοποιείτε δίσκους λείανσης.
3. Να χρησιμοποιείτε μόνο διαμέτρους λεπίδων σύμφωνα με τις υποδείξεις.
4. Βρείτε τον κατάλληλο δίσκο κοπής που ενδείκνυται για το υλικό που επιθυμείτε να κόψετε.
5. Χρησιμοποιείτε μόνο δίσκους κοπής των οποίων η αναγραφόμενη ταχύτητα είναι ίση ή μεγαλύτερη από την ταχύτητα που αναγράφεται στο εργαλείο.

ΠΡΟΕΙΔΟΠΟΙΗΣΕΙΣ ΑΣΦΑΛΕΙΑΣ ΓΙΑ ΤΗ ΣΥΣΤΟΙΧΙΑ ΜΠΑΤΑΡΙΩΝ

a) **Απαγορεύονται η αποσυναρμολόγηση, το άνοιγμα ή το κόψιμο στοιχείων μπαταριών ή συστοιχιών μπαταριών.**
b) **Δεν πρέπει να βραχυκυκλώνετε συστοιχίες μπαταριών. Οι συστοιχίες μπαταριών δεν πρέπει να φυλάσσονται ανοργάνωτα σε κουτί ή συρτάρι όπου μπορεί να βραχυκυκλώσουν η μία την άλλη ή να βραχυκυκλωθούν από αγώγιμα υλικά.** Όταν δεν χρησιμοποιείτε την μπαταρία, φροντίστε να τη φυλάσσετε μακριά από άλλα μεταλλικά αντικείμενα, όπως συνδετήρες χαρτιού, κέρματα, κλειδιά, καρφιά, βίδες ή άλλα μικρά μεταλλικά είδη, που μπορεί να δημιουργήσουν σύνδεση μεταξύ των δύο ακροδεκτών. Αν τοποθετήσετε τους ακροδέκτες της μπαταρίας τον ένα δίπλα στον άλλο, μπορεί να προκληθούν εγκαύματα ή πυρκαγιά.
c) **Μην αφήσετε τη συστοιχία μπαταριών εκτεθειμένη σε υψηλή θερμοκρασία ή φωτιά. Αποφύγετε την αποθήκευσή της σε σημείο άμεσα εκτεθειμένο στο φως του ήλιου.**
d) **Μην αφήσετε τη συστοιχία μπαταριών να υποστεί μηχανικό πλήγμα.**
e) **Σε περίπτωση διαρροής της μπαταρίας, μην αφήσετε το υγρό να έρθει σε επαφή με το δέρμα ή τα μάτια σας. Αν συμβεί κάτι τέτοιο, πλύνετε το προσβεβλημένο σημείο με άφθονο νερό και ζητήστε τη συμβουλή γιατρού.**
f) **Η συστοιχία μπαταριών πρέπει να είναι πάντα καθαρή και στεγνή.**
g) **Αν λερωθούν οι ακροδέκτες της συστοιχίας μπαταριών, σκουπίστε τους με καθαρό στεγνό πανί.**
h) **Η συστοιχία μπαταριών χρειάζεται φόρτιση πριν από τη χρήση της. Πρέπει να ανατρέχετε πάντοτε στην παρούσα οδηγία και να χρησιμοποιείτε τη σωστή διαδικασία φόρτισης.**
i) **Μην αφήνετε τη συστοιχία μπαταριών να φορτίζεται όταν δεν τη χρησιμοποιείτε.**
j) **Μετά από παρατεταμένες περιόδους αποθήκευσης, μπορεί να χρειαστεί να φορτίσετε και να αποφορτίσετε τη συστοιχία μπαταριών αρκετές φορές για να επιτευχθούν οι μέγιστες επιδόσεις της.**
k) **Για επαναφόρτιση χρησιμοποιήστε μόνο τον φορτιστή που καθορίζει η Worx. Μη χρησιμοποιήσετε άλλον φορτιστή εκτός από αυτόν που παρέχεται αποκλειστικά για χρήση μαζί με τον εξοπλισμό.**
l) **Μη χρησιμοποιήσετε άλλη συστοιχία μπαταριών που δεν έχει σχεδιαστεί για χρήση μαζί με τον εξοπλισμό.**
m) **Φυλάξτε τη συστοιχία μπαταριών μακριά από σημεία όπου μπορεί να τη βρουν τα παιδιά.**
n) **Φυλάξτε τα αρχικά ενημερωτικά έντυπα του προϊόντος γιατί μπορεί να τα χρειαστείτε στο μέλλον.**
o) **Όταν δεν χρησιμοποιείτε την μπαταρία, πρέπει να την αφαιρείτε από τον εξοπλισμό.**
p) **Η απόρριψη των μπαταριών πρέπει να γίνεται με τον ενδεδειγμένο τρόπο.**
q) **Μην αναμειγνύετε στοιχεία διαφορετικών κατασκευαστών, χωρητικοτήτων, μεγέθους ή τύπου μέσα στη συσκευή.**
r) **Διατηρείτε την μπαταρία μακριά από συσκευές μικροκυμάτων και υψηλή πίεση.**
s) **Προειδοποίηση! Μη χρησιμοποιείτε μη επαναφορτιζόμενες μπαταρίες.**

ΣΥΜΒΟΛΑ

	Για να μειωθεί ο κίνδυνος τραυματισμού, ο χρήστης πρέπει να διαβάσει το εγχειρίδιο οδηγιών.

	Προσοχή
	Χρησιμοποιήστε μέσα προστασίας της ακοής σας
	Χρησιμοποιήστε μέσα προστασίας της όρασής σας
	Φορέστε μάσκα προστασίας από τη σκόνη
	Εάν γίνει εσφαλμένη απόρριψη των μπαταριών μπορεί να εισέλθουν στον κύκλο του νερού με αποτέλεσμα να τεθεί σε κίνδυνο το οικοσύστημα. Μην απορρίπτετε τις άχρηστες μπαταρίες ως μη ταξινομημένα αστικά απορρίμματα.
	Απαγορεύεται η καύση.
Li-Ion	Μπαταρία ιόντων λιθίου. Το προϊόν αυτό διαθέτει επισήμανση ενός συμβόλου που αφορά την «ξεχωριστή συλλογή» για όλες τις συστοιχίες μπαταριών και για τη συστοιχία μπαταριών του προϊόντος αυτού. Στη συνέχεια θα ανακυκλωθεί ή θα αποσυναρμολογηθεί ώστε να ελαχιστοποιηθούν οι επιπτώσεις στο περιβάλλον. Οι συστοιχίες μπαταριών μπορούν να είναι επικίνδυνες για το περιβάλλον και την ανθρώπινη υγεία καθότι περιέχουν επικίνδυνες ουσίες.
	Ελέγχετε ότι έχει αφαιρεθεί η μπαταρία πριν την αλλαγή αξεσουάρ
	Φοράτε προστατευτικά γάντια
	Ξύλο

	Λεπίδα TCT
	Κλείδωμα
	Ξεκλείδωμα
	Απόβλητα σχετικά με ηλεκτρισμό δεν πρέπει να πετάγονται μαζί με τα απόβλητα του νοικοκυριού. Παρακαλούμε να τα ανακυκλώνετε εκεί όπου υπάρχουν οι απαραίτητες εγκαταστάσεις. Ελέγξτε στον τοπικό σας δήμο ή στους πωλητές για συμβουλές ανακύκλωσης.

2.ΛΊΣΤΑ ΣΥΣΤΑΤΙΚΏΝ

1.	**ΟΔΗΓΟΣ ΚΟΠΗΣ, 0 MOIP**
2.	**ΟΔΗΓΟΣ ΚΟΠΗΣ, 45 MOIP**
3.	**ΜΠΟΥΛΟΝΙ ΛΕΠΙΔΑΣ**
4.	**ΕΞΩΤΕΡΙΚΗ ΦΛΑΝΤΖΑ**
5.	**ΔΙΣΚΟΣ**
6.	**ΕΣΩΤΕΡΙΚΗ ΦΛΑΝΤΖΑ**
7.	**ΠΡΣΘΕΤΗ ΛΑΒΗ**
8.	**ΚΟΥΜΠΙ ΚΛΕΙΔΩΜΑΤΟΣ ΔΙΑΚΟΠΤΗ ΛΕΙΤΟΥΡΓΙΑΣ**
9.	**ΔΙΑΚΟΠΤΗΣ ON/OFF ΑΣΦΑΛΕΙΑΣ**
10.	**ΧΕΙΡΟΛΑΒΗ**
11.	**ΠΡΟΣΑΡΜΟΓΕΑΣ ΗΛ. ΣΚΟΥΠΑΣ ***
12.	**ΜΟΧΛΟΣ ΚΑΤΩ ΠΡΟΣΤΑΤΕΥΤΙΚΟΥ**
13.	**ΚΟΥΜΠΙ ΑΣΦΑΛΙΣΗΣ ΑΤΡΑΚΤΟΥ**
14.	**ΠΛΗΚΤΡΟ ΑΠΑΣΦΑΛΙΣΗΣ ΤΗΣ ΜΠΑΤΑΡΙΑΣ ***
15.	**ΜΠΑΤΑΡΙΑ ***
16.	**ΕΞΑΓΩΝΙΚΟ ΚΛΕΙΔΙ**

17.	ΒΑΘΟΣ ΜΟΧΛΟΥ ΚΛΕΙΔΩΜΑΤΟΣ ΚΟΠΗΣ
18.	ΚΛΙΜΑΚΑ ΚΛΙΣΗΣ ΤΗΣ ΒΑΣΗΣ
19.	ΚΥΡΙΑ ΠΛΑΚΑ ΒΑΣΗΣ
20.	ΚΛΙΜΑΚΑ ΒΑΘΟΥΣ ΚΟΠΗΣ
21.	ΠΑΡΑΛΛΗΛΟΣ ΟΔΗΓΟΣ

*** Δεν περιλαμβάνονται στο βασικό εξοπλισμό όλα τα εξαρτήματα που απεικονίζονται ή περιγράφονται.**

3.ΤΕΧΝΙΚΕΣ ΠΛΗΡΟΦΟΡΙΕΣ

Τύπος **WX526 WX526.X (526 - χαρακτηρισμός μηχανήματος, αντιπροσωπ. πριονιού)**

		WX526 WX526.X**
Βολτ		20V ⎓ Max.***
Ταχύτητα χωρίς φορτίο		4700 /min
Μέγεθος λεπίδας		165 mm
Μέγεθος άξονα		16 mm
Πάχος λεπίδας πριονιού	Δισκος TCT	1.6 mm
Μέγ. βάθος κοπής		55 mm
Διπλή μόνωση:	Βάθος κοπής στις 45°	39 mm
	Βάθος κοπής στις 90°	55 mm
Δυνατότητα λοξότμησης		0-50°
Βάρος (μόνο το εργαλείο)		2.5 kg

** X=1-999, A-Z, M1-M9 χρήση μόνο για διαφορετικούς πελάτες, δεν υπάρχουν ασφαλείς σχετικές διαφορές μεταξύ αυτών των μοντέλων
***Τάση μετρηθείσα χωρίς φορτίο. Η αρχική τάση της μπαταρίας φτάνει έως 20 volt. Η ονομαστική τάση είναι 18 volt.

ΠΡΟΤΕΙΝΟΜΕΝΕΣ ΜΠΑΤΑΡΙΕΣ ΚΑΙ ΦΟΡΤΙΣΤΕΣ

Κατηγορία	Μοντέλο	Χωρητικότητα
Μπαταρία 20V	WA3639	2.0 Ah
Φορτιστής 20V	WA3880	2.0 A

Συνιστούμε να αγοράζετε τα εξαρτήματά σας από το ίδιο κατάστημα από το οποίο αγοράσατε το εργαλείο. Διαβάζετε τις πληροφορίες πάνω στη συσκευασία του εξαρτήματος για περισσότερες λεπτομέρειες. Το προσωπικό του καταστήματος μπορεί να σας βοηθήσει και να σας συμβουλεύσει.

ΠΛΗΡΟΦΟΡΙΕΣ ΘΟΡΥΒΟΥ

Μετρημένη ηχητική πίεση	L_{pA}= 91.8 dB(A)
Μετρημένη ηχητική δύναμη	L_{wA}= 99.8 dB(A)
K_{pA}&K_{wA}	3.0 dB(A)
Φοράτε Προστατευτικά για τα Αυτιά.	

ΠΛΗΡΟΦΟΡΙΕΣ ΔΟΝΗΣΕΩΝ

Συνολικές τιμές κραδασμών σύμφωνα κατά EN 62841:

Τιμή εκπομπής κραδασμών:	Κοπή ξύλου: $a_{h,W}$ = 2.63 m/s²
	Αβεβαιότητα K = 1.5 m/s²

Η δηλωμένη συνολική τιμή κραδασμών και η δηλωμένη τιμή εκπομπών θορύβου έχουν μετρηθεί σύμφωνα με μια καθιερωμένη μέθοδο ελέγχου και μπορούν να χρησιμοποιηθούν για τη σύγκριση των προϊόντων.
Η δηλωμένη συνολική τιμή κραδασμών και η δηλωμένη τιμή εκπομπών θορύβου μπορούν επίσης να χρησιμοποιηθούν για την προκαταρκτική αξιολόγηση έκθεσης.

ΠΡΟΣΟΧΗ: Οι κραδασμοί και οι εκπομπές θορύβου κατά τη χρήση του ηλεκτρικού εργαλείου ενδέχεται να διαφέρουν από την δηλωμένη τιμή αναλόγως του τρόπου με τον οποίο χρησιμοποιείται το εργαλείο, κυρίως αναλόγως του υλικού προς επεξεργασία, και των ακόλουθων παραδειγμάτων και άλλων πιθανών τρόπων με τους οποίους χρησιμοποιείται το εργαλείο:
Τον τρόπο χρήσης του εργαλείου και τα υλικά προς

κοπή ή διάτρηση.
Την καλή κατάσταση και ορθή συντήρηση του εργαλείου.
Τη χρήση των κατάλληλων εξαρτημάτων του προϊόντος και τη διασφάλιση ότι αυτά είναι αιχμηρά και σε καλή κατάσταση.
Την καλή εφαρμογή των χεριών στις χειρολαβές και την περίπτωση χρήσης αντικραδασμικών και αντιθορυβικών εξαρτημάτων.
Την ορθή χρήση του εργαλείου όπως αυτή προβλέπεται από την κατασκευή του και τις οδηγίες που το συνοδεύουν.
Η χρήση του εργαλείου ενδέχεται να προκαλέσει σύνδρομο οφειλόμενο στους κραδασμούς εάν δεν χρησιμοποιηθεί ορθά.

ΠΡΟΣΟΧΗ: Για να υπάρχει ακρίβεια, κατά την εκτίμηση του επιπέδου έκθεσης σε πραγματικές συνθήκες χρήσης θα πρέπει να ληφθεί επίσης υπόψη ο κύκλος λειτουργίας όλων των μερών όπως οι φορές κατά τις οποίες απενεργοποιήθηκε το εργαλείο και καθώς και οι φορές που λειτουργεί στο ρελαντί. Αυτό ενδέχεται να μειώσει σημαντικά το επίπεδο έκθεσης όσον αφορά στη συνολική περίοδο λειτουργίας.
Βοηθά στη μείωση κινδύνου έκθεσης στους κραδασμούς και στο θόρυβο.
Πάντοτε να χρησιμοποιείτε αιχμηρές σμίλες, τρυπάνια και λεπίδες.
Συντηρήστε το εργαλείο σύμφωνα με τις παρούσες οδηγίες και φροντίστε πάντοτε για τη σωστή λίπανσή του (όπου απαιτείται).
Σε περίπτωση που σκοπεύετε να χρησιμοποιείτε συχνά το εργαλείο, συνίσταται η απόκτηση αντικραδασμικών και αντιθορυβικών εξαρτημάτων.
Διαμορφώστε το πρόγραμμα εργασίας σας έτσι ώστε οι εργασίες με αυξημένους κραδασμούς να κατανέμονται ομοιόμορφα μεταξύ των ημερών εργασίας σας.

4.ΧΡΗΣΗ ΣΥΜΦΩΝΑ ΜΕ ΤΟΝ ΠΡΟΟΡΙΣΜΟ:

Το εργαλείο προορίζεται για διαμήκη και εγκάρσια κοπή ξύλου και άλλων υλικών σε ευθείες γραμμές κοπής, σταθερά στερεωμένο στο τεμάχιο εργασίας.

5.ΟΔΗΓΙΕΣ ΛΕΙΤΟΥΡΓΙΑΣ

ΣΗΜΕΙΩΣΗ: Πριν χρησιμοποιήσετε το εργαλείο διαβάστε το βιβλίο οδηγιών προσεκτικά.

ΣΥΝΑΡΜΟΛΟΓΗΣΗ ΚΑΙ ΛΕΙΤΟΥΡΓΙΑ

ΕΝΕΡΓΕΙΑ	ΣΙΚ
ΠΡΙΝ ΝΑ ΤΟ ΧΡΗΣΙΜΟΠΟΙΗΣΕΤΕ	
Τροπος εγκατασταση της μπαταριας	ΣΙΚ. A1
Τροπος αφαιρεσης της μπαταριας	ΣΙΚ. A2
Pi'lleri'n şarj edi'lmesi	ΣΙΚ. A3
Έλεγχος της κατάστασης φόρτισης της μπαταρίας **ΣΗΜΕΙΩΣΗ:** Η Εικόνα A4 ισχύει μόνο για το πακέτο μπαταριών με ένδειξη φόρτισης μπαταρίας.	ΣΙΚ. A4
ΣΥΝΑΡΜΟΛΌΓΗΣΗ	
Τοποθέτηση και αφαίρεση λεπίδων πριονιού **ΣΗΜΕΙΩΣΗ: Το κουμπί ασφάλισης του άξονα πρέπει να πατηθεί για να χαλαρώσει ή να σφίξει το μπουλόνι της λεπίδας.** **ΠΡΟΣΟΧΗ:** Πριν από κάθε εργασία στο ίδιο τό μηχάνημα αφαιρέστε την μπαταρία!	ΣΙΚ. B
Αποθήκευση εξαγωνικού κλειδιού	ΣΙΚ. C
Ρύθμιση βάθους κοπής Οδηγός κοπής	ΣΙΚ. D
Διακόπτης ασφάλειας και σκανδάλη On/Off **ΠΡΟΕΙΔΟΠΟΙΗΣΗ:** Κατά τη λειτουργία, να είστε πάντα σε εγρήγορση και να διατηρείτε τον έλεγχο. Κρατήστε τα δάχτυλα μακριά από την πλάκα βάσης και μην αφαιρείτε το πριόνι από το τεμάχιο εργασίας ενώ η λεπίδα κινείται. **ΣΗΜΕΙΩΣΗ:** Διατηρείτε τον αντάπτορα σκόνης συνδεδεμένο στη συσκευή συλλογής σκόνης κατά τη χρήση του εργαλείου.	ΣΙΚ. E
Εγκάρσια και διαμήκης κοπή **ΣΗΜΕΙΩΣΗ:** Όταν κάνετε μια ευθεία εγκάρσια κοπή ή διαμήκη κοπή, ευθυγραμμίστε τη γραμμή κοπής με τον οδηγό κοπής 0 μοιρών στην πλάκα βάσης.	ΣΙΚ. F1

Κοπές λοξότμησης **ΣΗΜΕΙΩΣΗ:** Όταν κάνετε μια γωνιακή κοπή, ρυθμίστε τη λοξότμηση στην επιθυμητή ρύθμιση μεταξύ μηδενός και 50 μοιρών. Εάν κάνετε λοξότμητη κοπή 45 μοιρών, ευθυγραμμίστε τη γραμμή κοπής με τον οδηγό κοπής 45 μοιρών στην πλάκα βάσης.	ΣΙΚ. F2
Αφαίρεση του προσαρμογέα σκόνης.	ΣΙΚ. G

6.ΥΠΟΔΕΙΞΕΙΣ ΕΡΓΑΣΙΑΣ ΓΙΑ ΤΟ ΔΙΣΚΟΠΡΙΟΝΟ ΣΑΣ

Εάν το ηλεκτρικό εργαλείο σας θερμανθεί πολύ, ειδικά όταν χρησιμοποιείται σε χαμηλή ταχύτητα, ρυθμίστε την ταχύτητα στο μέγιστο και λειτουργήστε το χωρίς φορτίο για 2-3 λεπτά για να ψυχρανθεί ο κινητήρας. Να αποφεύγετε την εκτεταμένη χρήση σε πολύ χαμηλές ταχύτητες.
Προστατεύετε τις λεπίδες πριονιού από κρούσεις και κραδασμούς. Η άσκηση υπερβολικής πίεσης κατά την κοπή μπορεί να μειώσει σημαντικά την ικανότητα απόδοσης του εργαλείου και να μειώσει τη διάρκεια ζωής της λεπίδας του πριονιού. Η απόδοση πριονίσματος και η ποιότητα κοπής εξαρτώνται σημαντικά από την κατάσταση και την οδόντωση της λεπίδας πριονιού. Επομένως, χρησιμοποιείτε μόνο αιχμηρές λεπίδες πριονιού που ενδείκνυνται για το προς κοπή υλικό.
Επιλογή λεπίδων: 24 δόντια για γενικές εργασίες, περίπου 40 δόντια για πιο λεπτό κόψιμο, περισσότερα από 40 δόντια για πολύ λεπτό κόψιμο σε ευαίσθητες επιφάνειες.
Χρησιμοποιείτε μόνο τις συνιστώμενες λεπίδες πριονιού.

7.ΣΥΝΤΗΡΕΙΤΕ ΤΑ ΕΡΓΑΛΕΙΑ ΜΕ ΦΡΟΝΤΙΔΑ

Πριν από κάθε εργασία στο ίδιο τό μηχάνημα αφαιρέστε την μπαταρία.
Διατηρείτε τα εργαλεία αιχμηρά και καθαρά για καλύτερη και ασφαλέστερη απόδοση. Ακολουθείτε τις οδηγίες για λίπανση και αλλαγή των αξεσουάρ. Ελέγχετε κατά διαστήματα τα καλώδια των εργαλείων και εφόσον είναι φθαρμένα, φροντίστε την επισκευή τους από εξουσιοδοτημένο κέντρο σέρβις. Το ηλεκτρικό σας εργαλείο δεν χρειάζεται έξτρα λίπανση ή συντήρηση.
Δεν υπάρχουν επισκευαζόμενα μέρη από τον χρήστη στο ηλεκτρικό σας εργαλείο. Ποτέ μην χρησιμοποιείτε νερό ή χημικά καθαριστικά για να καθαρίσετε το ηλεκτρικό σας εργαλείο. Καθαρίστε το με ένα στεγνό ύφασμα. Πάντα να αποθηκεύετε το ηλεκτρικό σας εργαλείο σε ξηρό μέρος. Κρατάτε τις τρύπες εξαερισμού καθαρές. Κρατάτε όλα τα σημεία που ελέγχουν την εργασία καθαρά από σκόνη.
Καθαρίζετε κατά διαστήματα σκόνη και πριονίδια από το προστατευτικό και τη βάση για διασφάλιση της σωστής απόδοσης.

ΓΙΑ ΕΡΓΑΛΕΙΑ ΜΠΑΤΑΡΙΑΣ
Η περιοχή θερμοκρασίας περιβάλλοντος για τη χρήση και αποθήκευση του εργαλείου και της μπαταρίας είναι 0°C ~ 45°C.
Η προτεινόμενη περιοχή θερμοκρασίας περιβάλλοντος για το σύστημα φόρτισης κατά τη διάρκεια της φόρτισης είναι 0°C ~ 40°C.

8.ΑΝΤΙΜΕΤΩΠΙΣΗ ΠΡΟΒΛΗΜΑΤΩΝ

Σύμπτωμα	Πιθανές αιτίες	Πιθανή λύση
Το εργαλείο δεν θα ξεκινήσει όταν λειτουργείτε τον διακόπτη on/off.	Η θήκη των μπαταριών δεν είναι συνδεδεμένη. Η θήκη των μπαταριών είναι σβηστή.	Βεβαιωθείτε ότι η θήκη των μπαταριών είναι καλά συνδεδεμένη σε πρίζα που λειτουργεί. Φόρτιση μπαταρίας.
Ανακριβές βάθος κοπής	Η σκούπα πριονιδίων συσσωρεύτηκε στο πίσω μέρος της βάσης.	Βγάλτε τη σκούπα πριονιδίων. Εξετάστε αν έχετε συνδέσει μία σκούπα για τη συλλογή σκόνης.
Η λεπίδα περιστρέφεται ή γλιστράει	Η λεπίδα δεν έχει δεσμευτεί σφιχτά με τον κύλινδρο.	Βγάλτε τη λεπίδα και συναρμολογήστε τη ξανά όπως περιγράφεται στην ενότητα Τοποθέτηση και αφαίρεση λεπίδων πριονιού

Η λεπίδα δεν θα κόβει σε ευθεία γραμμή.	Η λεπίδα είναι αμβλεία. Η λεπίδα δεν έχει στερεωθεί σωστά.	Στερεώστε μία νέα, κοφτερή λεπίδα στο πριόνι. Ελέγξτε αν η λεπίδα έχει στερεωθεί σωστά. Χρησιμοποιήστε έναν οδηγό γραμμής.
Η λεπίδα κλωτσά όταν ξεκινάω το κόψιμο	Η λεπίδα δεν έχει περιστρέφεται αρκετά γρήγορα	Αφήνετε πάντα τη λεπίδα να φτάσει στον μέγιστο αριθμό στροφών και, στη συνέχεια, οδηγήστε το πριόνι στο τεμάχιο εργασίας.

9.ΠΡΟΣΤΑΣΙΑ ΤΟΥ ΠΕΡΙΒΑΛΛΟΝΤΟΣ

Απόβλητα σχετικά με ηλεκτρισμό δεν πρέπει να πετάγονται μαζί με τα απόβλητα του νοικοκυριού. Παρακαλούμε να τα ανακυκλώνετε εκεί όπου υπάρχουν οι απαραίτητες εγκαταστάσεις. Ελέγξτε στον τοπικό σας δήμο ή στους πωλητές για συμβουλές ανακύκλωσης.

10.ΔΗΛΩΣΗ ΣΥΜΜΟΡΦΩΣΗΣ

Εμείς,
Positec Germany GmbH
Postfach 680194, 50704 Cologne, Germany

Δηλώνουμε ότι το προϊόν,
Περιγραφή **Δισκοπρίονο μπαταρίας**
Τύπος **WX526 WX526.X (5-χαρακτηρισμός μηχανήματος, αντιπροσωπ. πριονιού)**
Αξίωμα **Κοπή διάφορα υλικά με περιστρεφόμενη λεπίδα οδοντωτό**

Συμμορφώνεται με τις παρακάτω Οδηγίες,
2006/42/EC
2014/30/EU
2011/65/EU&(EU)2015/863

Πρότυπα συμμόρφωσης
EN 62841-1
EN 62841-2-5
EN IEC 55014-1
EN IEC 55014-2
EN IEC 63000

Το πρόσωπο που έχει εξουσιοδότηση να συντάξει το τεχνικό αρχείο,
Όνομα Marcel Filz
Διεύθυνση Positec Germany GmbH
Postfach 680194, 50704 Cologne, Germany

2024/03/11
Allen Ding
Βοηθός Αρχιμηχανικός, Δοκιμές & Πιστοποιήσεις
Positec Technology (China) Co., Ltd
18, Dongwang Road, Suzhou Industrial Park, Jiangsu 215123, P. R. China

TARTALOMJEGYZÉK

1. TERMÉKBIZTONSÁG
2. SZIMBÓLUMOK
3. MŰSZAKI ADATOK
4. RENDELTETÉS
5.. HASZNÁLATI UTASÍTÁSOK
6. AZ ESZKÖZ HASZNÁLATÁVAL KAPCSOLATOS JAVASLATOK
7. A SZERSZÁMOK KARBANTARTÁSA
8. HIBAELHÁRÍTÁS
9. KÖRNYEZETVÉDELEM
10. MEGFELELŐSÉGI NYILATKOZAT

1.TERMÉKBIZTONSÁG ELEKTROMOS KÉZISZERSZÁMOK BIZTONSÁGOS HASZNÁLATÁVAL KAPCSOLATOS ÁLTALÁNOS FIGYELMEZTETÉSEK

⚠ **FIGYELEM: Olvassa el az összes, ehhez az elektromos kéziszerszámhoz mellékelt biztonsági figyelmeztetést, utasítást és részletes ismertetést, illetve tekintse meg az ábrákat.** *Az alább felsorolt utasítások bármelyikének figyelmen kívül hagyása áramütést, tüzet és/vagy súlyos testi sérüléseket eredményezhet.*

Őrizzen meg az összes figyelmeztetést és utasítást, a jövőben szüksége lehet ezekre.
A figyelmeztetésekben használatos "elektromos kéziszerszám" kifejezés az ön hálózatról üzemeltetett (vezetékes) elektromos kéziszerszámára vagy akkumulátoros (vezeték nélküli) elektromos kéziszerszámára vonatkozik.

1) A MUNKATERÜLET BIZTONSÁGA

a) **A munkaterületet tartsa tisztán és jól megvilágítva.** *A zsúfolt vagy sötét munkaterület balesethez vezethet.*

b) **Ne üzemeltessen elektromos kéziszerszámot robbanékony légkörben, például gyúlékony folyadékok, gázok vagy por jelenléte mellett.** *Az elektromos kéziszerszámok használata során szikrák keletkeznek, amelyek hatására a por vagy gáz kigyulladhat.*

c) **Elektromos kéziszerszámok működtetése közben tartsa távol a gyermekeket és bámészkodókat.** *A figyelem elterelése kontrollvesztést eredményezhet.*

2) ELEKTROMOS BIZTONSÁG

a) **Az elektromos kéziszerszámok csatlakozó dugaszának találnia kell a csatlakozó aljzathoz. Soha, semmilyen módon ne módosítsa a csatlakozó dugaszt. Földelt elektromos kéziszerszámokkal ne használjon adaptert.** *Ha eredeti, módosítatlan csatlakozó dugaszt és megfelelő csatlakozó aljzatot használ, azzal csökkenti az áramütés kockázatát.*

b) **Ne érintse meg a földelt felületeket, például csöveket, radiátorokat, tűzhelyeket vagy hűtőszekrényeket.** *Ha a test földelt, nagyobb az áramütés kockázata.*

c) **Ne tegye ki esőnek vagy nedves körülményeknek az elektromos kéziszerszámokat.** *Ha egy elektromos kéziszerszámba víz kerül, megnő az áramütés kockázata.*

d) **Vigyázzon a szerszám kábelére. Soha ne hordozza, húzogassa vagy húzza ki az áramból az elektromos kéziszerszámot a kábelnél fogva. A kábelt tartsa távol a hőtől, olajtól, éles peremektől vagy mozgó részektől.** *A sérült vagy összegubancolódott kábel növeli az áramütés kockázatát.*

e) **Ha az elektromos kéziszerszámot szabadtérben üzemelteti, használjon külső használatra alkalmas hosszabbítót.** *A külső használatra alkalmas kábel használatával csökken az áramütés kockázata.*

f) **Ha elkerülhetetlen, hogy az elektromos kéziszerszámot nedves helyen működtesse, használjon maradékáram-működtetésű megszakító (RCD) védelemmel rendelkező áramforrást.** *A maradékáram-működtetésű megszakító használata csökkenti az áramütés kockázatát.*

3) SZEMÉLYI BIZTONSÁG

a) **Az elektromos kéziszerszám működtetése közben maradjon éber, figyeljen arra, amit csinál, és használja a józan eszét. Ne működtesse az elektromos kéziszerszámot, ha fáradt, illetve gyógyszerek, alkohol vagy drogok hatása alatt áll.** *Egy pillanatnyi figyelmetlenség az elektromos kéziszerszámok működtetése közben súlyos sérülésekhez vezethet.*

b) **Használjon személyi védőfelszereléseket. Mindig használjon szemvédelmet.** *A személyi védőfelszerelés, például pormaszk, csúszásmentes biztonsági lábbeli, védősisak vagy szükség esetén hallásvédelem használatával csökkenthető a személyi sérülések kockázata.*

c) **Kerülje el, hogy a szerszám véletlenül működésbe lépjen. Mielőtt az elektromos kéziszerszámot áramhoz csatlakoztatná, behelyezné az akkumulátort, felvenné vagy vinné a szerszámot ellenőrizze, hogy a kapcsoló**

“ki” helyzetbe legyen állítva. *Ha a szerszám hordozásakor ujját a kapcsolón tartja, vagy áram alá helyezi a bekapcsolt készüléket, az balesetekhez vezethet.*

d) **Mielőtt az elektromos kéziszerszámot bekapcsolná, távolítson el róla minden állítókulcsot.** *Ha az elektromos kéziszerszám forgórészein állítókulcs marad, az személyi sérüléshez vezethet.*

e) **Ne próbáljon túl messzire nyúlni. Mindig vigyázzon, hogy stabilan álljon, és őrizze meg egyensúlyát.** *Ez segít, hogy váratlan helyzetekben uralja az elektromos kéziszerszámot.*

f) **Viseljen megfelelő öltözéket. Ne viseljen bő ruházatot vagy hosszú ékszert. Haját, ruházatát és kesztyűjét tartsa a mozgó alkatrészektől távol.** *A bő ruházatot, hosszú ékszert vagy hosszú hajat bekaphatják a mozgó elemek.*

g) **Ha a szerszámhoz porszívó vagy -gyűjtő is csatlakoztatható, gondoskodjon ezek megfelelő csatlakoztatásáról és használatáról.** *A porgyűjtő használatával csökkenthetőek a porral kapcsolatos kockázatok.*

h) **Ne hagyja, hogy a szerszám gyakori használata túl elbizakodottá tegye, és hogy ezáltal figyelmen kívül hagyja a szerszám biztonsági követelményeit.** *A másodperc töredéke is elég ahhoz, hogy egy figyelmetlen mozdulat súlyos sérüléshez vezessen.*

4) AZ ELEKTROMOS KÉZISZERSZÁM HASZNÁLATA ÉS KARBANTARTÁSA

a) **Ne erőltesse az elektromos kéziszerszámot. Mindig megfelelő elektromos kéziszerszámot használjon.** *Ha a megfelelő elektromos kéziszerszámot használja, azzal a rendeltetési területén jobban és biztonságosabban elvégezhető a munka.*

b) **Ne használja az elektromos kéziszerszámot, ha azt nem lehet kikapcsolni.** *Ha egy elektromos kéziszerszám nem szabályozható a kapcsolóval, az veszélyes, és javításra szorul.*

c) **Mielőtt a szerszámot beállítaná, tartozékot cserélne, illetve tároláskor húzza ki a dugót az áramforrásból, és/vagy vegye ki az akkumulátort az elektromos kéziszerszámból.** *Ezekkel a megelőző biztonsági intézkedésekkel csökken annak a kockázata, hogy a kéziszerszám véletlenül bekapcsoljon.*

d) **Az elektromos kéziszerszámokat használaton kívül tartsa a gyermekektől távol, és ne hagyja, hogy a szerszámot vagy ezeket az utasításokat nem ismerő személyek működtessék azt.** *A tapasztalatlan felhasználók kezében az elektromos kéziszerszámok veszélyessé válnak.*

e) **Tartsa karban az elektromos kéziszerszámokat. Ellenőrizze, hogy a mozgó elemek megfelelően helyezkednek-e el és nem szorultak-e be, az alkatrészek épek, és semmilyen más hiba nincs kihatással az elektromos kéziszerszám működésére.** *Ha sérülést talál, használat előtt javíttassa meg a szerszámot. A nem megfelelően karbantartott elektromos kéziszerszámok sok balesetet okoznak.*

f) **A vágószerszámokat tartsa tisztán, és figyeljen, hogy élesek maradjanak.** *A megfelelően karbantartott, éles vágószerszámok ritkábban akadnak meg, és egyszerűbben irányíthatóak.*

g) **Az elektromos kéziszerszámot, a kiegészítőket és fejeket használja a fenti utasításoknak megfelelően, figyelembe véve a munkakörülményeket és az elvégzendő munkát.** *Ha az elektromos kéziszerszámot nem rendeltetésszerűen használja, az veszélyhelyzetet teremthet.*

h) **Őrizze szárazon, tisztán, olaj- és zsírmentesen a szerszám fogantyúit és megragadási részeit.** *A csúszos fogantyúk és megragadási részek főleg váratlan helyzetekben akadályozzák a szerszám biztonságos megfogását, kezelését és irányítását.*

5) AZ AKKUMULÁTOROS KÉZISZERSZÁM HASZNÁLATA ÉS KARBANTARTÁSA

a) **Csak a gyártó által javasolt töltővel töltse fel.** *Ha egy adott akkumulátorhoz megfelelő töltőt másik akkumulátorral használ, az tűzveszélyes lehet.*

b) **Az elektromos kéziszerszámokat csak a kijelölt akkumulátorokkal használja.** *Ha más akkumulátorokat használ, az sérülés- és tűzveszélyes.*

c) **Az akkumulátorokat használaton kívül tartsa a fémtárgyaktól, például gémkapcsoktól, pénzérméktől, kulcsoktól, szögektől, csavaroktól vagy más kis fémtárgyaktól távol, mert ezek összekapcsolhatják a pólusokat. Az akkumulátor pólusainak rövidzárlata égés- és tűzveszélyes.**

d) **Nem megfelelő körülmények között az akkumulátorból folyadék szivároghat; kerülje az érintkezést ezzel a folyadékkal. Véletlen érintkezés esetén mossa le vízzel.** *Ha a folyadék szembe kerül, mossa ki vízzel, és forduljon orvoshoz. Az akkumulátorból szivárgó folyadék irritációt vagy égési sérülést okozhat.*

e) **Ne használjon károsodott vagy módosított akkucsomagot vagy szerszámot.** *A károsodott vagy módosított akkucsomagok használata előreláthatatlan következményekkel jár, mert ezek felgyulladhatnak, felrobbanhatnak vagy személyi sérüléseket okozhatnak.*

f) **Óvja az akkucsomagot és a szerszámot a tűztől vagy a magas hőmérsékletektől.** *A 130°C-t meghaladó hőmérséklet vagy tűz robbanást okozhat.*

g) **Tartsa be az összes újratöltési utasítást és az akkucsomagot vagy a szerszámot csak az utasításokban megadott hőmérsékleti tartományban töltse újra.** *Az előírásoktól vagy a megengedett hőmérsékleti tartománytól eltérő töltési folyamat az akkucsomag károsodását*

okozhatja, és növeli a tűzveszély kockázatát.

6) **SZERVIZ**

a) **Az elektromos kéziszerszámot csak képzett szerelő javíthatja megfelelő cserealkatrészekkel.** *Ez biztosítja az elektromos kéziszerszám biztonságos működését.*

b) **Soha ne szervizelje a károsodott akkucsomagokat.** *A károsodott akkucsomagok szervizelését csak a gyártó vagy az erre felhatalmazott szervizközpontok hajthatják végre.*

BIZTONSÁGI FIGYELMEZTETÉSEK AZ ÖSSZES FŰRÉSZRE VONATKOZÓAN

FŰRÉSZELÉSI ELJÁRÁS

a) **VIGYÁZAT: Kezét tartsa távol a vágófelülettől és a fűrésztárcsától. A másik kezét tartsa a kiegészítő karon vagy a motorházon.** *Ha két kézzel tartja a fűrészt, nem vághatja el kezét a fűrésztárcsával.*

b) **Ne nyúljon a munkadarab alá.** *A munkadarab alatt a védőburkolat nem véd a fűrésztárcsától.*

c) **A vágásmélységet a munkadarab vastagságának figyelembe vételével állítsa be.** *A fűrésztárcsa fogazatának látható része a munkadarab alatt kisebb kell legyen, mint egy fog magassága.*

d) **A munkadarabot soha ne tartsa a kezében vagy a lábán. Erősítse a munkadarabot merev alapzathoz.** *Fontos a megfelelő alátámasztás az egyes testrészek érintkezésének veszélye, a fűrésztárcsa beragadása vagy a kontroll elvesztése esélyének csökkentése érdekében.*

e) **Az elektromos kéziszerszámot csak a szigetelt fogófelületeknél fogja meg, ha fennáll a veszélye, hogy a vágásra használt tartozék a rejtett vezetékeket vagy a saját hálózati vezetékét is átvághatja.** *Ha a vágótárcsa feszültség alatt álló vezetékhez ér, az elektromos kéziszerszám szabadon álló fémrészei szintén feszültség alá kerülhetnek és áramütést okozhatnak.*

f) **A hosszanti vágásnál mindig használjon vezetőmércét vagy egyenes vonalú szélvezetőt.** *Ezáltal jobb lesz a vágás pontossága, és csökken a fűrésztárcsa beragadásának veszélye.*

g) **Használjon mindig megfelelő nagyságú és alakú befogó nyílású fűrésztárcsát (rombusz vagy kör).** *Azok a fűrésztárcsák, amelyek pontosan nem felelnek meg a fűrész befogó részeinek, lökhetnek, vagy a szerszám feletti kontroll elvesztéséhez vezethetnek.*

h) **Soha ne használjon megrongálódott vagy helytelen alátéteket vagy fűrésztárcsa befogó anyacsavart.** *A fűrésztárcsához tartozó alátéteket és anyacsavarokat speciálisan a fűrészhez tervezték, az optimális teljesítmény és a munka biztonsága érdekében.*

TOVÁBBI BIZTONSÁGI ELŐÍRÁSOK AZ ÖSSZES FŰRÉSZRE VONATKOZÓAN

A VISSZARÚGÁS OKAI ÉS KAPCSOLÓDÓ FIGYELMEZTETÉSEK

- A visszarúgás a beszorult, beblokkolt vagy nem kiegyensúlyozott fűrésztárcsa hirtelen reakciója, mely a fűrész kontroll nélküli mozgását jelentheti, illetve a munkadarabból való kiesését a felhasználó felé.
- Ha a fűrésztárcsa be van szorulva, vagy teljesen be van blokkolva a vágásban, megáll a motor reakciós ereje, és ez gyors visszalökést jelenthet a felhasználó felé.
- Ha a fűrésztárcsa el van fordítva, vagy nincs kiegyensúlyozva a vágásban, a fogak a fűrésztárcsa hátsó részén felülről beleütközhetnek a fa felületébe, így a fűrésztárcsa kiugrik a vágásból, a fűrész pedig kiesik a munkadarabból a felhasználó felé.

A visszarúgás a fűrész helytelen használatának és/vagy annak az oka, hogy nincsenek betartva a használati utasítások, amelyek megelőzhetőek az alábbi óvintézkedések figyelembevételével.

a) **A fűrészt fogja erősen, karját pedig tartsa olyan helyzetben, hogy ellenállhasson a visszarúgás erejének. Teste a fűrésztárcsa egyik vagy másik oldalán legyen, de ne egy vonalban a fűrésztárcsával.** *A visszarúgás következtében a fűrész visszaugorhat, azonban a visszarúgás erejét a felhasználó irányítani tudja, ha betartja a megfelelő biztonsági utasításokat.*

b) **Ha a fűrésztárcsa beszorult, vagy bármilyen okból meg kell szakítani a vágást, engedje fel a kapcsolót, és tartsa a fűrészt a munkadarabban, amíg a fűrész teljesen meg nem áll. Soha ne próbálja meg kiemelni vagy visszahúzni a fűrészt a vágásból, ha a fűrésztárcsa mozgásban van, mivel ez visszarúgáshoz vezethet.** *Tanulmányozza és tegye meg a szükséges javító intézkedéseket, hogy ki tudja iktatni a fűrésztárcsa beszorulásának okát.*

c) **Ha a körfűrészt az anyagba merített fűrésztárcsával indítja újra, központosítsa a tárcsát a vágási árokban, és győződjön meg róla, hogy a fogak nem ütköznek az anyagba.** *Ha a fűrésztárcsa fordulata korlátozva van, az újraindításkor a fűrész kijöhet a munkadarabból, vagy visszarúghat.*

d) **Ha nagy lapokat vág, jól támassza ezeket alá, hogy meggátolja a fűrésztárcsa beszorulását**

és a visszarúgást. *Saját súlyukból kifolyólag, a nagy lapok hajlamosak az elhajlásra. Úgy a vágás közelében, mint a lap széle közelében, a lap alá mindkét oldalról egy-egy alátétet kell helyezni.*

e) **Ne használjon tompa vagy megrongált körfűrész tárcsákat.** *Az életlen vagy helytelen beállítású fűrésztárcsák keskeny vágási árkot képeznek, és ezáltal nagy súrlódást okoznak, amely korlátozza a fűrésztárcsa forgását, és visszarúgáshoz vezethet.*

f) **Mielőtt vágni kezd, szorítsa meg és rögzítse a fűrésztárcsa vágásmélység- és szögbeállító lezáró karjait.** *Ha vágás közben változik a fűrésztárcsa beállításának helyzete, ez a fűrésztárcsa beszorulásához és visszarúgáshoz vezethet.*

g) **Legyen különösen óvatos, amikor falba vagy olyan helyre meríti a körfűrészt, ahová nem lát be.** *A fűrésztárcsa, amely átjut a munkadarab másik oldalára, akadályba ütközhet, és ez visszarúgást eredményezhet.*

BELSŐ LENGŐVÉDŐVEL FELSZERELT KÖRFŰRÉSZEKRE VONATKOZÓ BIZTONSÁGI UTASÍTÁSOK

ALSÓ VÉDŐFUNKCIÓ

a) **Minden használat előtt ellenőrizze, hogy az alsó védőburkolat rendesen zárjon. Ne dolgozzon a fűrésszel, ha az alsó védőburkolat nem mozog szabadon, és nem zár azonnal. Soha ne biztosítsa be a védőburkolatot nyitott helyzetben szorítóval vagy kikötéssel.** *Ha a fűrész véletlenül a földre esik, a védőburkolat elhajolhat. Ellenőrizze, hogy a védőburkolat szabadon mozog-e bármilyen szögű kinyitásnál, vagy a beállított vágás mélység nem érinti-e a körfűrész tárcsáját, és a körfűrész valamelyik részét.*

b) **Ellenőrizze a védőburkolat rugójának működését. Ha a védőburkolat és a rugó működése nem megfelelő, használat előtt ezt meg kell javíttatni.** *Az alsó védőburkolat lassan reagálhat valamely részének megrongálódása, ragacsos lerakódások vagy szennyeződések miatt.*

c) **Az alsó védőburkolatot csak speciális vágások, például "bemerítő vágás" vagy "kombinált vágás" esetén szabad kézzel visszahúzni. A kart visszahúzva emelje fel az alsó védőburkolatot, majd amikor a körfűrész tárcsája behatol az anyagba, engedje le az alsó védőburkolatot.** *Az alsó védőburkolat működésének minden más vágás esetében automatikusnak kell lennie.*

d) **Mielőtt a körfűrészt a munkaasztalra vagy az aljzatra engedi, ellenőrizze, hogy a védőburkolat teljesen fedi-e a körfűrész tárcsáját.** *A nem védett kifutó fűrésztárcsa a fűrész visszairányuló mozgását eredményezheti, és vág mindent, ami az útjában van. Legyen tudtában annak, hogy mennyi ideig tart a körfűrész tárcsájának leállása a kapcsoló kikapcsolásától számítva.*

TOVÁBBI BIZTONSÁGI SZABÁLYOK A KÖRFŰRÉSSZEL KAPCSOLATBAN

1. Csak az EN 847-1 szabványnak megfelelő és a gyártó által ajánlott, fához vagy hasonló anyagok elfűrészeléséhez való körfűrész tárcsákat használjon.
2. Ne használjon köszörűköveket.
3. Ne használjon semmilyen csiszolókorongot.
4. Csak a jelöléseknek megfelelő fűrésztárcsa-átmérő(ke)t használjon.
5. Csak a gépen feltüntetett fordulatszámmal egyenlő vagy annál nagyobb fordulatszámmal működtethető körfűrész tárcsákat használjon.

AZ AKKUMULÁTORRAL KAPCSOLATOS BIZTONSÁGI FIGYELMEZTETÉSEK

a) **Az akkumulátort ne szedje szét, ne nyissa fel és ne vágja meg.**

b) **Ne zárja rövidre az akkumulátort. Az akkumulátorokat ne tárolja olyan dobozban vagy fiókban, ahol rövidre zárhatják egymást, vagy valamilyen vezető anyag a rövidzárlatukat okozhatja.** Az akkumulátorokat használaton kívül tartsa a fémtárgyaktól, például gemkapcsoktól, pénzérméktől, kulcsoktól, szögektől, csavaroktól vagy más kis fémtárgyaktól távol, mert ezek összekapcsolhatják a pólusokat. Az akkumulátor pólusainak rövidzárlata égés- és tűzveszélyes.

c) **Ne tegye ki hőnek vagy tűznek az akkumulátort. Ne tárolja közvetlen napfényben.**

d) **Az akkumulátort ne tegye ki ütésnek.**

e) **Ha az akkumulátor szivárog, vigyázzon, hogy a folyadék ne kerüljön a bőrre vagy szembe. Amennyiben a bőrre vagy szembe kerül, az érintett területet mossa le bő vízzel, és forduljon orvoshoz.**

f) **Vigyázzon, hogy az akkumulátor tiszta és**

száraz maradjon.

g) Ha az akkumulátor pólusaira szennyeződés kerül, azt egy tiszta, száraz ruhával törölje le.

h) Az akkumulátort használat előtt fel kell tölteni. A töltést mindig az utasításoknak megfelelően, helyes eljárást használva végezze.

i) Használaton kívül ne hagyja töltőn az akkumulátort.

j) Hosszan tartó tárolást követően a maximális teljesítmény elérése érdekében szükséges lehet, hogy az akkumulátort többször feltöltse és lemerítse.

k) Csak a Worx által javasolt töltővel töltse fel. Kizárólag a készülékhez való használatra mellékelt töltőt használja.

l) Ne használjon a készülékkel való használatra tervezettől eltérő akkumulátort.

m) Az akkumulátor gyermekektől távol tartandó.

n) Őrizze meg a termékhez mellékelt utasításokat, a későbbiekben szüksége lehet ezekre.

o) Amikor a szerszámot nem használja, vegye ki belőle az akkumulátort.

p) Ártalmatlanításnál megfelelően járjon el.

q) Ne helyezzen be különböző gyártóktól származó, illetve eltérő kapacitású, méretű vagy típusú akkukat a készülékbe.

r) Tartsa távol az akkumulátort mikrohullámoktól és nagy nyomástól.

s) Figyelem! Ne használjon nem újratölthető elemeket.

SZIMBÓLUMOK

	A sérülésveszély csökkentése érdekében a felhasználónak el kell olvasnia az utasításokat
	Figyelmeztetés
	Viseljen hallásvédőt
	Viseljen szemvédőt
	Viseljen pormaszkot
	Az akkumulátor nem megfelelő leselejtezés esetén bekerülhet a víz körforgásba, ami veszélyes lehet az ökoszisztémára nézve. A hulladék akkumulátort ne dobja a kommunális hulladékba.
	Ne dobja tűzbe
	Lítium-ion akkumulátor. A terméken található szimbólum arra utal, hogy minden akkumulátorcsomagot külön kell gyűjteni. Ezeket aztán újrahasznosítják vagy szétszerelik, hogy csökkentsék a környezetre gyakorolt hatását. Az akkumulátorcsomag veszélyes lehet a környezetre és az emberi egészségre nézve, mivel veszélyes anyagokat tartalmaz.
	Ügyeljen arra, hogy az akkumulátor mindig ki legyen emelve, ha tartozékokat cserél vagy beállításokat végez a gépen.
	Viseljen védőkesztyűt.
	Fa
	TCT fűrészlap
	Zár
	Nyit

	A leselejtezett elektromos készülékek nem dobhatók ki a háztartási hulladékkal. Ha van a közelben elektromos hulladék gyűjtő udvar, vigye oda a készüléket. Az újrahasznosítási lehetőségekről tájékozódjon a helyi hatóságoknál vagy a kereskedőnél.

2.AZ ALKATRÉSZEK LISTÁJA

1.	VÁGÁSVEZETŐ, 0 FOKOS
2.	VÁGÁSVEZETŐ, 45 FOKOS
3.	A KÉS CSAVARJA
4.	KÜLSŐ KARIMA
5.	FŰRÉSZLAP
6.	BELSŐ KARIMA
7.	ELÜLSŐ MARKOLAT
8.	LEZÁRÓ GOMB
9.	KI-/BEKAPCSOLÓ GOMB
10.	MARKOLAT
11.	PORSZÍVÓ ADAPTER *
12.	ALSÓ VÉDŐKAR
13.	TENGELYRÖGZÍTŐ GOMB
14.	AKKUMULÁTOR FELOLDÓGOMBJA *
15.	AKKU *
16.	VILLÁSKULCS
17.	VÁGÁSMÉLYSÉG BEÁLLÍTÓZÁR
18.	TALPLAP SZÖGBEÁLLÍTÓZÁRJA
19.	FŐ TALP
20.	VÁGÁSMÉLYSÉG-SKÁLA
21.	PÁRHUZAMOS VEZETŐ

*** Nem minden készülék tartalmazza valamennyi, a fentiekben felsorolt alkatrészt.**

3.MŰSZAKI ADATOK

Típus **WX526 WX526.X (526 - a készülék megjelölése, és körfűrészt jelöl)**

		WX526 WX526.X**
Feszültség		20V ⎓ Max.***
Terhelés nélküli sebesség		4700 /min
Fűrészlap mérete		165 mm
Vágólap lyuk		16 mm
Fűrészlap vastagság	TCT fűrészlap	1.6 mm
Maximális vágásmélység		55 mm
Vágókapacitás	Vágásmélység 45°-on	39 mm
	Vágásmélység 90°-on	55 mm
Ferdevágás-kapacitás		0-50°
A készülék súlya (Meztelen eszköz)		2.5 kg

** X = 1-999, A-Z, M1-M9 csak különféle vásárlókra vonatkozik, ezek között a modellek között nincs biztonsági változás._
*** Terhelés nélküli feszültség. Az akkumulátor kezdő feszültsége maximum 20 volt. A névleges feszültség 18 volt.

JAVASOLT AKKUMULÁTOROK ÉS TÖLTŐK

Kategória	Típus	Mapacitás
20V Akkumuláto	WA3639	2.0 Ah
20V Töltés	WA3880	2.0 A

Javasoljuk, hogy a tartozékokat ugyanabból a boltból vásárolja meg, ahol a szerszámot is vásárolta. További részleteket a tartozék csomagolásán talál. Kérjen segítséget és tanácsot a bolti eladóktól.

ZAJÉRTÉKEK

A-súlyozású hangnyomásszint	L_{pA}= 91.8 dB(A)
A-súlyozású hangerő	L_{wA}= 99.8 dB(A)
K_{pA}&K_{wA}	3.0 dB(A)
Viseljen hallásvédőt.	

REZGÉSÉRTÉKEK

Az EN 62841 szabvány szerint meghatározott összes rezgés (háromtengelyű vektoriális összeg) a következő:

Rezgéskibocsátás:	Fa vágás: $a_{h,W}$ = 2.63 m/s^2
	Uncertainty K = 1.5 m/s²

A vibráció és a zaj bejelentett összértékét szabványos mérési módszerrel állapították meg, és ezeket az értékeket két szerszám összehasonlításához is fel lehet használni.
A vibráció és a zaj bejelentett összértékeit a rezgéseknek és zajártalomnak való kitettség előzetes felbecsléséhez is fel lehet használni.

FIGYELEM: A kéziszerszám aktuális használatakor mérhető vibráció és zajkibocsátási értékek eltérhetnek a bejelentett értékektől, mert nagyban függnek a szerszám használati módjától és a megmunkált alkatrész típusától. Íme néhány példa és eltérő érték a szerszám használatától függően:

Hogyan használják a szerszámot, milyen anyagokat vágnak vagy fúrnak.
Az eszköz jó állapotban van-e, megfelelően karbantartják-e.
Megfelelő tartozékokat használnak-e az eszközhöz, vigyáznak-e, hogy éles legyen, és jó állapotban maradjon.
A fogantyú megragadásának erősségétől és az esetleg használt vibrációs- és zajcsökkentő tartozék típusától.
A szerszámot rendeltetésszerűen, kialakításának és a jelen utasításoknak megfelelően használják-e.
Ha a szerszámot nem kezelik megfelelően, kéz-kar vibrációs szindrómát okozhat.

FIGYELEM: A pontosság érdekében az expozíciós szint becsült értékéhez a valós használati körülmények között figyelembe kell venni a működési ciklus valamennyi elemét, így azt az időt is, amikor a szerszám ki van kapcsolva, és amikor üresjáratban működik. Ez a teljes munkaidőszak viszonylatában jelentősen csökkentheti az expozíciós szintet.

A vibrációnak és zajnak való kitettség kockázatának csökkentése.
MINDIG éles vésőt, pengét, és hegyes fúrófejet használjon.
Az eszközt jelen utasításoknak megfelelően tartsa karban, és vigyázzon a megfelelő kenésre (ahol erre szükség van).
Ha a szerszám rendszeres használatát tervezik, akkor megéri a vibráció- és zajcsökkentő tartozékok beszerzése.
Úgy tervezze meg a munkáját, hogy a magas rezgésszámú eszközök használatát igénylő feladatokat több napra ossza el.

4.RENDELTETÉS

Ezt a munkadarabot is lefogó szerszámot fa és egyéb anyagok egyenes vonalú elővágására (bemetszésekre) és teljes átvágására tervezték.

5.HASZNÁLATI UTASÍTÁSOK

MEGJEGYZÉS: Mielőtt a szerszámot használná, olvassa el figyelmesen az utasításokat.

ÖSSZESZERELÉS ÉS MŰKÖDÉS

MŰVELET	FIGURE
MŰKÖDTETÉS ELŐTT	
Az akkumulátor behelyezése	Lásd A1 Ábra
Az akkumulátor eltávolítása	Lásd A2 Ábra
Az akkumulátor feltöltése	Lásd A3 Ábra
Az akkumulátor töltöttségének ellenőrzése **MEGJEGYZÉS:** A 4. ábra csak az akkumulátort jelző fényű akkumulátorcsomagra vonatkozik.	Lásd A4 Ábra
ÖSSZESZERELÉS	
A fűrészlap behelyezése és eltávolítása **MEGJEGYZÉS: A fűrészlap csavarjának meglazításához vagy meghúzásához nyomja le az orsózár gombot.** **FIGYELEM:** A fűrészkorong cseréje előtt minden esetben vegye ki a szerszámból az akkut!	Lásd B Ábra
Imbuszkulcs helye	Lásd. C Ábra
Vágásmélység beállítása Vágásvezető részegység	Lásd D Ábra
Biztonsági Be-/Kikapcsoló gomb **FIGYELEM:** Használat közben mindig maradjon éber és tartsa kézben az irányítást. Tartsa távol az ujjait az alaplemeztől, és ne távolítsa el a fűrészt a munkadarabból, amíg a fűrészlap mozog. **MEGJEGYZÉS:** A szerszám használatakor csatlakoztassa a por adaptert a porgyűjtőhöz.	Lásd E Ábra

Hosszanti és keresztvágás **NOTE:** Egyenes kereszt- vagy hosszanti irányú vágás esetén igazítsa a vágási vonalat az alaplemezen lévő 0 fokos vágásvezetőhöz.	Lásd F1 Ábra
Bevel cuts **MEGJEGYZÉS:** Ha ferde vágást készít, állítsa a ferdeséget a kívánt beállításra nulla és 50 fok között. 45°-os ferde vágás esetén igazítsa a vágási vonalat az alaplemezen lévő 45 fokos vágásvezetőhöz.	Lásd F2 Ábra
Távolítsa el a porelszívó adaptert.	Lásd G Ábra

6.AZ ESZKÖZ HASZNÁLATÁVAL KAPCSOLATOS JAVASLATOK

Amennyiben fűrészt túlságosan felmelegedik, kérjük, járassa fűrészt terhelés nélkül 2-3 percig a motor lehűlése érdekében.
Kerülje a hosszú ideig tartó használatot nagyon alacsony sebesség alatt.
Óvja a fűrészlapokat az ütődéstől és rázkódástól.
A túlzott előtolás jelentősen csökkenti a gép teljesítőképességét, illetve a fűrészlap élettartamát.
A fűrészelési teljesítmény és a vágás minősége alapvetően függ a fűrészlap fogainak számától.
Éppen ezért csak olyan éles fűrészlapot használjon, amely megfelel a feldolgozandó anyagnak.
Fűrészlap választása: 24 fogas általános munkához, kb. 40 fogas finom vágásokhoz, több mint 40 fogas nagyon finom, kényes felületbe történő vágásokhoz, gyémánt a csempéhez, cementlaphoz stb.
Csak a javasolt fűrészlapot használja.

7.A SZERSZÁMOK KARBANTARTÁSA

Bármilyen állítás, javítás vagy karbantartási művelet előtt húzza ki a kábelt a konnektorból.
A szerszámokat tartsa élesen és tisztán a jobb és biztonságosabb teljesítmény érdekében. Kövesse az utasításokat a kenésre és a tartozékok cseréjére vonatkozóan. Időnként ellenőrizze az eszköz kábelét, és amennyiben sérülést észlel rajta, javíttassa meg egy erre jogosult szolgáltatóval. Az elektromos kéziszerszámot nem szükséges megkenni vagy karbantartani. Az elektromos kéziszerszám nem tartalmaz a felhasználó által javítható alkatrészeket. Soha ne használjon vizet vagy vegyi tisztítószereket a szerszám tisztításához. Törölje tisztára egy száraz ronggyal. A szerszámot mindig száraz helyen tárolja. Tartsa tisztán a motor szellőzőnyílásait. Minden szabályozóeszközt tartson pormentesen.
Időnként tisztítsa meg a védőburkolatot és a talpat a portól és szilánkoktól a megfelelő teljesítmény biztosításához.

AKKUS KÉZISZERSZÁMOKRA VONATKOZÓ FIGYELMEZTETÉSEK
A szerszám és az akku csak 0~45ºC közé eső hőmérsékleti tartományban használható és tárolható.
A töltőrendszer csak 0~40ºC közötti ajánlott környezeti hőmérsékleteken használható.

8.HIBAELHÁRÍTÁS

Tünet	Lehetséges okok	Lehetséges megoldás
Az eszköz nem kapcsol be, amikor megnyomom a ki-/bekapcsoló gombot.	Rosszul behelyezett akku. Lemerült akku.	Ellenőrizze le, hogy a behelyezett akku helyesen érintkezik. Töltse fel az akkut.
Pontatlan vágásmélység	A fűrészpor felgyűlt a talp hátoldalán.	Rázza ki a fűrészport. Esetleg csatlakoztasson egy porszívót a por összegyűjtéséhez.
A fűrészlap forog vagy csúszkál	A fűrészlap nincs szorosan a tengelyhez rögzítve.	Távolítsa el a fűrészlapot, majd szerelje össze újra a **FELSZERELÉS/ FŰRÉSZLAPCSERE** című fejezetben leírtak szerint.
A fűrészlap nem vág egyenesen.	A fűrészlap tompa. A fűrészlap nincs megfelelően befogva.	Fogjon be egy új, éles fűrészlapot a fűrészbe. Ellenőrizze, hogy a fűrészlap helyesen van-e befogva. Használjon párhuzamos vezetőt.

A fűrészlap visszarúg a vágás megkezdésekor	A fűrészlap nem forog elég gyorsan	Mindig hagyja, hogy a fűrészlap elérje a teljes sebességet, csak ezután vezesse a fűrészt a munkadarabba.

9.KÖRNYEZETVÉDELEM

A leselejtezett elektromos készülékek nem dobhatók ki a háztartási hulladékkal. Ha van a közelben elektromos hulladék gyűjtő udvar, vigye oda a készüléket. Az újrahasznosítási lehetőségekről tájékozódjon a helyi hatóságoknál vagy a kereskedőnél.

10.MEGFELELŐSÉGI NYILATKOZAT

A gyártó,
Positec Germany GmbH
Postfach 680194, 50704 Cologne, Germany

Kijelenti, hogy a termék:
Leírás **Akkus körfűrész**
Típus **WX526 WX526.X (5-A készülék megjelölése, fűrészt jelöl)**
Rendeltetés **Különböző anyagok vágása egy forgó fogazott fűrészlap segítségével**

Megfelel a következő irányelveknek:
2006/42/EC
2014/30/EU
2011/65/EU&(EU)2015/863

Standards conform to
EN 62841-1
EN 62841-2-5
EN IEC 55014-1
EN IEC 55014-2
EN IEC 63000

The person authorized to compile the technical file,
Név: Marcel Filz
Cím: Positec Germany GmbH
Postfach 680194, 50704 Cologne, Germany

2024/03/11

Allen Ding
Deputy Chief Engineer, Testing & Certification
Positec Technology (China) Co., Ltd
18, Dongwang Road, Suzhou Industrial Park, Jiangsu 215123, P. R. China

CUPRINS

1. SECURITATEA PRODUSULUI
2. LISTĂ DE COMPONENTE
3. DATE TEHNICE
4. UTILIZARE CONFORM DESTINAŢIEI
5. INSTRUCŢIUNI DE UTILIZARE
6. SFATURI PRIVIND LUCRUL CU UNEALTA
7. ÎNTREŢINEŢI UNELTELE CU GRIJĂ
8. DEPANAREA
9. PROTECPIA MEDIULUI
10. DECLARAŢIE DE CONFORMITATE

1.SECURITATEA PRODUSULUI AVERTISMENTE GENERALE DE SIGURANŢĂ PENTRU UNELTE ELECTRICE

ATENŢIONARE: Citiţi toate atenţionările de siguranţă şi parcurgeţi toate instrucţiunile, ilustraţiile şi specificaţiile ataşate acestei scule electrice. *Nerespectarea tuturor instrucţiunilor enumerate mai jos poate duce la electrocutare, incendiu şi/sau leziune corporală gravă.*

Păstraţi toate avertismentele şi instrucţiunile pentru consultări ulterioare.
Termenul „unealtă electrică" din avertismente se referă la o unealtă electrică alimentată de la reţeaua de energie electrică (prin cablu) sau la o unealtă electrică alimentată de la un acumulator (fără cablu).

1) SIGURANŢA ZONEI DE LUCRU

a) **Menţineţi zona de lucru curată şi bine iluminată.** *Zonele de lucru în dezordine şi întunecoase favorizează accidentele.*
b) **Nu utilizaţi uneltele electrice în atmosfere explozive, de exemplu în prezenţa unor lichide, gaze sau pulberi inflamabile.** *Uneltele electrice provoacă scântei ce pot aprinde pulberea sau vaporii.*
c) **Asiguraţi-vă că nu sunt în apropiere persoane şi copii în timpul funcţionării unei unelte electrice.** *Distragerea atenţiei poate duce la pierderea controlului uneltei.*

2) SIGURANŢA ELECTRICĂ

a) **Fişele uneltei electrice trebuie să se potrivească perfect în priza de alimentare. Nu modificaţi niciodată ştecherul. Nu folosiţi niciun adaptor pentru uneltele electrice cu împământare.** *Utilizarea ştecherelor nemodificate în prize corespunzătoare va reduce riscul electrocutării.*
b) **Evitaţi contactul fizic cu suprafeţe cu legătură la pământ, cum ar fi ţevi, radiatoare, maşini de gătit sau frigidere.** *Riscul electrocutării este mai mare în cazul în care corpul dumneavoastră vine în contact cu suprafaţa împământată.*
c) **Nu expuneţi uneltele electrice la ploaie sau la umiditate.** *Dacă intră apă în unealta electrică, riscul electrocutării este mai mare.*
d) **Nu deterioraţi cablul de alimentare. Nu folosiţi niciodată cablul pentru transportarea, tragerea sau scoaterea din priză a uneltei electrice. Păstraţi cablul de alimentare la distanţă de căldură, ulei, margini ascuţite sau părţi mobile.** *Cablurile deteriorate sau încurcate măresc riscul electrocutării.*
e) **Când utilizaţi unealta electrică în exterior, utilizaţi un prelungitor potrivit pentru utilizarea în exterior.** *Utilizarea unui cablu potrivit pentru uzul în exterior reduce riscul electrocutării.*
f) **Dacă utilizarea uneltei electrice într-un loc umed nu poate fi evitată, folosiţi o alimentare protejată cu dispozitiv de curent rezidual (RCD).** *Folosirea unui dispozitiv RCD reduce riscul electrocutării.*

3) SIGURANŢA PERSONALĂ

a) **Fiţi concentrat, urmăriţi ceea ce faceţi şi daţi dovadă de simţ practic când folosiţi o unealtă electrică. Nu folosiţi o unealtă electrică dacă sunteţi obosit sau sub influenţa drogurilor, a alcoolului sau a medicamentelor.** *O clipă de neatenţie în timpul funcţionării uneltei electrice poate duce la accidentări personale grave.*
b) **Folosiţi echipament personal de protecţie. Purtaţi întotdeauna ochelari de protecţie.** *Echipamentele de protecţie precum masca de protecţie contra prafului, încălţămintea cu talpă antiderapantă, casca sau protecţia pentru urechi vor reduce riscul accidentărilor, utilizate în mod corespunzător.*
c) **Preveniţi punerea accidentală în funcţiune. Asiguraţi-vă că întrerupătorul se află în poziţia de oprire înainte de a face conectarea la sursa de alimentare şi/sau la acumulator, înainte de a ridica sau a transporta unealta.** *Transportarea uneltelor electrice ţinând degetul pe întrerupător sau alimentarea acestora cu întrerupătorul pornit poate duce la accidentări.*
d) **Scoateţi orice cheie de reglare sau cheie de piuliţe înainte de a porni unealta electrică.** *O cheie de piuliţe sau o altă cheie rămasă prinsă de o componentă rotativă a uneltei poate duce la rănirea personală.*
e) **Păstraţi un echilibru corect. Menţineţi-vă permanent echilibrul şi sprijiniţi-vă ferm pe picioare.** *Acest lucru permite un control mai bun al uneltei electrice în situaţii neprevăzute.*
f) **Îmbrăcaţi-vă corespunzător. Nu purtaţi îmbrăcăminte prea largă sau bijuterii. Ţineţi la distanţă părul şi hainele dvs. de piesele în**

mişcare ale uneltei electrice. *Hainele prea largi, bijuteriile şi părul lung se pot prinde în piesele mobile.*

g) **Dacă sunt furnizate accesorii pentru conectarea unor dispozitive de aspirare şi colectare a prafului, asiguraţi-vă că acestea sunt montate şi folosite corect.** *Folosirea colectorului de praf poate reduce riscul accidentărilor din cauza prafului.*

h) **Nu lăsaţi ca odată cu familiarizarea dvs. cu utilizarea uneltei să deveniţi indolenţi şi să uitaţi respectarea principiilor de siguranţă ale uneltei electrice.** *Orice acţiune nesăbuită poate duce la leziuni corporale grave într-o fracţiune de secundă.*

4) UTILIZAREA ŞI ÎNTREŢINEREA UNELTELOR ELECTRICE

a) **Nu forţaţi unealta electrică. Folosiţi unealta electrică potrivită pentru aplicaţie.** *Cu o unealtă electrică potrivită veţi lucra mai bine şi mai în siguranţă, la viteza pentru care a fost concepută.*

b) **Nu utilizaţi unealta electrică dacă nu o puteţi porni sau opri de la întrerupător.** *Orice unealtă electrică ce nu poate fi acţionată de la întrerupător este periculoasă şi trebuie reparată.*

c) **Deconectaţi ştecherul de la sursa de alimentare electrică şi/sau scoateţi acumulatorul detaşabil din unealta electrică înainte de orice reglaj, schimbare de accesorii sau de stocare a uneltei.** *Astfel de măsuri de siguranţă reduc riscul pornirii accidentale a uneltei electrice.*

d) **Nu lăsaţi uneltele electrice la îndemâna copiilor şi nu permiteţi persoanelor ce nu ştiu să le manevreze şi nu cunosc instrucţiunile să acţioneze aceste unelte.** *Uneltele electrice sunt periculoase în mâinile utilizatorilor neinstruiţi.*

e) **Întreţinerea uneltei electrice şi ale accesoriilor aferente. Verificaţi posibila aliniere incorectă sau posibila blocare a componentelor mobile, deteriorarea componentelor sau orice alte situaţii care pot afecta funcţionarea uneltei electrice. Dacă unealta electrică este deteriorată, reparaţi-o înainte de utilizare.** *Multe accidente sunt provocate din cauza întreţinerii incorecte a uneltelor.*

f) **Uneltele de tăiere trebuie menţinute ascuţite şi curate.** *Riscul blocării uneltelor de tăiere cu margini ascuţite întreţinute corect este mai mic şi acestea sunt mai uşor de controlat.*

g) **Utilizaţi unealta electrică, accesoriile, piesele etc. conform acestor instrucţiuni, luând în considerare condiţiile de lucru şi operaţia de efectuat.** *Folosirea uneltei electrice pentru operaţii diferite de cele pentru care a fost concepută poate duce la accidentare.*

h) **Păstraţi uscate, curate şi fără urme de ulei sau grăsime mânerele şi suprafeţele de apucare ale uneltei.** *Mânerele şi suprafeţele de apucare alunecoase împiedică manipularea şi controlul sigur al uneltei tocmai în cele mai neaşteptate situaţii.*

5) UTILIZAREA ŞI ÎNTREŢINEREA UNELTELOR CU ACUMULATORI

a) **Efectuaţi reîncărcarea numai cu încărcătorul specificat de producător.** *Un încărcător adecvat pentru un anumit tip de acumulator poate prezenta risc de incendiu dacă este utilizat cu alt tip de acumulator.*

b) **Folosiţi maşinile electrice numai cu acumulatorii special destinaţi acestora.** *Utilizarea oricăror altor acumulatori poate prezenta risc de rănire şi de incendiu.*

c) **Când nu folosiţi acumulatorul, ţineţi-l la distanţă de obiecte metalice precum agrafe de birou, monede, chei, cuie, şuruburi sau alte obiecte metalice mici, ce pot constitui o legătură între cele două borne.** *Un scurtcircuit al bornelor acumulatorului poate duce la arsuri sau incendiu.*

d) **În condiţii necorespunzătoare de utilizare, se poate prelinge lichid din acumulator; evitaţi contactul. În caz de producere accidentală a contactului, clătiţi bine cu apă. Dacă v-a intrat lichid în ochi, consultaţi imediat medicul.** *Lichidul expulzat din acumulator poate cauza iritaţii sau arsuri.*

e) **Nu utilizaţi acumulatorul sau scula dacă acestea sunt deteriorate sau modificate.** *Acumulatoarele deteriorate sau modificate se pot comporta într-un mod impredictibil, crescând riscul unui incendiu, unei explozii sau leziunilor corporale.*

f) **Evitaţi expunerea la foc şi la temperaturi excesive a acumulatorului sau a sculei.** *Expunerea la foc sau la temperaturi care depăşesc 130°C poate duce la explozie.*

g) **Respectaţi toate instrucţiunile de reîncărcare şi nu încărcaţi acumulatorul sau scula decât în plaja de temperaturi specificată în instrucţiuni.** *Reîncărcarea necorespunzătoare sau la temperaturi din afara plajei de temperaturi specificate poate duce la deteriorarea acumulatorului şi la creşterea riscului de incendiu.*

6) SERVICE

a) **Service-ul uneltei electrice trebuie efectuat de persoane calificate, folosind doar piese de schimb originale.** *Acest lucru va asigura folosirea în continuare a uneltei electrice în siguranţă.*

b) **Nu reparaţi niciodată acumulatoarele deteriorate.** *Service-ul acumulatoarelor trebuie efectuat numai de către fabricant sau de centre de service autorizate.*

AVERTISMENT DE SIGURANŢĂ VALABIL PENTRU TOATE

FERĂSTRAIELE

PROCES DE TĂIERE

a) **PERICOL: Ţineţi mâinile la distanţă de zona de tăiere şi discul circular al ferăstrăului. Ţineţi mâinile pe mânerul auxiliar sau pe carcasa motorului.** *Dacă ambele mâini sunt fixate pe ferăstrău, acestea nu pot fi tăiate de către discul circular.*

b) **Nu introduceţi mâna sub piesa de prelucrat.** *Apărătoarea nu vă protejează împotriva discului sub piesa de prelucrat.*

c) **Reglaţi adâncimea de tăiere la grosimea piesei de prelucrat.** *Mai puţin de un dinte complet al discului trebuie să fie vizibil sub piesa de prelucrat.*

d) **Nu ţineţi niciodată în mână sau pe picioare piesa pe care o tăiaţi. Fixaţi piesa de prelucrat pe o platformă stabilă.** *Este important să susţineţi corespunzător piesa de prelucrat pentru a reduce expunerea corpului, îndoirea discului sau pierderea controlului.*

e) **Ţineţi unealta electrică numai de suprafaţa izolată de prindere atunci când efectuaţi o operaţiune la care accesoriul de debitare poate intra în contact cu circuite electrice ascunse sau cu cablul propriu de alimentare.** *Accesoriul de debitare care intră în contact cu un cablu sub tensiune poate descoperi părţile metalice ale acestuia şi poate provoca electrocutarea operatorului.*

f) **Când spintecaţi, folosiţi întotdeauna o riglă de ghidare sau un ghidaj cu margine dreaptă.** *Astfel sporiţi precizia de tăiere şi reduceţi riscul de înţepenire a discului.*

g) **Utilizaţi întotdeauna discuri de dimensiunea şi forma corectă (diamant versus rotund) pentru orificiile axului.** *Discurile care nu coincid componentelor de montare ale ferăstrăului vor funcţiona excentric, cauzând pierderea controlului asupra uneltei.*

h) **Nu utilizaţi niciodată şaibe sau bolţuri deteriorate sau incorecte pentru discuri.** *Şaibele şi bolţurile pentru discuri au fost concepute special pentru ferăstrăul dumneavoastră, pentru performanţe optime şi operare în siguranţă.*

INSTRUCŢIUNI SUPLIMENTARE PRIVIND SIGURANŢA PENTRU TOATE FERĂSTRAIELE

Cauze ale reculului şi alte avertismente similare

- Reculul este o reacţie bruscă la un disc de ferăstrău agăţat, blocat sau nealiniat, cauzând ridicarea şi ieşirea din piesa de prelucrat a unui ferăstrău scăpat de sub control, înspre operator.
- Când discul este prins sau înţepenit la închiderea fantei, acesta se blochează, iar reacţia motorului împinge rapid unitatea înapoi înspre operator.
- Dacă discul se răsuceşte sau este nealiniat în timpul tăierii, dinţii din spate pot pătrunde în suprafaţa superioară a lemnului cauzând ieşirea din fantă a discului şi reculul înspre operator.

Reculul este rezultatul utilizării incorecte a ferăstrăului şi/sau al procedeelor sau condiţiilor de lucru necorespunzătoare, putând fi evitat prin adoptarea unor măsuri de precauţie adecvate prezentate în continuare.

a) **Ţineţi ferăstrăul strâns şi poziţionaţi mâna astfel încât să faceţi faţă forţelor de recul. Poziţionaţi-vă corpul de o parte şi de alta a discului, dar niciodată în linie cu el. Poziţionaţi cealaltă mână departe de traiectoria ferăstrăului.** *Reculul ar putea cauza aruncarea ferăstrăului înapoi, dar forţele de recul pot fi controlate de către operator, dacă sunt luate măsurile de precauţie adecvate.*

b) **Când discul este înţepenit sau când întrerupeţi o tăietură din diferite motive, eliberaţi butonul declanşator şi ţineţi ferăstrăul nemişcat în material până când discul se opreşte complet. Nu încercaţi niciodată să îndepărtaţi ferăstrăul din piesa pe care o tăiaţi sau să-l trageţi înapoi în timpul rotaţiei discului, deoarece puteţi cauza un recul.** *Investigaţi şi luaţi măsuri corective pentru a elimina cauza prinderii pânzei.*

c) **Când reporniţi un ferăstrău în piesa de prelucrat, centraţi discul ferăstrăului în fantă şi verificaţi dacă dinţii discului nu sunt prinşi în material.** *Dacă discul ferăstrăului este blocat în material, acesta se poate ridica sau poate fi împins înapoi din piesa de prelucrat atunci când îl reporniţi.*

d) **Rezemaţi panourile mari pentru a reduce riscul prinderii sau reculului discului.** *Panourile mari au tendinţa să se încovoieze sub propria greutate. Pe ambele părţi ale panoului trebuie aşezate suporturi, mai exact în apropierea liniei de tăiere şi în apropierea marginii panoului.*

e) **Nu utilizaţi discuri uzate sau deteriorate.** *Pânzele neascuţite sau montate incorect produc o fantă îngustă, cauzând o fricţiune excesivă şi prinderea şi reculul discului.*

f) **Pârghiile de blocare pentru adâncimea de tăiere a discului şi ajustarea înclinării trebuie să fie strânse şi fixate înaintea efectuării tăieturii.** *Dacă dispozitivul de reglare a discului alunecă în timpul tăierii, ar putea cauza prinderea şi reculul.*

g) **Acordaţi o atenţie sporită atunci când tăiaţi în pereţii existenţi sau în alte zone mascate.** *Discul poate tăia obiecte, rezultând un recul.*

INSTRUCŢIUNI DE SIGURANŢĂ PENTRU FERĂSTRĂUL CIRCULAR CU DISPOZITIV DE PROTECŢIE INFERIOR

FUNCŢIA APĂRĂTORII INFERIOARE

a) **Verificaţi dacă dispozitivul de protecţie inferior este închis corect înainte de fiecare utilizare. Nu acţionaţi ferăstrăul dacă dispozitivul de protecţie inferior nu se mişcă liber şi nu se închide instantaneu. Nu fixaţi sau strângeţi niciodată dispozitivul de protecţie inferior în poziţia deschis.** *Dacă ferăstrăul este scăpat accidental, dispozitivul de protecţie inferior se poate îndoi. Ridicaţi dispozitivul de protecţie inferior cu mânerul retractabil şi asiguraţi-vă că se mişcă liber şi nu atinge discul sau vreo altă piesă, în niciun unghi şi la nicio adâncime de tăiere.*

b) **Verificaţi dacă dispozitivul de protecţie inferior este închis corect înainte de fiecare utilizare. Nu acţionaţi ferăstrăul dacă dispozitivul de protecţie inferior nu se mişcă liber şi nu se închide instantaneu. Nu fixaţi sau strângeţi niciodată dispozitivul de protecţie inferior în poziţia deschis.** *Dacă ferăstrăul este scăpat accidental, dispozitivul de protecţie inferior se poate îndoi. Ridicaţi dispozitivul de protecţie inferior cu mânerul retractabil şi asiguraţi-vă că se mişcă liber şi nu atinge discul sau vreo altă piesă, în niciun unghi şi la nicio adâncime de tăiere.*

c) **Dispozitivul de protecţie inferior trebuie retractat manual numai pentru tăieturi speciale, cum sunt "tăieturile transversale" şi "tăieturile combinate". Ridicaţi dispozitivul de protecţie inferior cu ajutorul mânerului de retragere, iar imediat ce discul pătrunde în material, apărătoarea inferioară trebuie eliberată.** *Pentru toate celelalte tipuri de tăiere, apărătoarea inferioară trebuie acţionată automat.*

d) **Asiguraţi-vă întotdeauna că dispozitivul de protecţie inferior acoperă discul înainte de aşezarea ferăstrăului pe masă sau podea.** *Discul neprotejat care se mai roteşte din inerţie va cauza mersul înapoi al ferăstrăului, tăind orice întâlneşte în cale. Fiţi conştient de timpul necesar discului pentru oprire după eliberarea întrerupătorului.*

REGULI SUPLIMENTARE PRIVIND SIGURANŢA UTILIZĂRII FERĂSTRĂULUI CIRCULAR

1. Utilizaţi numai discurile recomandate de fabricantul sculei, discuri în conformitate cu reglementarea EN 847-1 , specifice tăierii lemnului şi a materialelor asemănătoare cu acesta.
2. Nu utilizaţi pietre/discuri abrazive.
3. Utilizaţi numai acele discuri care au diametre conforme cu marcajele.
4. Identificaţi discul potrivit materialului care urmează a fi tăiat.
5. Utilizaţi numai acel discuri carea au o viteză de rotaţie egală sau mai mare decât viteza indicată pe eticheta sculei electrice.

AVERTISMENTE PRIVIND SIGURANŢA PENTRU ACUMULATOR

a) **Nu demontaţi, deschideţi sau rupeţi elementele sau acumulatorul.**

b) **Nu scurtcircuitaţi un acumulator. Nu depozitaţi acumulatoarele la întâmplare într-o cutie sau într-un sertar unde s-ar putea scurtcircuita între ele sau prin materiale conductoare.** Când bateria nu este în uz, ţineţi-o la distanţă de alte obiecte metalice, cum sunt agrafele pentru hârtie, monede, cuie, şuruburi sau alte obiecte metalice mici, care pot crea contact între bornele aceasteia. Scurtcircuitarea bornelor bateriei poate cauza arsuri sau incendii.

c) **Nu expuneţi acumulatorul la căldură sau foc. Evitaţi depozitarea în lumina directă a soarelui.**

d) **Nu supuneţi acumulatorul la şocuri mecanice.**

e) **În cazul scurgerii acumulatorului, aveţi grijă ca lichidul să nu intre în contact cu pielea sau ochii. În cazul contactului, spălaţi zona afectată cu apă din belşug şi solicitaţi asistenţă medicală.**

f) **Menţineţi acumulatorul curat şi uscat.**

g) **Ştergeţi terminalele acumulatorului cu o cârpă curată şi uscată dacă se murdăresc.**

h) **Acumulatorul trebuie încărcat înainte de utilizare. Consultaţi întotdeauna aceste instrucţiuni şi utilizaţi procedura de încărcare corectă.**

i) **Nu încărcaţi acumulatorul atunci când nu îl utilizaţi.**

j) **După perioade extinse de depozitare, ar putea fi necesară încărcarea şi descărcarea acumulatorului de mai multe ori pentru a obţine performanţe maxime.**

k) **Reîncărcaţi folosind doar încărcătorul specificat de Worx. Nu utilizaţi alt încărcător decât cel prevăzut în mod specific pentru a fi utilizat împreună cu acest echipament.**

l) **Nu utilizaţi acumulatoare care nu sunt concepute pentru a fi utilizate cu acest echipament.**

m) Nu lăsaţi acumulatorul la îndemâna copiilor.
n) Păstraţi documentaţia originală a produsului pentru consultări ulterioare.
o) Îndepărtaţi acumulatorul din echipament atunci când nu îl utilizaţi.
p) Eliminaţi acumulatorul în mod corespunzător.
q) Nu introduceţi în aparat acumulatoare care provin de la producători diferiţi sau cu capacităţi, dimensiuni sau tipuri diferite.
r) Țineți acumulatorul departe de microunde și presiune ridicată.
s) Atenție! Nu utilizați baterii nereîncărcabile.

SIMBOLURI

	Pentru a reduce riscul de accidentări, utilizatorul trebuie să citească manualul de instrucţiuni.
	Avertisment
	Purtaţi echipament de protecţie pentru urechi
	Purtaţi echipament de protecţie pentru ochi
	Purtaţi mască de protecţie contra prafului
	Bateriile pot intra în circuitul apei, dacă sunt lichidate incorect, fapt ce poate fi periculos pentru ecosistem. Nu lichidați deșeurile de baterii la fel ca deșeuri comunale nesortate.
	Nu ardeţi
Li-Ion	Baterie Li-Ion. Acest produs a fost marcat cu simbolul referitor la 'colectarea separată' a tuturor blocurilor de baterii și a carcasei de baterie. Acestea vor fi apoi reciclate sau demontate pentru a se reduce impactul asupra mediului. Blocurile de baterii pot fi periculoase pentru mediu și sănătatea umană pentru că ele conțin substanțe periculoase.
	Asiguraţi-vă că acumulatorul a fost scos din unealtă înainte de a schimba vreun accesoriu sau de a efectua vreun reglaj.
	Purtaţi mănuşi de protecţie
	Lemn
	Pânză TCT
	Blocare
	Deblocare
	Produsele electrice nu trebuie depuse la deşeuri împreună cu gunoiul menajer. Vă rugăm să depuneţi produsele electrice la unităţile de reciclare existente. Consultaţi-vă cu autorităţile locale sau cu distribuitorul pentru sfaturi privind reciclarea.

2.LISTĂ DE COMPONENTE

1.	**GHIDAJ PENTRU TĂIERE, 0 GRD**
2.	**GHIDAJ PENTRU TĂIERE, 45 GRD**
3.	**ŞURUB PÂNZĂ**

4.	FLANŞĂ EXTERIOARĂ
5.	PÂNZĂ DE FERĂSTRĂU
6.	FLANŞĂ INTERIOARĂ
7.	MÂNER FRONTAL
8.	BUTON DE BLOCARE
9.	ÎNTRERUPĂTOR ON/OFF (PORNIRE/ OPRIRE)
10.	MÂNER
11.	ADAPTOR PENTRU ASPIRATOR *
12.	MANETĂ APĂRĂTOARE INFERIOARĂ
13.	BUTON DE BLOCARE A ARBORELUI
14.	BUTON DE ELIBERARE A ACUMULA-TORULUI *
15.	ACUMULATOR *
16.	CHEIE HEXAGONALĂ
17.	BUTON BLOCABIL PT. ADÂNCIMEA DE TĂIERE
18.	BLOCARE OBLICĂ PLACĂ DE BAZĂ
19.	PLACĂ DE BAZĂ (TALPĂ) PRINCIPALĂ
20.	SCALĂ ADÂNCIME DE TĂIERE
21.	GHIDAJ PARALEL

*** Nu toate accesoriile ilustrate sau descrise sunt incluse în livrarea standard.**

3.DATE TEHNICE

Tip **WX526 WX526.X (526 - denumire maşină, reprezentând ferăstrăul)**

		WX526 WX526.X**
Tensiune		20V ⎓ Max.***
Turaie fără sarcină		4700 /min
Dimensiunea pânzei		165 mm
Alezaj pânză de ferăstrău		16 mm
Ferăstrău pânzei grosime	Pânză TCT	1.6 mm
Adâncime max. de tăiere		55 mm
Limite de tăiere	Adâncime de tăiere la 45°	39 mm
	Adâncime de tăiere la 90°	55 mm
Capacitate de tăiere oblică		0-50°
Greutate unealtă (Instrument scump)		2.5 kg

** X = 1-999, A-Z, M1-M9 sunt destinate doar clienților diferiți, nu există modificări legate de siguranță între aceste modele.
*** Tensiune măsurată în gol. Tensiunea iniţială a acumulatorului atinge maximum 20 volţi. Tensiunea nominală este de 18 volţi.

BATERII ŞI ÎNCĂRCĂTOARE SUGERATE

Categorie	Tip	Capacitate
20V Acumulator	WA3639	2.0 Ah
20V Încărcător	WA3880	2.0 A

Vă recomandăm să achiziţionaţi accesoriile de la acelaşi magazin de la care aţi cumpărat unealta. Consultaţi ambalajul accesoriului pentru detalii suplimentare. Personalul din magazin vă poate oferi asistenţă şi sfaturi.

INFORMAŢII PRIVIND ZGOMOTUL

Presiune sonică ponderată A	L_{pA}= 91.8 dB(A)
Putere acustică ponderată	L_{wA}= 99.8 dB(A)
K_{pA}&K_{wA}	3.0 dB(A)
Purtaţi echipament de protecţie pentru urechi.	

INFORMAŢII DESPRE VIBRAŢII

Valori totale vibraţii (sumă vectorială triaxială) determinată conform EN 62841:

Valoarea de emisie a vibraţiei:	Tăiere lemn: $a_{h,W}$ = 2.63 m/s²
	Marjă de eroare K = 1.5 m/s²

Valoarea totală declarată pentru vibraţii şi pentru zgomot a fost măsurată în concordanţă cu metoda de testare standard şi poate fi utilizată şi la compararea a două unelte.
Valoarea totală declarată pentru vibraţii şi pentru zgomot poate fi utilizată şi la evaluarea preliminară a expunerii la acestea.

ATENŢIONARE: Nivelul emisiilor de vibraţii şi de zgomot în timpul utilizării reale a uneltei poate să difere de valorile declarate, aceste valori fiind în funcţie de modalităţlle de utilizare ale sculei, dar mai ales de felul piesei prelucrate cu unealta.
Iată în continuare nişte exemple de utilizare care conduc la apariţia diferenţelor de valori:
Modul în care scula este folosită şi tipul de materiale tăiate sau sfredelite.
Scula este în stare bună de funcţionare şi bine întreţinută.
Folosirea accesoriului corect pentru sculă şi păstrarea acesteia în condiţii bune.
Forţa de apucare a mânerelor şi dacă s-a utilizat vreun accesoriu de reducere a vibraţiilor şi a zgomotului.
Scula este folosită conform indicaţiilor din fabrică şi conform acestor instrucţiuni.

Această sculă poate cauza sindromul vibraţie mână-braţ dacă nu este folosită în mod corespunzător.

ATENŢIONARE: Pentru a fi corectă, estimarea nivelului de expunere în condiţii concrete de folosire trebuie să ia în considerare toate părţile ciclului de operare cum ar fi de câte ori scula este oprită şi cât timp este pornită dar nu lucrează. Acest lucru poate reduce semnificativ nivelul de expunere de-a lungul perioadei de lucru totale.

Minimalizarea riscului de expunere la vibraţii şi la zgomot.
Folosiţi ÎNTOTDEAUNA dalte, burghiuri şi lame ascuţite.
Păstraţi acest aparat în conformitate cu aceste instrucţiuni şi păstraţi-l bine gresat (dacă e cazul).
Dacă unealta va fi utilizată în mod regulat, atunci nu ezitaţi să investiţi în procurarea de accesorii antivibraţie şi antizgomot.
Planificaţi-vă programul de lucru pentru a folosi sculele cu număr mare de vibraţii de-a lungul a mai multe zile.

4.DESTINAŢIA DE UTILIZARE

Scula aceasta care se sprijină ferm pe obiectul de tăiat a fost proiectată pentru incizii drepte în lemn şi alte materiale sau pentru tăierea lor completă.

5.INSTRUCŢIUNI DE UTILIZARE

NOTĂ: Înainte de a utiliza unealta, citiţi cu atenţie manualul de instrucţiuni.

ASAMBLARE ŞI OPERARE

ACŢIUNE	GRAFICĂ
OPERARE DE BAZĂ	
Instalarea acumulatorului	Consultaţi Fig. A1
Scoaterea acumulatorului	Consultaţi Fig. A2
Încărcarea acumulatorului	Consultaţi Fig. A3
Verificarea stării de încărcare a bateriei **NOTĂ:** Fig. A4 se aplică doar pentru pachetul de baterii cu indicator luminos pentru baterie.	Consultaţi Fig. A4
ANSAMBLU	
Asamblarea şi îndepărtarea pânzei ferăstrăului **NOTĂ: Butonul de blocare a axului trebuie apăsat pentru a elibera sau a strânge ştiftul lamei.** **AVERTISMENT:** Scoateţi întotdeauna acumulatorul înainte de a schimba pânza!	Consultaţi Fig. B
Depozitarea cheii hexagonale	Consultaţi Fig. C
Reglarea adâncimii de tăiere Piesă de ghidare a tăierii	Consultaţi Fig. D

Piesă de ghidare a tăierii **ATENȚIONARE:** În timpul lucrului, fiți întotdeauna atent și controlați lucrurile. Țineți degetele la distanță de placa de bază și nu scoateți ferăstrăul din piesa de lucru atât timp cât lama se mișcă. **NOTĂ:** Când utilizați instrumentul, conectați adaptorul de praf la colectorul de praf.	Consultaţi Fig. E
Spintecări şi tăiere transversală **NOTĂ:** Atunci când efectuați o tăiere longitudinală sau transversală dreaptă, aliniați linia tăieturii cu ghidajul pentru tăiere la 0 grade de pe placa de bază.	Consultaţi Fig. F1
Tăieri conice **NOTĂ:** Atunci când efectuați o tăiere în unghi, reglați echerul la valoarea dorită între 0 și 50 de grade. Atunci când efectuați o tăiere oblică la 45 de grade, aliniați linia tăieturii cu ghidajul pentru tăiere la 45 grade de pe placa de bază.	Consultaţi Fig. F2
Demontarea adaptorului pentru praf.	Consultaţi Fig. G

6.SFATURI PRIVIND LUCRUL CU UNEALTA

Dacă unealta electrică se încinge prea tare, operaţi ferăstrăul circular în gol timp de 2-3 minute pentru a răci motorul.
Evitaţi funcţionarea prelungită la turaţii foarte mici.
Protejaţi pânzele ferăstrăului împotriva impactului şi şocului. Alimentarea excesivă reduce semnificativ performanţele maşinii şi durata de viaţă a pânzei ferăstrăului. Performanţa şi calitatea tăieturii depind în special de starea şi numărul de dinţi ai pânzei ferăstrăului. Aşadar, utilizaţi doar pânze de ferăstrău ascuţite potrivite pentru materialul prelucrat.
Alegerea pânzelor: 24 de dinţi pentru operaţii generale, aproximativ 40 de dinţi pentru tăieturi mai fine, peste 40 de dinţi pentru tăieturi foarte fine pe suprafeţe delicate, diamant pentru plăci de ceramică, plăci de ciment etc.
Folosiţi numai pânzele de ferăstrău recomandate.

7.ÎNTREŢINEŢI UNELTELE CU GRIJĂ

Scoateţi ştecherul din priza de alimentare înainte de a efectua orice ajustări, operaţiuni de service sau întreţinere.
Păstraţi uneltele ascuţite şi curate pentru o funcţionare mai bună şi mai sigură. Urmaţi instrucţiunile pentru ungerea şi schimbarea accesoriilor. Verificaţi periodic cablurile uneltei şi, dacă sunt deteriorate, dispuneţi repararea acestora în cadrul unui atelier de service autorizat. Unealta dumneavoastră electrică nu necesită lubrifiere sau întreţinere suplimentară. Interiorul uneltei electrice nu conţine piese care pot fi depanate de către utilizator. Nu utilizaţi niciodată apă sau agenţi chimici de curăţare pentru curăţarea uneltei electrice. Ştergeţi unealta cu o cârpă uscată. Depozitaţi întotdeauna unealta într-un loc uscat. Menţineţi fantele de aerisire a motorului curate. Feriţi de praf toate comenzile de lucru.
Ştergeţi periodic praful şi aşchiile de pe apărătoare şi bază pentru a garanta o performanţă adecvată.

CONSIDERAŢII PRIVIND UNELTELE ALIMENTATE CU ACUMULATOR

Scula şi acumulatorul pot fi utilizate şi stocate la temperaturi cuprinse între 0°C şi 45°C.
Plaja de temperatură ambientală recomandată pentru reîncărcare este cuprinsă între 0°C şi 40°C.

8.DEPANAREA

Simptom	Cauze posibile	Soluţie posibilă
Unealta nu va porni când operaţi comutatorul de pornire/oprire.	Acumulatorul nu este conectat. Acumulatorul este oprit	Verificaţi pentru a vă asigura că aţi conectat bine acumulatorul la o priză. Încărcarea acumulatorului.
Adâncime de tăiere imprecisă	Rumeguş acumulat în partea posterioară a bazei.	Scuturaţi rumeguşul. Luaţi în considerare conectarea unui aspirator pentru colectarea prafului.

Pânza se învârte sau alunecă	Pânza nu este bine fixată pe ax.	Îndepărtaţi pânza şi montaţi-o din nou conform descrierii din secţiunea **Asamblarea şi îndepărtarea pânzei ferăstrăului**.
Pânza nu taie în linie dreaptă.	Pânza este tocită. Pânza nu este montată corespunzător.	Montaţi o pânză nouă, ascuţită pe ferăstrău. Verificaţi dacă pânza este montată corespunzător. Utilizaţi un ghidaj paralel.
Pânza are recul când este începută o tăietură	Pânza nu se învârte suficient de repede	Lăsaţi întotdeauna lama să atingă viteza maximă și apoi introduceți ferăstrăul în piesa de lucru.

9.PROTECŢIA MEDIULUI

Produsele electrice nu trebuie depuse la deşeuri împreună cu gunoiul menajer. Vă rugăm să depuneţi produsele electrice la unităţile de reciclare existente. Consultaţi-vă cu autorităţile locale sau cu distribuitorul pentru sfaturi privind reciclarea.

10.DECLARAŢIE DE CONFORMITATE

Noi,
Positec Germany GmbH
Postfach 680194, 50704 Cologne, Germany

Declarăm că produsul,
Descriere **Ferăstrău circular alimentat cu acumulator**
Tip **WX526 WX526.X (5-denumire maşină, reprezentând ferăstrăul)**
Funcţie **Tăierea unor diferite materiale cu o pânză rotativă cu dinţi**

Respectă următoarele Directive:
2006/42/EC
2014/30/EU
2011/65/EU&(EU)2015/863

Se conformează standardelor,
EN 62841-1
EN 62841-2-5
EN IEC 55014-1
EN IEC 55014-2
EN IEC 63000

Persoana responsabilă pentru elaborarea fişei tehnice,
Denumire: Marcel Filz
Adresă: Positec Germany GmbH
Postfach 680194, 50704 Cologne, Germany

2024/03/11
Allen Ding
Adjunct Inginer Șef, Testare si certificare
Positec Technology (China) Co., Ltd
18, Dongwang Road, Suzhou Industrial Park,
Jiangsu 215123, P.R. China

OBSAH

1. BEZPEČNOST VÝROBKU
2. SEZNAM SOUČÁSTÍ
3. TECHNICKÉ ÚDAJE
4. NÁVOD NA POUŽITÍ
5. ÚČEL POUŽITÍ
6. TIPY PRO PRÁCI S NÁSTROJEM
7. PROVÁDĚJTE PEČLIVOU ÚDRŽBU NÁSTROJŮ
8. ODSTRAŇOVÁNÍ ZÁVAD
9. OCHRANA ŽIVOTNÍHO PROSTŘEDÍ
10. PROHLÁŠENÍ O SHODĚ

1.BEZPEČNOST VÝROBKU OBECNÁ BEZPEČNOSTNÍ UPOZORNĚNÍ PRO ELEKTRICKÉ NÁSTROJE

VAROVÁNÍ: Přečtěte si všechna bezpečnostní varování, pokyny, seznamte se s ilustracemi a technickými údaji dodanými s tímto elektrickým nářadím. *Nedodržení jakýchkoliv níže uvedených pokynů může mít za následek úraz elektrickým proudem, vznik požáru nebo vážného úrazu.*

Uložte instrukce a veškerou dokumentaci pro budoucí použití.
Výraz "elektrické ruční nářadí" znamená v upozornění buď na nářadí na elektrický pohon (napájenéz elektrickou sítí) nebo na akumulátorové nářadí (napájené z akumulátoru).

1) BEZPEČNOST NA PRACOVIŠTI

a) **Udržujte pracoviště v čistotě a dobře osvětlené.** *Pracoviště plné nepotřebných předmětů nebo slabě osvětlené zvyšuje možnost úrazu.*

b) **DNepoužívejte elektrické ruční nářadí v prostředí náchylném na exploze jako například v přítomnosti hořlavých tekutin, plynů nebo prachu.** *Elektrické ruční nářadí při práci vytváří jiskry, které mohou vznítit prach nebo výpary.*

c) **Při práci s elektrickým ručním nářadím udržujte děti a přihlížející osoby v dostatečné vzdálenosti.** *Ztráta pozornosti může vést ke ztrátě kontroly nad nářadím.*

2) BEZPEČNOST PŘI PRÁCI S ELEKTŘINOU

a) **Vidlice elektrického ručního nářadí musí byt shodného typu jako zásuvky el. sítě. Neměňte vidlici nedovoleným nebo neodborným způsobem, předejdete tak možným zraněním nebo úrazu el proudem.** *Nepoužívejte spolu s uzemněným ručním nářadím žádné adaptéry, které neumožňují ochranu zemněním.*

b) **Vyhýbejte se kontaktu s uzemněnými povrchy jako například trubkami, radiátory, sporáky a ledničkami.** *Je-li vaše tělo spojené s uzemněným předmětem nebo stojí na uzemněné ploše, vzniká zvýšené riziko úrazu elektrickým proudem.*

c) **Nevystavujte ruční nářadí dešti nebo vlhkým podmínkám.** *Když se voda dostane pod povrch elektrického ručního nářadí, vzniká zvýšené riziko úrazu elektrickým proudem.*

d) **Nemanipulujte s napájecím kabelem necitlivě. Nikdy si nepřitahujte elektrické ruční nářadí k sobě pomocí kabelu, netahejte je za sebou pomocí kabelu a nevytrhávejte kabel ze zástrčky, abyste ruční nářadí vypnuli.** *Nevystavujte kabel vysokým teplotám, oleji, ostrým hranám nebo kontaktu s pohyblivými díly. Poškozené nebo zamotané kabely mohou vést k zvýšenému riziku úrazu elektrickým proudem.*

e) **Při práci s ručním nářadím v exteriéru použijte prodlužovací kabel vhodný pro použití v exteriéru.** *Použijte kabel vhodný pro venkovní prostředí, snižujete tím riziko vzniku úrazu elektrickým proudem.*

f) **Pokud je práce s ručním nářadím ve vlhkých podmínkách nevyhnutelná, použijte napájení chráněné jističem typu proudový chránič (RCD).** *Použití RCD jističe redukuje riziko vzniku úrazu elektrickým proudem.*

3) OSOBNÍ BEZPEČNOST

a) **Buďte soustředěni, sledujte co děláte a při práci s ručním nářadím se řiďte zdravým rozumem. Nepoužívejte ruční nářadí, jste-li unaveni nebo pod vlivem omamných látek, alkoholu nebo léků.** *Moment nepozornosti při práci s ručním nářadím může vést k vážnému osobnímu zranění.*

b) **Použijte osobní ochranné pomůcky. Vždy noste ochranu očí.** *Ochranné pomůcky jako například proti prachová maska, boty s protiskluzovou podrážkou nebo chrániče sluchu použité v příslušných podmínkách pomáhajíredukovat nebezpečí vážného osobního zranění.*

c) **Předcházejte neúmyslnému zapnutí. Ujistěte se, že vypínač je ve vypnuté poloze předtím, než zapojíte nářadí do elektrické sítě a nebo k akumulátoru, rovněž při zvedání nebo nošení nářadí.** *Nošení nářadí s prstem na vypínači nebo nářadí pod napětím zvyšuje možnost úrazu.*

d) **Odstraňte jakékoliv nastavovací nebo maticové klíče a šrouby předtím, než zapnete ruční nářadí.** *Nastavovací nebo jiný klíč ponechaný na rotující části ručního nářadí může způsobit osobní úraz.*

e) **Nepřeceňujte se. Udržujte si stabilitu a pevnou zem pod nohama za každých podmínek.** *Umožňuje vám to lepší kontrolu nad ručním nářadím v neočekávaných situacích.*

f) **Pro práci se vhodně oblečte. Nenoste volné oblečení nebo šperky. Své vlasy a volné oblečení držte z dosahu pohyblivých částí.** *Volné*

oblečení, šperky nebo dlouhé vlasy se mohou do pohyblivých častí zachytit.

g) **Pokud jsou zařízení nastavená na spojení se zařízeními na zachytávání a extrakci prachu, ujistěte se, že jsou tato zařízení správně připojena a použita.** *Použitím sběrače prachu redukujete rizika vyvolaná prachem.*

h) **Nedopusťte, abyste díky zkušenostem nabytým častým používáním elektrického nářadí přestali dodržovat základy bezpečného použití.** *Neopatrný úkon může způsobit vážný úraz během zlomku sekundy.*

4) POUŽITÍ A ÚDRŽBA RUČNÍHO NÁŘADÍ

a) **Na ruční nářadí netlačte. Použijte správné ruční nářadí pro danou činnost.** *Správné ruční nářadí udělá práci lépe a takovou rychlostí, pro kterou bylo navrženo.*

b) **Nepoužívejte ruční nářadí, pokud správně nefunguje vypínač on/off.** *Jakékoliv ruční nářadí, které se nedá ovládat vypínačem, je nebezpečné a musí být opraveno.*

c) **Před jakýmkoliv seřízením, výměnou násad nebo uskladněním elektrického nářadí vyjměte síťovou zástrčku ze zásuvky nebo, pokud je to možné, z něj vyjměte akumulátor.** *Taková preventivní bezpečnostní opatření redukují riziko náhodného zapnutí ručního nářadí.*

d) **Nepoužíváte-li ruční nářadí, skladujte je mimo dosah dětí a nedovolte osobám, které nemají zkušenosti s prací s ručním nářadím nebo neznají tyto pokyny, s nářadím pracovat.** *Ruční nářadí je nebezpečné v rukách neškolené a nezkušené osoby.*

e) **Provádějte pravidelnou údržbu elektrického nářadí a příslušenství. Zkontrolujte chybné připojení nebo spojení pohyblivých částí, zlomené části nebo jiné okolnosti, které by mohly ovlivnit funkčnost ručního nářadí. Je-li nářadí poškozeno, nechte je před novým použitím opravit.** *Mnoho úrazů vzniká proto, že je elektrické ruční nářadí špatně udržováno.*

f) **Udržujte řezné nástroje ostré a čisté.** *Správně udržované řezné nástroje s ostrými řezacími hranami jsou méně náchylné na zakousnutí a lépe se ovládají.*

g) **Používejte elektrické nářadí v souladu s těmito pokyny, berte v úvahu pracovní podmínky a druh vykonávané práce.** *Je-li elektrické nářadí použito na jiné účely, než je určeno, může docházet k nebezpečným situacím.*

h) **Rukojeti a povrchy držadel udržujte suché, čisté, bez maziv a tuků.** *Kluzké rukojeti a držadla neumožňují bezpečnou manipulaci a obsluhu nářadí v neočekávaných situacích.*

5) POUŽITÍ A ÚDRŽBA ELEKTRICKÉHO NÁŘADÍ NAPÁJENÉHO BATERIÍ

a) **Provádějte nabíjení pouze v nabíječce, která je specifikovaná výrobcem.** *Nabíječka, která je vhodná pro jeden typ baterie, může při použití jiného typu baterie vytvářet riziko způsobení požáru.*

b) **Při použití nářadí napájeného baterií používejte pouze baterii, která je určena speciálně pro toto nářadí.** *Použití jakékoli jiné baterie může vytvářet riziko způsobení zranění a požáru.*

c) **Není-li baterie používána, udržujte ji v bezpečné vzdálenosti od sponek na papíry, mincí, klíčů, hřebíků, šroubů nebo jiných malých kovových předmětů, které mohou způsobit propojení kontaktů baterie.** *Zkratování kontaktů baterie může způsobit popáleniny nebo požár.*

d) **V náročných podmínkách může docházet k únikům kapaliny z baterie. Vyvarujte se kontaktu s touto kapalinou. Dojde-li k náhodnému kontaktu, opláchněte zasažené místo vodou. Zasáhne-li tato kapalina oči, okamžitě vyhledejte lékařské ošetření.** *Kapalina unikající z baterie může způsobit podráždění nebo popáleniny.*

e) **Akumulátor nebo nářadí, které je poškozeno nebo je upravené, nepoužívejte.** *Poškozené nebo upravené akumulátory mohou mít nepředvídatelné chování s následkem požáru, exploze nebo s nebezpečím úrazu.*

f) **Akumulátor nebo nářadí nevhazujte do ohně nebo je nevystavujte nadměrným teplotám.** *Při vhození do ohně nebo vystavení teplotě nad 130 ° C může dojít k explozi.*

g) **Dodržujte veškeré pokyny pro nabíjení a akumulátor nebo nářadí nenabíjejte mimo teplotní rozsah specifikovaný v tomto návodu.** *Nesprávné nabíjení, nebo nabíjení při teplotách mimo specifikovaný rozsah může poškodit akumulátor a zvýšit riziko vzniku požáru.*

6) SERVIS

a) **Servisní práce na nářadí nechte provést kvalifikovanými pracovníky za použití originálních náhradních dílů.** *Výsledkem bude trvalá bezpečnost při práci s elektrickým nářadím.*

b) **Poškozené akumulátory nikdy neopravujte.** *Servis akumulátorů by měl být prováděn pouze výrobcem nebo autorizovaným servisním zástupcem.*

BEZPEČNOSTNÍ UPOZORNĚNÍ PRO VŠECHNY PILY

ZACHÁZENÍ S PILOU

a) ⚠ **POZOR: Udržujte ruce v dostatečné vzdálenosti od prostoru řezání a pilového kotouče. Držte vaši druhou ruku na pomocné rukojeti nebo na krytu motoru.** *Pokud držíte pilu oběma rukama, nemůžete se pořezat o pilový kotouč.*

b) **Nesahejte pod řezaný materiál.** *Ochranný kryt vás pod řezaným materiálem neochrání před pilovým kotoučem.*
c) **Přizpůsobte hloubku řezu tloušťce řezaného materiálu.** *Pod řezaným materiálem by zub neměl být viditelný v celé své výšce.*
d) **Nikdy nedržte řezaný materiál v rukou nebo položený přes nohu. Upevněte řezaný materiál ke stabilní podložce.** *Je důležité upevnit řezaný materiál důkladně, aby se minimalizovala možnost zranění, zaseknutí pilového kotouče nebo ztráty kontroly.*
e) **Držte ruční elektrické nářadí za odizolované povrchy při práci v podmínkách, kde je možné, že se řezací nástroj dostane do kontaktu se skrytou elektrickou sítí nebo vlastním kabelem.** *Kontakt s vodičem pod napětím, může způsobit, že odhalené kovové části elektrického ručního nářadí budou pod napětím a můžou elektrickým šokem zasáhnout uživatele.*
f) **Při rozřezávání vždy používejte doraz nebo vodítko.** *Tím vylepšíte přesnost řezu a snížíte nebezpečí deformace pilového kotouče.*
g) **Vždy používejte pilové kotouče se správnou velikostí a tvarem (diamantový nebo kruhový) upínacích otvorů.** *Pilové kotouče, jejichž upínací otvory neodpovídají otvorům upevňovacího mechanizmu pily, při práci kmitají a způsobují ztrátu kontroly nad nářadím.*
h) **Nikdy nepoužívejte poškozené nebo nevhodné podložky nebo šrouby.** *Podložky a šrouby jsou speciálně navrženy pro vaši pilu tak, aby zaručovaly optimální pracovní výkon a bezpečnost práce.*

DALŠÍ BEZPEČNOSTNÍ POKYNY PRO VŠECHNY PILY

Další bezpečnostní pokyny pro všechny pily
- Zpětný ráz je neočekávaná náhlá reakce na odštípnutí, zaseknutí nebo vychýlení pilového kotouče, které způsobí nekontrolované zvednutí pily z pracovní plochy směrem k uživateli.
- Pokud je pilový kotouč přiskřípnut nebo pevně sevřen v ukončení zářezu, dojde k uvíznutí kotouče a výkon motoru vymrští nářadí dozadu směrem k uživateli.
- Pokud se pilový kotouč zkroutí nebo se vychýlí v řezu, mohou se zuby v zadní části kotouče zabořit do povrchu dřeva a způsobit, že pilový kotouč vyjede ze zářezu a vyskočí zpět směrem k uživateli. Zpětný ráz je výsledkem nesprávného používání pily a/nebo špatných pracovních postupů a podmínek. Můžete mu předejít zohledněním níže uvedených bezpečnostních opatření.

a) **Pilu držte pevně oběma rukama v takové poloze, abyste odolali silám zpětného rázu. Postavte se tělem na jednu nebo druhou stranu pilového kotouče. Nikdy nestůjte v jedné přímce s kotoučem.** *Zpětný ráz může způsobit, že pilový kotouč vyskočí směrem zpátky. Pokud jsou však zohledněna příslušná bezpečnostní opatření, mohou* být síly zpětných rázů uživatelem zmírněny.
b) **Pokud se pilový kotouč zasekne nebo přeruší řez z jakýchkoliv důvodů, uvolněte spínač a držte pilu nehybně v materiálu, dokud se pilový kotouč nezastaví. Nikdy se nepokoušejte vytáhnout pilu z řezu nebo ji tlačit směrem vzad, jestliže se pilový kotouč otáčí. Mohlo by dojít ke zpětnému rázu.** *Dbejte zvýšené opatrnosti a dodržujte správný postup řezání, abyste předešli zaseknutí pilového kotouče.*
c) **Při spouštění pily v řezu umístěte pilový kotouč doprostřed řezu a zkontrolujte, zda zuby pily nejsou ve styku s materiálem.** *Pokud se pilový kotouč zasekne, může při opětovném spuštění pily vyjet nahoru nebo vyskočit z řezaného materiálu.*
d) **Podložte velké kusy materiálu tak, abyste předešli nebezpečí sevření pilového kotouče a vzniku zpětného rázu.** *Velké kusy materiálu mají tendenci prohýbat se vlastní vahou. Podpěry musí být umístěny na obou stranách blízko linie řezu a blízko okraje materiálu.*
e) **Nepoužívejte tupé nebo poškozené pilové kotouče.** *Nenaostřené nebo nesprávně nainstalované pilové kotouče provádí úzký řez, který vytváří nadměrné tření a zvyšuje nebezpečí zaseknutí pilového kotouče nebo vzniku zpětného rázu.*
f) **Před provedením řezu musí být nastavení hloubky řezu a sklonu pilového kotouče zaaretováno příslušnými páčkami.** *Pokud se nastavení pilového kotouče během řezu změní, může dojít k jeho zaseknutí a zpětnému rázu.*
g) **Při řezání ve stěnách a neznámých místech je třeba dbát zvláštní opatrnosti.** *Pilový kotouč může narazit na předměty, které mohou způsobit zpětný ráz.*

BEZPEČNOSTÍ POKYNY PRO OKRUŽNÍ PILU SE SPODNÍM OCHRANNÝM KRYTEM

FUNKCE DOLNÍHO CHRÁNIČE

a) **Zkontrolujte správné uzavření spodního ochranného krytu před každým použitím. Nepracujte s pilou, pokud se spodní ochranný kryt nepohybuje volně a neuzavírá se okamžitě. Nikdy nezaklapujte nebo nesvazujte spodní ochranu do otevřené pozice.** *Pokud pilu*

náhodou upustíte, spodní ochrana se může ohnout. Zvedněte spodní ochranný kryt stahovací rukojetí a ujistěte se, že se pohybuje volně a nedotýká se kotouče nebo žádných jiných částí.

b) **Zkontrolujte funkčnost pružiny spodního ochranného krytu. Pokud ochrana a pružina nefungují správně, musí být před použitím opraveny.** *Spodní ochranný kryt může pracovat pomalu kvůli poškozeným částem, lepivým usazeninám nebo usazeným pilinám a odpadu.*

c) **Spodní kryt může být vysunutý manuálně pouze pro speciální řezy jako například vybrané a složené řezy. Zvedněte spodní ochranný kryt stahovací rukojetí, ve chvíli, kdy se kotouč zařízne do materiálu, a kryt uvolněte. Tuto práci smí provádět pouze zkušená obsluha z důvodů bezpečnosti a ochrany zdraví uživatele.** *Primárně je pila konstruována pro použití s automatickou funkcí spodního ochranného krytu. Pokud obsluha otevře kryt kotouče manuálně, přebírá zodpovědnost za možné následky.*

d) **Před odložením pily na podlahu vždy zkontrolujte, jestli spodní ochranný kryt zakrývá kotouč.** *Nechráněný kotouč běžící setrvačností může způsobit zpětný ráz pily a řezaní do všeho, co je v jeho okolí. Při práci počítejte s dobou doběhu kotouče po vypnutí přepínače.*

ZVLÁŠTNÍ BEZPEČNOSTNÍ UPOZORNĚNÍ PRO OKRUŽNÍ PILU

1. Používejte pouze řezné kotouče doporučené výrobcem, které odpovídají normě EN 847-1, pokud jsou určeny pro dřevo a podobné materiály.
2. Nepoužívejte žádné abrazívní kotouče.
3. Pilové kotouče musí mít průměr odpovídající příslušnému značení.
4. Pro řezaný materiál používejte vhodné řezné kotouče.
5. Používejte pouze řezné kotouče, které jsou označeny rychlostním indexem, který je shodný nebo vyšší, než rychlostní index vyznačený na nářadí.

BEZPEČNOSTNÍ VAROVÁNÍ TÝKAJÍCÍ SE BATERIÍ

a) **Nepokoušejte se demontovat, rozebírat nebo rozřezávat baterie nebo její články.**

b) **Neprovádějte zkratování baterie. Neukládejte baterie nahodile v krabicích nebo v zásuvkách, kde by mohlo dojít k jejich vzájemnému zkratování nebo k zkratování způsobenému jinými předměty.** Není-li baterie používána, udržujte ji v bezpečné vzdálenosti od sponek na papíry, mincí, klíčů, hřebíků, šroubů nebo jiných malých kovových předmětů, které mohou způsobit propojení kontaktů baterie. Zkratování kontaktů baterie může způsobit popáleniny nebo požár.

c) **Nevystavujte baterii působení horka nebo ohně. Vyvarujte se skladování baterií na otevřeném slunci.**

d) **Nevystavujte baterii mechanickým rázům.**

e) **Dojde-li k úniku kapaliny z baterie, zabraňte tomu, aby se tato kapalina dostala do kontaktu s pokožkou nebo aby zasáhla oči. Dojde-li k takovému kontaktu, zasažené místo omyjte značným množstvím vody a vyhledejte lékařské ošetření.**

f) **Udržujte baterie čisté a suché.**

g) **Jsou-li svorky baterie znečištěny, otřete je čistým a suchým hadříkem.**

h) **Baterie musí být před použitím nabita. Vždy postupujte podle uvedených pokynů a používejte správný postup nabíjení.**

i) **Nenechávejte baterii nabíjet, nebude-li baterie použita.**

j) **Po dlouhodobém uložení budete možná muset provést několik cyklů nabíjení a vybíjení, aby baterie dosáhla svého maximálního výkonu.**

k) **Provádějte nabíjení pouze v nabíječce, která je specifikovaná společností Worx. Nepoužívejte jinou nabíječku, než je nabíječka speciálně dodaná pro použití s tímto zařízením.**

l) **Nepoužívejte žádnou baterii, která není určena pro použití s tímto zařízením.**

m) **Ukládejte baterie mimo dosah dětí.**

n) **Uschovejte originální dokumentaci k tomuto výrobku pro budoucí odkazy.**

o) **Není-li zařízení používáno, vyjměte z něj baterii.**

p) **Provádějte řádnou likvidaci baterie.**

q) **V zařízení nekombinujte bateriové články různého data výroby, kapacity, velikosti nebo typu.**

r) **Baterii uchovávejte dál od mikrovlnných trub a vysokého tlaku.**

s) **Varování! Nepoužívejte nedobíjecí baterie.**

SYMBOLY

	Pro snížení nebezpečí vzniku zranění je třeba přečíst si tuto příručku l
	Varování

	Použijte ochranu uší
	Použijte ochranu očí
	Použijte respirátor
	Akumulátory se mohou při nesprávném způsobu likvidace dostat do systému koloběhu vody, což může ohrozit vlastní ekosystém. Dosloužilé akumulátory nelikvidujte jako netříděný komunální odpad.
	Nevystavujte ohni
Li-Ion	Akumulátor Li-Ion. Tento výrobek byl označen symbolem „tříděný odpad“ pro všechny jednotlivé a složené akumulátory. Proto musí být s ohledem dopadu na životní prostředí po dosloužení recyklován nebo demontován. Akumulátory obsahují nebezpečné látky, proto mohou být nebezpečné pro životní prostředí a lidské zdraví.
	Před výměnou příslušenství nebo před prováděním jakékoliv úpravy nástroje se ujistěte, zda je vyjmuta baterie.
	Používejte ochranné rukavice
	Dřevo
	Kotouč TCT
	Zamknout
	Odemknout
	Vysloužilé elektrické přístroje nevyhazujte společně s domovním odpadem. Nářadí recyklujte ve sběrnách k tomu účelu zřízených. O možnostech recyklace se informujte na místních úřadech nebo u prodejce.

2.SEZNAM KOMPONENTŮ

1.	PRŮVODCE ŘEZÁNÍM, 0 STUPŇŮ
2.	PRŮVODCE ŘEZÁNÍM, 45 STUPŇŮ
3.	ŠROUB ŘEZNÉHO KOTOUČE
4.	VNĚJŠÍ PŘÍRUBA
5.	ŘEZNÝ KOTOUČ
6.	IVNITŘNÍ PŘÍRUBA
7.	PŘEDNÍ RUKOJEŤ
8.	UVOLŇOVACÍ SPÍNAČ
9.	VYPÍNAČ
10.	RUKOJEŤ
11.	ADAPTÉR PRO VYSAVAČ *
12.	PÁČKA DOLNÍHO CHRÁNIČE
13.	TLAČÍTKO BLOKOVÁNÍ VŘETENĚ
14.	UVOLŇOVACÍ TLAČÍTKO BATERIOVÉ-HO BLOKU *
15.	BATERIE *
16.	INBUSOVÝ KLÍČ
17.	POJISTNÁ RUKOJEŤ HLOUBKY ŘEZU
18.	ARETACE NÁKLONU ZÁKLADNÍ DESKY
19.	ZÁKLADNÍ DESKA
20.	STUPNICE HLOUBKY ŘEZU
21.	VODÍTKO PRO PODÉLNÉ ŘEZY

*** Standardní dodávka nemusí obsahovat všechno zobrazené či popsané příslušenství.**

3.TECHNICKÉ ÚDAJE

Typ **WX526 WX526.X (526 - označení stroje, zástupce pily)**

		WX526 WX526.X**
Napájecí napětí		20V ⎓ Max.***
Žádná rychlost načítání		4700 /min
Velikost kotouče		165 mm
Průměr středového otvoru		16 mm
Tloušťka kotouče	Kotouč TCT	1.6 mm
Max. hloubka řezu		55 mm
Řezná kapacita	Hloubka řezu při 45°	39 mm
	Hloubka řezu při 90°	55 mm
Možnost náklonu		0-50°
Hmotnost stroje (Holé nářadí)		2.5 kg

** X = 1-999, A-Z, M1-M9 jsou pouze pro různé zákazníky, mezi těmito modely neexistují žádné změny související s bezpečností.
*** Napětí měřené bez zátěže. Počáteční napětí baterie dosáhne maximálně 20voltů. Jmenovité napětí je 18voltů.

NAVRHOVANÉ BATERIE A NABÍJENÍ

Kategorie	Typ	Kapacita
20V Baterie	WA3639	2.0 Ah
20V Nabíječka	WA3880	2.0 A

Doporučujeme zakoupit příslušenství z obchodu, kde se nářadí prodává. Další podrobnosti najdete v balíčku příslušenství. Zaměstnanci obchodu vám mohou pomoci a poradit.

INFORMACE TÝKAJÍCÍ SE HLUČNOSTI

Naměřený akustický tlak	L_{pA}= 91.8 dB(A)
Naměřený akustický výkon	L_{wA}= 99.8 dB(A)
K_{pA}&K_{wA}	3.0 dB(A)

Používejte ochranu sluchu.

INFORMACE O VIBRACÍCH

Celkové hodnoty vibrací (trojosé nebo vektorové součtové měření) stanovené v souladu s EN 62841:

Hodnota vibrací:	Řezání dřeva: $a_{h,W}$ = 2.63 m/s^2
	Kolísání K = 1.5 m/s²

Deklarovaná celková hodnota vibrací a deklarovaná úroveň vytvářeného hluku byly měřeny v souladu se standardními zkušebními postupy a lze je použít při srovnání jednotlivých nářadí mezi sebou.
Deklarovaná celková hodnota vibrací a deklarovaná úroveň vytvářeného hluku mohou být take použity k předběžnému stanovení doby práce s nářadím.

VAROVÁNÍ: Vibrace a hlučnost při aktuálním použití elektrického nářadí se od deklarovaných hodnot mohou lišit v závislosti na způsobu, jakým je nářadí použito, zejména pak na typu zpracovávaného obrobku podle následujících příkladů a na dalších způsobech, jakými je nářadí používáno:
Jak je nářadí používáno a jaké materiály budou řezány nebo vrtány.
Nářadí musí být v dobrém stavu a musí být prováděna jeho řádná údržba.
S nářadím musí být používáno správné příslušenství, a toto příslušenství musí být ostré a v dobrém stavu.
Pevnost uchopení rukojetí a zda je použito jakékoliv příslušenství snižující úroveň vibrací a hluku.
Toto nářadí může být použito pouze pro určené účely a podle těchto pokynů.

Není-li toto nářadí používáno odpovídajícím způsobem, může způsobit syndrom nemoci způsobené působením vibrací na ruce a paže obsluhy.

VAROVÁNÍ: Chcete-li být přesní, odhad doby působení vibrací v aktuálních podmínkách při použití tohoto nářadí by měl brát v úvahu také všechny části pracovního cyklu, jako jsou doby, kdy je nářadí vypnuto a kdy je v chodu ve volnoběžných otáčkách, ale ve skutečnosti neprovádí žádnou práci. Doba působení vibrací tak může být během celkové pracovní doby značně zkrácena.
Pomáhá minimalizovat riziko působení vibrací a hluku.

VŽDY používejte ostré sekáče, vrtáky a nože. Provádějte údržbu tohoto nářadí podle těchto pokynů a zajistěte jeho řádné mazání (je-li to vhodné).
Pokud bude nářadí používáno pravidelně, pak investujte do příslušenství snižujícího úroveň vibrací a hluku.
Vypracujte si svůj plán práce, abyste působení vysokých vibrací tohoto nářadí rozdělily do několika dnů.

4.ÚČEL POUŽITÍ

Stroj je určen pro podélné a příčné dělení dřeva a jiných materiálů přímým řezem, přičemž je posouván po obrobku.

5.NÁVOD NA POUŽITÍ

POZNÁMKA: Předtím než začnete nářadí používat, přečtěte si pečlivě manuál.

SESTAVENÍ A POUŽÍVÁNÍ

POSTUP	OBRÁZEK
PŘED ZAHÁJENÍM PRÁCE	
Nasazení baterie	Viz Obr. A1
Vyjmutí baterie	Viz Obr. A2
Nabíjení baterie	Viz Obr. A3
Kontrola stavu nabití baterie **POZNÁMKA:** Obrázek A4 platí pouze pro bateriový balíček s indikátorem stavu baterie.	Viz Obr. A4
SESTAVENÍ	
Nasazení a sejmutí řezacího kotouče **POZNÁMKA: K uvolnění nebo utažení šroubu listu je třeba stisknout tlačítko aretace vřetena.** **VÝSTRAHA:** Před výměnou pilového kotouče vždy z nářadí vyjměte baterii!	Viz Obr. B
Uložení inbusového klíče	Viz Obr. C
Nastavení hloubky řezu Vodítko řezu	Viz Obr. D
Bezpečnostní Spínač Zapnuto/ Vypnuto **VAROVÁNÍ:** Během provozu buďte vždy ve střehu a dbejte na bezpečnost. Nedotýkejte se prsty základní desky a nevytahujte pilu z obrobku, dokud se pilový kotouč pohybuje. **POZNÁMKA:** Při použití nástroje připojte adaptér prachu ke sběrači prachu.	Viz Obr. E
Příčné a podélné řezání **POZNÁMKA:** Při provádění přímého příčného nebo podélného řezu vyarovnejte linii řezu s vodítkem řezu pod úhlem 0 stupňů na základní desce.	Viz Obr. F1
Úhlové řezy **POZNÁMKA:** Při provádění úhlového řezu nastavte úkos na požadované nastavení mezi nulou a 50 stupni. Pokud provádíte řez pod úhlem 45 stupňů, vyrovnejte linii řezu s vodítkem řezu pod úhlem 45 stupňů na základní desce.	Viz Obr. F2
Sejmutí prachového adaptéru.	Viz Obr. G

6.TIPY PRO PRÁCI S NÁSTROJEM

Pokud se nástroj pila příliš zahřeje, nechte pila běžet bez zátěže po dobu 2 - 3 minut, aby se ochladil motor. Nedopusťte dlouhodobé používání při nadměrném zatížení.
Pilové kotouče chraňte před nárazem a pádem. Nadměrné podávání značně snižuje výkon nástroje a zkracuje životnost řezného kotouče. Řezací výkon a kvalita závisí především na stavu a počtu zubů kotouče. Z tohoto důvodu používejte pouze ostré pilové kotouče, které jsou vhodné pro používaný materiál.
Výběr kotoučů: 24 zubů pro běžnou práci, cca 40 zubů pro jemnější řezání, více než 40 zubů pro velmi jemné řezání jemných povrchů, diamant na obkládačky, cementotřískové desky atd.
Používejte pouze doporučené řezací kotouče.

7.PROVÁDĚJTE PEČLIVOU ÚDRŽBU NÁSTROJŮ

Před prováděním jakéhokoliv nastavení, oprav nebo údržby, vyjměte z nářadí akumulátor.
Udržujte nástroje ostré a čisté pro lepší a bezpečnější

používání. Dodržujte pokyny pro mazání a výměnu příslušenství. Pravidelně kontrolujte kabely nářadí a v případě poškození je nechte opravit autorizovaným servisem. Tento elektrický nástroj nevyžaduje dodatečné mazání ani údržbu. Tento elektrický nástroj neobsahuje žádné součásti, které by si mohl uživatel opravit vlastními silami. Tento elektrický nástroj nikdy nečistěte vodou ani chemickými čističi. Otřete do sucha suchým hadříkem. Tento elektrický nástroj uchovávejte vždy na suchém místě. Udržujte větrací otvory motoru čisté. Odstraňujte prach ze všech funkčních ovládacích prvků.
Pro zajištění správného fungování pravidelně očišťujte prach a piliny z chrániče a základny.

PRO AKUMULÁTOROVÁ NÁŘADÍ
Rozsah okolních teplot pro použití a skladování nářadí a akumulátoru je 0°C ~ 45°C.
Doporučený rozsah okolní teploty pro nabíjecí systém v průběhu nabíjení je 0°C ~ 40°C.

8.ODSTRAŇOVÁNÍ ZÁVAD

Příznak	Možné příčiny	Možné řešení
Nástroj nelze zapnout vypínačem.	Baterie není správně připojena. Baterie je vybitá.	Ujistěte se, zda je baterie v místě uložení v nářadí baterie správně připojena. Nabijte baterii Požádejte o výměnu kvalifikovaného technika.
Nepřesná hloubka řezu	V zadní části základny se nashromáždily piliny.	Vyklepte piliny. Zvažte připojení vysavače pro odsávání pilin.
Kotouč se protáčí	Kotouč se nedotýká pevně vřetene.	Sejměte kotouč a znovu jej nasaďte podle pokynů v části **Nasazení a sejmutí řezacího kotouče**.
Kotouč neřeže rovně.	Kotouč je tupý. Kotouč není nasazen správně.	Nasaďte do pily nový a ostrý kotouč. Zkontrolujte, zda je kotouč řádně nasazen. Používejte rovnoběžné vodítko.
Kotouč způsobuje zpětný ráz na začátku řezání	Kotouč se neotáčí dostatečně rychle	Vždy nechte pilový kotouč dosáhnout plných otáček a poté pilu veďte do obrobku.

9.OCHRANA ŽIVOTNÍHO PROSTŘEDÍ

Vysloužilé elektrické přístroje nevyhazujte společně s domovním odpadem. Nářadí recyklujte ve sběrnách k tomu účelu zřízených. O možnostech recyklace se informujte na místních úřadech nebo u prodejce.

10.PROHLÁŠENÍ O SHODĚ

My,
Positec Germany GmbH
Postfach 680194, 50704 Cologne, Germany

Prohlašujeme, že produkt
Popis **Kotoučová pila napájená baterií**
Typ **WX526 WX526.X (5-označení stroje, zástupce pily)**
Funkce **Řezání různých materiálů ozubeným řezacím kotoučem**

Splňuje následující směrnice:
2006/42/EC
2014/30/EU
2011/65/EU&(EU)2015/863

Splňované normy
EN 62841-1
EN 62841-2-5
EN IEC 55014-1
EN IEC 55014-2
EN IEC 63000

Osoba oprávněná uspořádat technický soubor,
Jméno: Marcel Filz
Adresa:Positec Germany GmbH
Postfach 680194, 50704 Cologne, Germany

2024/03/11
Allen Ding
Zástupce vrchní konstrukční kanceláře,
Testování & Certifikace
Positec Technology (China) Co., Ltd
18, Dongwang Road, Suzhou Industrial Park, Jiangsu
215123, P.R. China

BEZPEČNOSŤ OBSAH

1. BEZPEČNOSŤ VÝROBKU
2. ZOZNAM SÚČASTÍ
3. TECHNICKÉ ÚDAJE
4. NÁVOD NA POUŽITIE
5. URČENÉ POUŽITIE
6. TIPY NA PRÁCU S NÁSTROJOM
7. ÚDRŽBU NÁSTROJOV VYKONÁVAJTE OPATRNE
8. ODSTRAŇOVANIE PROBLÉMOV
9. OCHRANA ŽIVOTNÉHO PROSTREDIA
10. VYHLÁSENIE O ZHODE

1.BEZPEČNOSŤ VÝROBKU VŠEOBECNÉ BEZPEČNOSTNÉ UPOZORNENIA

VAROVANIE Prečítajte si všetky bezpečnostné varovania, pokyny, zoznámte sa s ilustráciami a technickými údajmi dodanými s týmto elektrickým náradím. *Nedodržanie akýchkoľvek nižšie uvedených pokynov môže mať za následok úraz elektrickým prúdom, vznik požiaru alebo vážneho úrazu.*

Odložte si všetky varovania a inštrukcie pre budúcu potrebu.
Výraz „elektrické ručné náradie" vás vo varovaniach odkazuje buď na náradie na elektrický pohon (napájané z elektrickej siete) alebo na akumulátorové náradie (napájané z akumulátora).

1) BEZPEČNOSŤ NA PRACOVISKU

a) **Udržujte pracovisko čisté a dobre osvetlené.** *Pracovisko plné nepotrebných predmetov alebo slabo osvetlené zvyšuje možnosť úrazu.*

b) **Nepoužívajte elektrické ručné náradie v prostredí náchylnom na explózie, ako napríklad v prítomnosti horľavých tekutín, plynov alebo prachu.** *Elektrické ručné náradie vytvára iskry, ktoré môžu vznietiť prach alebo výpary.*

c) **Udržujte deti a prizerajúcich sa v dostatočnej vzdialenosti pri práci s elektrickým ručným náradím.** *Strata pozornosti môže viesť k strate kontroly nad náradím.*

2) BEZPEČNOSŤ PRI PRÁCI S ELEKTRINOU

a) **Prípojky elektrického ručného náradia musia byť zhodné so zástrčkami. Nemodifikujte prípojku žiadnym spôsobom. Nepoužívajte spolu s uzemneným ručným náradím žiadne adaptérové prípojky, ktoré neumožňujú ochranu uzemnením.** *Pôvodné prípojky a k nim prislúchajúce zástrčky znižujú riziko úrazu elektrickým prúdom.*

b) **Vyhýbajte sa kontaktu s uzemnenými povrchmi, ako napríklad rúrkami, radiátormi, sporákmi a chladničkami.** *Keď je vaše telo spojené s uzemneným predmetom alebo stojí na uzemnenom území, je zvýšené riziko elektrického šoku.*

c) **Nevystavujte ručné náradie dažďu alebo vlhkým podmienkam.** *Keď sa voda dostane pod povrch elektrického ručného náradia, je zvýšené riziko elektrického šoku.*

d) **Nezaobchádzajte s káblom prípojky necitlivo. Nikdy si nepriťahuje elektrické ručné náradie k sebe pomocou kábla, neťahajte ho za sebou pomocou kábla a nevytrhávajte kábel zo zástrčky aby ste ručné náradie vypli.** *Nevystavujte kábel vysokým teplotám, oleju, ostrým hranám alebo pohyblivým častiam. Poškodené alebo zamotané káble môžu viesť k zvýšenému riziku elektrického šoku.*

e) **Pri práci s ručným náradím v exteriéri použite predlžovací kábel vhodný na použitie v exteriéri.** *Použitím kábla vhodného na použitie v exteriéri redukujete riziko vzniku elektrického šoku.*

f) **Pokiaľ je práca s ručným náradím vo vlhkých podmienkach nevyhnutná, použite napájanie chránené ističom typu prúdový chránič (RCD).** *Použitie RCD ističa redukuje riziko vzniku elektrického šoku.*

3) OSOBNÁ BEZPEČNOSŤ

a) **Buďte sústredení, sledujte, čo robíte, a pri práci s ručným náradím sa riaďte zdravým rozumom. Nepoužívajte ručné náradie, keď ste unavení alebo pod vplyvom omamných látok, alkoholu alebo liekov.** *Moment nepozornosti pri práci s ručným náradím môže viesť k vážnemu osobnému zraneniu.*

b) **Použite osobné ochranné pomôcky. Vždy noste ochranu očí.** *Ochranné pomôcky, ako napríklad protiprachová maska, topánky s protišmykovou podrážkou alebo chrániče sluchu použité v príslušných podmienkach pomáhajú redukovať vážne osobné zranenia.*

c) **Predíďte neúmyselnému zapnutiu. Uistite sa, že prepínač je vo vypnutej pozícii, pred tým, než zapojíte náradie do elektriny a/alebo k akumulátoru, pri zdvihnutí alebo nosení náradia.** *Nosenie náradia s prstom na prepínači alebo aktívneho náradia, ktoré je zapnuté, zvyšuje možnosť úrazu.*

d) **Odstráňte akékoľvek nastavovacie kľúče alebo kľúče na matice a skrutky pred tým, než zapnete ručné náradie.** *Nastavovací alebo iný kľúč ponechaný pripevnený na rotujúcej časti ručného náradia môže spôsobiť osobný úraz.*

e) **Nepreceňujte sa. Udržujte si stabilitu a pevnú zem pod nohami za každých podmienok.** *Umožňuje vám to lepšiu kontrolu nad ručným náradím v*

neočakávaných situáciách.

f) **Oblečte sa náležite. Nenoste voľné oblečenie alebo šperky. Udržujte svoje vlasy, oblečenie a rukavice vzdialené od pohyblivých častí.** *Voľné oblečenie, šperky alebo dlhé vlasy sa môžu do pohyblivých častí zachytiť.*

g) **Pokiaľ sú zariadenia nastavené na spojenie so zariadeniami na zachytávanie a extrakciu prachu, uistite sa, že sú náležite využité a pripojené.** *Použitím zberača prachu redukujete riziká spojené s prachom.*

h) **Nedovoľte, aby ste vďaka skúsenostiam získaným častým používaním elektrického náradia prestali dodržiavať základy bezpečného použitia.** *Neopatrný úkon môže spôsobiť vážny úraz v priebehu zlomku sekundy.*

4) POUŽITIE A ÚDRŽBA RUČNÉHO NÁRADIA

a) **Nepreťažujte ručné náradie. Použite správne ručné náradie na danú činnosť.** *Správne ručné náradie spraví prácu lepšie a v medziach, na ktoré bolo navrhnuté.*

b) **Nepoužívajte ručné náradie, pokiaľ sa prepínač neprepína medzi zapnutím a vypnutím.** *Akékoľvek ručné náradie, ktoré nie je kontrolovateľné prepínačom, je nebezpečné a musí byť opravené.*

c) **Odpojte prípojku ručného náradia od zdroja energie a/alebo akumulátora pred tým, než začnete robiť akékoľvek úpravy, vymieňať doplnky alebo uskladňovať ručné náradie.** *Takéto preventívne bezpečnostné opatrenia redukujú riziko náhodného zapnutia ručného náradia.*

d) **Keď ručné náradie nepoužívate, skladujte ho mimo dosahu detí a nedovoľte osobám, ktoré nemajú skúsenosti s prácou s ručným náradím alebo neboli oboznámené s týmito inštrukciami, dotýkať sa náradia.** *Ručné náradie je nebezpečné v rukách netrénovanej osoby.*

e) **Údržba ručného náradia. Skontrolujte chybné pripojenia alebo spojenia pohyblivých častí, zlomené časti alebo iné okolnosti, ktoré by mohli ovplyvniť funkčnosť ručného náradia.** *Pri poškodení musí byť pred použitím najprv elektrické ručné náradie opravené. Mnoho úrazov vzniká preto, že je elektrické ručné náradie zle udržiavané.*

f) **Udržujte rezacie nástroje ostré a čisté.** *Náležite udržiavané rezacie nástroje s ostrými rezacími hranami sú menej náchylné na „zaseknutie" a sú ľahšie ovládateľné.*

g) **Používajte elektrické náradie v súlade týmito pokynmi, berte pritom do úvahy pracovné podmienky a druh vykonávanej práce.** *Ak sa elektrické náradie použije na iné účely, než na čo je určené, môže dochádzať k nebezpečným situáciám.*

h) **Rukoväte a povrchy držadiel udržujte suché, čisté, bez mazív a tukov.** *Šmykľavé rukoväte a držadlá neumožňujú bezpečnú manipuláciu a obsluhu náradia v neočakávaných situáciách.*

5) POUŽÍVANIE A STAROSTLIVOSŤ O BATÉRIOVÉ ELEKTRICKÉ NÁRADIE

a) **Nabíjajte iba nabíjačkou určenou výrobcom.** *Nabíjačka, ktorá je vhodná na jeden typ bloku batérií, môže pri použití s iným typom batérií spôsobiť požiar.*

b) **Elektrické náradie používajte iba s určeným typom bloku batérií.** *Použitie akéhokoľvek iného typu batérií môže zvýšiť riziko zranenia a požiaru.*

c) **Ak sa blok batérií nepoužíva, neukladajte ho do blízkosti iných kovových predmetov, ako sú sponky na papier, mince, kľúče, klince, skrutky alebo iné drobné kovové predmety, ktoré by mohli skratovať kontakty.** *Skratovanie kontaktov batérie môže viesť k popáleninám alebo vzniku požiaru.*

d) **Pri nesprávnom používaní môže z batérie vystreknúť kvapalina; vyhýbajte sa styku s ňou. Ak dôjde k styku kvapaliny s pokožkou, opláchnite zasiahnuté miesto vodou.** *Ak sa kvapalina dostane do očí, ihneď vyhľadajte lekársku pomoc. Kvapalina, ktorá unikla z batérie, môže spôsobiť podráždenie a poleptanie.*

e) **Akumulátor alebo náradie, ktoré je poškodené alebo upravené, nepoužívajte.** *Poškodené alebo upravené akumulátory môžu mať nepredvídateľné chovanie s následkom požiaru, explózie alebo s nebezpečenstvom úrazu.*

f) **Akumulátor alebo náradie nevyhadzujte do ohňa alebo ho nevystavujte nadmerným teplotám.** *Pri vhodení do ohňa alebo vystavení teplote nad 130 ° C môže dôjsť k explózii.*

g) **Dodržiavajte všetky pokyny pre nabíjanie a akumulátor alebo náradie nenabíjajte mimo teplotný rozsah špecifikovaný v tomto návode.** *Nesprávne nabíjanie alebo nabíjanie pri teplotách mimo špecifikovaný rozsah môže poškodiť akumulátor a zvýšiť riziko požiaru.*

6) SERVIS

a) **Servisné práce na náradí nechajte vykonať kvalifikovaných pracovníkov s použitím originálnych náhradných dielov.** *Výsledkom bude trvalá bezpečnosť pri práci s elektrickým náradím.*

b) **Poškodené akumulátory nikdy neopravujte.** *Servis akumulátorov by mal byť prevedený iba výrobcom alebo autorizovaným servisným zástupcom.*

BEZPEČNOSTNÉ POKYNY PRE VŠETKY PÍLY

PÍLENIE

a) ⚠ **POZOR: Udržujte ruky v dostatočnej vzdialenosti od priestoru rezania a pílového kotúča. Držte svoju druhú ruku na pomocnej rukoväti alebo na kryte motora.** *Ak držíte pílu oboma rukami, nemôžete sa porezať o pílový kotúč.*

b) **Nesiahajte pod rezaný materiál.** *Ochranný kryt*

vás pod rezaným materiálom neochráni pred pílovým kotúčom.

c) **Prispôsobte HÍBKU rezu hrúbke rezaného materiálu.** *Pod rezaným materiálom by zub nemal byť viditeľný v celej svojej výške.*

d) **Nikdy nedržte rezaný materiál v rukách alebo položený cez nohu. Upevnite rezaný materiál k stabilnej podložke.** *Je dôležité upevniť rezaný materiál dôkladne, aby sa minimalizovala možnosť zranenia, zaseknutia pílového kotúča alebo straty kontroly.*

e) **Pri práci v miestach, kde môže dôjsť ku kontaktu rezacieho náradia so skrytým elektrickým vedením alebo s vlastným napájacím káblom, držte pílu za izolované časti rukoväti.** *Kontakt s vodičom pod napätím môže preniesť prúd do nechránených kovových častí elektrického náradia a spôsobiť úraz elektrickým prúdom.*

f) **Pri rozrezávaní vždy používajte doraz alebo vodidlo.** *Tým vylepšíte presnosť rezu a znížite nebezpečenstvo deformácie pílového kotúča.*

g) **Vždy používajte pílové kotúče so správnou veľkosťou a tvarom (diamantový alebo kruhový) upínacích otvorov.** *Pílové kotúče, ktorých upínacie otvory nezodpovedajú otvorom upevňovacieho mechanizmu píly, pri práci kmitajú a spôsobujú stratu kontroly nad náradím.*

h) **Nikdy nepoužívajte poškodené alebo nevhodné podložky alebo skrutky.** *Podložky a skrutky sú špeciálne navrhnuté pre vašu pílu tak, aby zaručovali optimálny pracovný výkon a bezpečnosť práce.*

ĎALŠIE BEZPEČNOSTNÉ POKYNY PRE VŠETKY PÍLY

Varovanie pred spätným rázom

- Spätný ráz je neočakávaná náhla reakcia na odštiepenie, zaseknutie alebo vychýlenie pílového kotúča, ktoré spôsobí nekontrolované zdvihnutie píly z pracovnej plochy smerom k používateľovi.
- Ak je pílový kotúč pricviknutý alebo pevne zovretý v ukončení zárezu, dôjde k uviaznutiu kotúča a výkon motora vymrští náradie dozadu smerom k používateľovi.
- Ak sa pílový kotúč skrúti alebo sa vychýli v reze, môžu sa zuby v zadnej časti kotúča zaboriť do povrchu dreva a spôsobiť, že pílový kotúč vyjde zo zárezu a vyskočí späť smerom k používateľovi. Spätný ráz je výsledkom nesprávneho používania píly alebo zlých pracovných postupov a podmienok. Môžete mu predísť zohľadnením nižšie uvedených bezpečnostných opatrení.

a) **Pílu držte pevne oboma rukami v takej polohe, aby ste odolali silám spätného rázu. Postavte sa telom na jednu alebo druhú stranu pílového kotúča. Nikdy nestojte v jednej priamke s kotúčom.** *Spätný ráz môže spôsobiť, že pílový kotúč vyskočí smerom späť. Ak sú však zohľadnené príslušné bezpečnostné opatrenia, môžu byť sily spätných rázov používateľom zmiernené.*

b) **Ak sa pílový kotúč zasekne alebo preruší rez z akýchkoľvek dôvodov, uvoľnite spínač a držte pílu nehybne v materiáli, pokým sa pílový kotúč nezastaví. Nikdy sa nepokúšajte vytiahnuť pílu z rezu alebo ju tlačiť smerom vzad, ak sa pílový kotúč otáča. Mohlo by dôjsť k spätnému rázu.** *Dbajte na zvýšenú opatrnosť a dodržujte správny postup rezania, aby ste predišli zaseknutiu pílového kotúča.*

c) **Pri spúšťaní píly v reze umiestnite pílový kotúč doprostred rezu a skontrolujte, či zuby píly nie sú v styku s materiálom.** *Ak sa pílový kotúč zasekne, môže pri opätovnom spustení píly vyjsť hore alebo vyskočiť z rezaného materiálu.*

d) **Podložte veľké kusy materiálu tak, aby ste predišli nebezpečenstvu zovretia pílového kotúča a vzniku spätného rázu.** *Veľké kusy materiálu majú tendenciu prehýbať sa vlastnou tiažou. Podpery musia byť umiestnené na oboch stranách blízko línie rezu a blízko okraja materiálu.*

e) **Nepoužívajte tupé alebo poškodené pílové kotúče.** *Nenaostrené alebo nesprávne nainštalované pílové kotúče robia úzky rez, ktorý vytvára nadmerné trenie a zvyšuje nebezpečenstvo zaseknutia pílového kotúča alebo vzniku spätného rázu.*

f) **Pred vykonaním rezu musí byť nastavenie HÍBKY rezu a sklonu pílového kotúča zaaretované príslušnými páčkami.** *Ak sa nastavenie pílového kotúča počas rezu zmení, môže dôjsť k jeho zaseknutiu a spätnému rázu.*

g) **Pri rezaní v stenách a neznámych miestach je potrebné dbať na zvláštnu opatrnosť.** *Pílový kotúč môže naraziť na predmety, ktoré môžu spôsobiť spätný ráz.*

BEZPEČNOSTNÉ POKYNY PRE KOTÚČOVÉ PÍLY SO SPODNÝM OCHRANNÝM KRYTOM

FUNKCIA SPODNÉHO KRYTU

a) **Pred každým použitím skontrolujte, či sa spodný kryt správne zatvára. Pílu nepoužívajte, ak sa spodný kryt nepohybuje voľne a ihneď sa nezatvára. Spodný kryt nikdy neupevňujte ani neuväzujte do otvorenej polohy.** *Ak dôjde k náhodnému pádu píly, spodný kryt sa môže ohnúť. Spodný kryt ovládacou páčkou zdvihnite a skontrolujte, či sa voľne pohybuje a nedotýka sa kotúča ani iných častí, a to pri všetkých hĺbkach rezu a hodnotách pokosu.*

b) **Skontrolujte fungovanie pružiny dolného krytu. Ak kryt a pružina nepracujú správne, treba pílu pred použitím poslať do servisu.** *Ak má poškodené časti, sú na ňom lepkavé nánosy alebo sa na ňom zhromažďuje piliny, pohybuje sa dolný kryt spomalene.*
c) **Dolný kryt smie byť zatiahnutý iba pri špeciálnych typoch prác, ako je rezanie vybraní alebo zložených rezov. Zdvihnite spodný kryt potiahnutím páčky, ale ihneď, ako kotúč vnikne do materiálu, spodný kryt musí byť uvoľnený.** *Pre všetky ostatné typy rezania nechajte spodný kryt pracovať automaticky.*
d) **Pred tým, ako odložíte pílu na pracovný stôl alebo podlahu, overte, či je vysunutý spodný ochranný kryt.** *Nechránený, dobiehajúci pílový kotúč spôsobí, že píla začne cúvať a rezať všetko, čo jej stojí v ceste. Berte do úvahy, že od vypnutia píly tlačidlom do zastavenia pílového kotúča uplynie určitý čas.*

ZVLÁŠTNE BEZPEČNOSTNÉ UPOZORNENIA PRE OKRUŽNÚ PÍLU

1. Používajte iba rezné kotúče odporučené výrobcom, ktoré zodpovedajú norme EN 847-1, pokiaľ sú určené pre drevo a podobné materiály.
2. Nepoužívajte žiadne abrazívne kotúče.
3. Pílové kotúče musia mať priemer zodpovedajúci príslušnému označeniu.
4. Pre rezaný materiál používajte vhodné rezné kotúče.
5. Používajte iba rezné kotúče, ktoré sú označené rýchlostným indexom, ktorý je zhodný alebo vyšší, ako rýchlostný index vyznačený na náradí.

BEZPEČNOSTNÉ VAROVANIA TÝKAJÚCE SA BATÉRIÍ

a) **Nepokúšajte sa demontovať, rozoberať alebo rozrezávať batérie alebo jej články.**
b) **Batériu neskratujte. Neukladajte batérie náhodne v škatuliach alebo v zásuvkách, kde by mohlo dôjsť k ich vzájomnému skratovaniu alebo k skratovaniu spôsobenému inými predmetmi.** Ak sa batéria nepoužíva, udržujte ju v bezpečnej vzdialenosti od sponiek na papiere, mincí, kľúčov, klincov, skrutiek alebo iných malých kovových predmetov, ktoré môžu spôsobiť prepojenie kontaktov batérie. Skratovanie kontaktov batérie môže spôsobiť popáleniny alebo požiar.
c) **Nevystavujte batériu pôsobeniu tepla alebo ohňa. Vyvarujte sa skladovania batérií na otvorenom slnku.**
d) **Nevystavujte batériu mechanickým rázom.**
e) **Ak dôjde k úniku kvapaliny z batérie, zabráňte tomu, aby sa táto kvapalina dostala do kontaktu s pokožkou alebo aby zasiahla oči. Ak dôjde k takému kontaktu, zasiahnuté miesto umyte značným množstvom vody a vyhľadajte lekárske ošetrenie.**
f) **Udržujte batérie čisté a suché.**
g) **Ak sú svorky batérie znečistené, utrite ich čistou a suchou handričkou.**
h) **Batéria musí byť pred použitím nabitá. Vždy postupujte podľa uvedených pokynov a používajte správny postup nabíjania.**
i) **Nenechávajte batériu nabíjať, ak nebude batéria použitá.**
j) **Po dlhodobom uložení budete možno musieť vykonať niekoľko cyklov nabíjania a vybíjania, aby batéria dosiahla svoj maximálny výkon.**
k) **Vykonávajte nabíjanie iba v nabíjačke, ktorá je špecifikovaná spoločnosťou Worx. Nepoužívajte inú nabíjačku, než je nabíjačka špeciálne dodaná na použitie s týmto zariadením.**
l) **Nepoužívajte žiadnu batériu, ktorá nie je určená na použitie s týmto zariadením.**
m) **Ukladajte batérie mimo dosahu detí.**
n) **Uschovajte originálnu dokumentáciu k tomuto výrobku na budúce odkazy.**
o) **Ak sa zariadenie nepoužíva, vyberte z neho batériu.**
p) **Vykonávajte riadnu likvidáciu batérie.**
q) **V zariadení nekombinujte batériové články rôzneho dátumu výroby, kapacity, veľkosti alebo typu.**
r) **Batériu uchovávajte ďalej od mikrovlnných rúr a zariadení pod vysokým tlakom.**
s) **Pozor! Nepoužívajte nenabíjateľné batérie.**

SYMBOLY

	S cieľom znížiť nebezpečenstvo vzniku zranenia je potrebné prečítať si túto príručku.
	Varovanie
	Použite ochranu uší

	Použite ochranu očí
	Použite respirátor
	Akumulátory sa môžu pri nesprávnom spôsobe likvidácie dostať do systému kolobehu vody, čo môže ohroziť vlastný ekosystém. Doslúžile akumulátory nelikvidujte ako zmesový komunálny odpad.
	Nevystavujte ohňu
Li-Ion	Akumulátor Li-Ion. Tento výrobok bol označený symbolom “triedený odpad” pre všetky jednotlivé a zložené akumulátory. Preto musí byť s ohľadom vplyvu na životné prostredie po doslúžení recyklovaný alebo demontovaný. Akumulátory obsahujú nebezpečné látky, preto môžu byť nebezpečné pre životné prostredie a ľudské zdravie.
	Pred výmenou príslušenstva alebo pred vykonávaním akejkoľvek úpravy nástroja sa uistite, či je vybratá batéria.
	Noste ochranné rukavice
	Drevo
	Pílový kotúč TCT
	Zamknúť
	Odomknúť
	Elektrické výrobky sa nesmú likvidovať spolu s domácim odpadom. Recyklujte v zberných miestach na tento účel zriadených. O možnosti recyklácie sa informujte na miestnych úradoch alebo u predajcu.

2.ZOZNAM SÚČASTÍ

1.	REZNÁ LIŠTA, 0 °
2.	REZNÁ LIŠTA, 45 °
3.	UPEVŇOVACIA SKRUTKA PÍLOVÉHO KOTÚČA
4.	VONKAJŠIA PRÍRUBA
5.	PÍLOVÝ KOTÚČ
6.	VNÚTORNÁ PRÍRUBA
7.	PREDNÁ RUKOVÄŤ
8.	BLOKOVACÍ/ODISŤOVACÍ SPÍNAČ
9.	VYPÍNAČ
10.	RUKOVÄŤ
11.	ADAPTÉR NA ODSÁVANIE *
12.	NASTAVITEĽNÁ SKRUTKA
13.	TLAČIDLO ZÁMKU VRETENA
14.	UVOĽŇOVACIE TLAČIDLO BATÉRIOVÉHO BLOKU *
15.	BATÉRIA *
16.	ŠESŤHRANNÝ KĽÚČ
17.	POISTNÁ RUKOVÄŤ HĽBKY REZU
18.	ARETÁCIA NÁKLONU ZÁKLADNEJ DOSKY
19.	ZÁKLADNÁ DOSKA
20.	STUPNICA HĽBKY REZU
21.	PARALELNÁ VODIACA LIŠTA

*** Štandardne dodávané príslušenstvo neobsahuje všetky vyobrazené alebo popísané položky.**

3.TECHNICKÉ ÚDAJE

Typ **WX526 WX526.X (526 - označenie zariadenia, zástupca pílu)**

		WX526 WX526.X**
Menovité napätie		20V ⎓ Max.***
Otáčky bez zaťaženia		4700 /min
Priemer kotúča		165 mm
Priemer stredového otvoru		16 mm
Pílový hrúbka pílového kotúča	Pílový kotúč TCT	1.6 mm
Max. hĺbka rezu		55 mm
Rezná kapacita	Hĺbka rezu pri 45°	39 mm
	Hĺbka rezu pri 90°	55 mm
Kapacita sklonu		0-50°
Hmotnosť (Holé náradie)		2.5 kg

** X = 1-999, A-Z, M1-M9 sú len pre rôznych zákazníkov, medzi týmito modelmi nie sú žiadne zmeny týkajúce sa bezpečnosti.
***Napätie merané bez prevádzkového zaťaženia. Počiatočné nabitie batérie dosahuje maximálne 20Voltov. Nominálne napätie je 18Voltov.

ODPORÚČANÉ BATÉRIE A NABÍJAČKY

Kategórie	Typ	Kapacita
20V Batéria	WA3639	2.0 Ah
20V nabíjačka	WA3880	2.0 A

Odporúčame Vám, aby ste si zakúpili príslušenstvo v rovnakej predajni, v akej ste zakúpili aj vaše náradie. Ďalšie podrobnosti nájdete na obale príslušenstva. Pomoc a užitočné rady vám môže poskytnúť predajca náradia.

INFORMÁCIE O HLUKU

Nameraný akustický tlak	L_{pA}= 91.8 dB(A)
Nameraný akustický výkon	L_{wA}= 99.8 dB(A)
K_{pA}&K_{wA}	3.0 dB(A)
Použite chrániče sluchu.	

INFORMÁCIE O VIBRÁCIÁCH

Výsledné celkové hodnoty pre vibrácie (suma pre trojosový vektor) stanovené podľa normy EN 62841:

Hodnota emisie vibrácií:	Rezanie dreva: $a_{h,w}$ = 2.63 m/s^2
	Nepresnosť K = 1.5 m/s²

Deklarovaná celková hodnota vibrácií a deklarovaná úroveň vytváraného hluku boli merané v súlade so štandardnými skúšobnými postupmi a môžete ich použiť na vzájomné porovnanie jednotlivých náradí. Deklarovaná celková hodnota vibrácií a deklarovaná úroveň vytváraného hluku môžu byť tiež použité na predbežné stanovenie doby práce s náradím.

VAROVANIE: Vibrácie a hlučnosť pri aktuálnom použití elektrického náradia sa od deklarovaných môžu líšiť v závislosti od spôsobu, akým je náradie používané, a hlavne od typu spracovávaného obrobku podľa nasledujúcich príkladov a ďalších spôsobov, akými je náradie používané:
Ako sa náradie používa a aké materiály sa budú rezať alebo vŕtať.
Náradie musí byť v dobrom stave a musí byť vykonávaná jeho riadna údržba.
S náradím sa musí používať správne príslušenstvo, a toto príslušenstvo musí byť ostré a v dobrom stave.
Pevnosť uchopenia rukovätí a či je použité akékoľvek príslušenstvo znižujúce úroveň vibrácií a hluku.
Toto náradie môže byť použité iba na určené účely a podľa týchto pokynov.

Ak sa toto náradie nepoužíva zodpovedajúcim spôsobom, môže spôsobiť syndróm choroby spôsobenej pôsobením vibrácií na ruky a paže obsluhy.

VAROVANIE: Ak chcete byť presní, odhad času pôsobenia vibrácií v aktuálnych podmienkach pri použití tohto náradia by mal brať do úvahy taktiež všetky časti pracovného cyklu, ako sú časy, kedy je

náradie vypnuté a kedy je v chode vo voľnobežných otáčkach, ale v skutočnosti nevykonáva žiadnu prácu. Čas pôsobenia vibrácií tak môže byť v rámci celkového pracovného času značne skrátený.

Pomáha minimalizovať riziko pôsobenia vibrácií a hluku.
VŽDY používajte ostré sekáče, vrtáky a nože.
Vykonávajte údržbu tohto náradia podľa týchto pokynov a zaistite jeho riadne mazanie (ak je to vhodné).
Ak bude náradie používané pravidelne, potom investujte do príslušenstva znižujúceho úroveň vibrácií a hluku.
Vypracujte si svoj plán práce, aby ste pôsobenie vysokých vibrácií tohto náradia rozdelili do niekoľkých dní.

4.ÚČEL POUŽITIA

Náradie je určené na vykonávanie pozdĺžnych a priečnych priamych rezov do dreva a iných materiálov, pričom po dobu rezu pevne spočíva na obrobku.

5.NÁVOD NA POUŽITIE

POZNÁMKA: Pred tým, ako náradie použijete, prečítajte si návod na použitie.

MONTÁŽ A OBSLUHA

VYKONÁVANÝ ÚKON	FIGURE
PRED ZAČATÍM PRÁCE	
Nasadenie batérie	Pozri Obr. A1
Vybratie batérie	Pozri Obr. A2
Nabíjanie batérie	Pozri Obr. A3
Kontrola stavu nabitia batérie **POZNÁMKA:** Obrázok A4 sa vzťahuje len na batériový balíček s indikátorom stavu batérie.	Pozri Obr. A4
ZOSTAVENIE	
Montáž A Demontáž Pílového Kotúča **POZNÁMKA: Aby ste uvoľnili alebo utiahli skrutku kotúča, musíte stlačiť tlačidlo zaistenia vretena.** **VAROVANIE:** Pred výmenou pílového kotúča vždy z náradia vyberte batériu!	Pozri Obr. B
Uloženie inbusového kľúča	Pozri Obr. C
Nastavenie hĺbky rezu Vodítko rezu	Pozri Obr. D
Bezpečnostný spínač zapnuté/vypnuté **VAROVANIE:** Počas prevádzky buďte vždy pozorní a kontrolujte svoje pohyby. Držte prsty mimo základnej dosky a neodstraňujte pílu z opracovávaného dielu, kým sa kotúč pohybuje. **POZNÁMKA:** Pri používaní náradia pripojte adaptér na prach do zberača prachu.	Pozri Obr. E
Pozdĺžny a krížový rez **POZNÁMKA:** Pri vykonávaní priameho priečneho alebo pozdĺžneho rezu zarovnajte líniu rezu s reznou lištou na 0 stupňov na základnej doske.	Pozri Obr. F1
Uhlové rezy **POZNÁMKA:** Pri šikmom reze nastavte skosenie na požadované nastavenie medzi 0 a 50°. Ak robíte 45-stupňový skosený rez, zarovnajte líniu rezu so 45-stupňovou reznou lištou na základnej doske.	Pozri Obr. F2
Odstránenie prachového adaptéra.	Pozri Obr. G

6.TIPY NA PRÁCU S NÁSTROJOM

Ak sa píla príliš zahreje, nechajte ju, prosím, bežať 2 až 3 minúty naprázdno, čím sa motor ochladí.
Nepoužívajte pílu pri veľmi nízkych otáčkach po dlhší čas.
Pílové kotúče chráňte pred nárazmi a otrasmi.
Nadmerný posuv výrazne znižuje výkonnosť zariadenia a znižuje prevádzkovú životnosť pílového kotúča. Výkonnosť pílenia a kvalita rezu závisia v podstate od stavu a počtu zubov pílového kotúča.
Preto používajte iba ostré pílové kotúče, ktoré sú vhodné na materiál, ktorý sa bude opracúvať.
Výber pílových kotúčov: 24 zubov na bežné práce, približne 40 zubov na jemnejšie rezy, viac ako 40 zubov na veľmi jemné rezy do krehkých povrchov, diamant na dlaždice, cementové dosky, atď.
Používajte len odporúčané pílové kotúče.

7.ÚDRŽBU NÁSTROJOV VYKONÁVAJTE OPATRNE

Pred vykonávaním nastavovania, opráv a údržby

vytiahnite zástrčku z elektrickej zásuvky.
Nástroje udržiavajte ostré a čisté pre lepšie a bezpečnejšie vykonávanie práce. Dodržiavajte pokyny na mazanie a výmenu príslušenstva. Pravidelne kontrolujte napájacie káble a v prípade poškodenia ich odovzdajte na opravu do autorizovaného servisu. Vaša kotúčová elektrická píla si nevyžaduje žiadne ďalšie mazanie alebo údržbu. Táto kotúčová elektrická píla neobsahuje žiadne používateľom opraviteľné diely. Na čistenie nástroja nikdy nepoužívajte vodu alebo chemické čistiace prostriedky. Vyutierajte suchou handričkou. Kotúčovú elektrickú pílu vždy uschovávajte na suchom mieste. Vetracie otvory na kryte elektromotora udržiavajte čisté. Zo všetkých ovládacích prvkov odstraňujte prach.
Na zabezpečenie riadneho výkonu musíte z ochranného krytu a podložky pravidelne odstraňovať prach a piliny.

PRE AKUMULÁTOROVÉ NÁRADIE
Rozsah okolitých teplôt pre použitie a skladovanie náradia a akumulátora je 0°C ~ 45°C.
Odporučený rozsah okolitej teploty pre nabíjací systém v priebehu nabíjania je 0°C ~ 40°C.

8.ODSTRAŇOVANIE PROBLÉMOV

Symptóm	Možné príčiny	Možné riešenie
Nástroj sa pri zapnutí vypínača neuvedie do chodu.	Batéria nie je správne pripojená. Batéria je vybitá.	Uistite sa, že je batéria v mieste uloženia v náradí správne pripojená. Nabite batériu.
Nepresná HÍbka rezu	V zadnej časti základovej dosky sú nahromadené piliny.	Piliny vytraste. Zvážte pripojenie zariadenia na odsávanie a zber prachu.
Pílový kotúč sa otáča alebo prešmykuje.	Pílový kotúč nie je pevne upnutý na vretene.	Pílový kotúč vyberte a znovu namontujte tak, ako je to popísané v časti **Montáž A Demontáž Pílového Kotúča**.
Pílový kotúč nereže priamočiaro.	Pílový kotúč je tupý. Pílový kotúč je nesprávne namontovaný.	Namontujte nový ostrý pílový kotúč. Skontrolujte, či je pílový kotúč správne namontovaný. Používajte rovnobežnú vodiacu lištu.
Pílový kotúč vytvára pri začínaní pílenia spätný náraz.	Pílový kotúč má nízke otáčky.	Vždy nechajte kotúč dosiahnuť plnú rýchlosť a potom zaveďte pílu do opracovávaného dielu.

9.OCHRANA ŽIVOTNÉHO PROSTREDIA

Elektrické výrobky sa nesmú likvidovať spolu s domácim odpadom. Recyklujte v zberných miestach na tento účel zriadených. O možnosti recyklácie sa informujte na miestnych úradoch alebo u predajcu.

10.VYHLÁSENIE O ZHODE

My,
Positec Germany GmbH
Postfach 680194, 50704 Cologne, Germany

Vyhlasujeme, že výrobok:
Popis **Kotúčová píla napájaná batériou**
Typ **WX526 WX526.X (5-označenie zariadenia, zástupca pílu)**
Funkcia **Rezanie rôznych materiálov pomocou otočnej ozubenej čepele**

Zodpovedá nasledujúcim smerniciam:
2006/42/EC
2014/30/EU
2011/65/EU&(EU)2015/863

Štandardy zodpovedajú normám:
EN 62841-1
EN 62841-2-5
EN IEC 55014-1
EN IEC 55014-2
EN IEC 63000

Osoba oprávnená za zostavenie technického súboru:
Názov: Marcel Filz
Adresa: Positec Germany GmbH
Postfach 680194, 50704 Cologne, Germany

2024/03/11
Allen Ding
Zástupca vrchnej konštrukčnej kancelárie, Testovanie & Certifikácia
Positec Technology (China) Co., Ltd
18, Dongwang Road, Suzhou Industrial Park, Jiangsu 215123, P.R. China

KAZALO

1. VARNOST IZDELKA
2. SESTAVNI DELI
3. TEHNIČNI PODATKI
4. NAMEN UPORABE
5. NAVODILA ZA UPORABO
6. NAPOTKI ZA UPORABO ORODJA
7. ORODJE SKRBNO VZDRŽUJTE
8. ODPRAVLJANJE NAPAK
9. VAROVANJE OKOLJA
10. IZJAVA O SKLADNOSTI

1.VARNOST IZDELKA SPLOŠNA VARNOSTNA OPOZORILA

OPOZORILO: Pred uporabo orodja, pozorno preberite vsa varnostna opozorila, navodila, *preglejte ilustracije ter preverite tehnične podatke orodja. Neupoštevanje opozoril in navodil lahko privede do električnega udara in/ali resnih poškodb.*

Vsa opozorila in napotila shranite, ker jih boste v prihodnje še potrebovali.
Pojem „električno orodje", ki se pojavlja v nadaljnjem besedilu, se nanaša na električna orodja z električnim pogonom (z električnim kablom) in na akumulatorska električna orodja (brez električnega kabla).

1) VARNOST NA DELOVNEM MESTU

a) **Delovno področje naj bo vedno čisto in dobro osvetljeno.** *Nered in neosvetljena delovna področja lahko povzročijo nezgode.*
b) **Ne uporabljajte električnega orodja v okolju, kjer lahko pride do eksplozij oziroma tam, kjer se nahajajo vnetljive tekočine, plini ali prah.** *Električna orodja povzročajo iskrenje, zaradi katerega se lahko prah ali para vnameta.*
c) **Prosimo, da med uporabo električnega orodja ne dovolite otrokom ali drugim osebam, da bi se Vam približali.** *Odvračanje Vaše pozornosti drugam lahko povzroči izgubo kontrole nad napravo.*

2) ELEKTRIČNA VARNOST

a) **Priključni vtikač električnega orodja se mora prilegati vtičnici. Spreminjanje vtikača na kakršenkoli način ni dovoljeno. Pri ozemljenih električnih orodjih ne uporabljajte vtikačev z adapterji.** *Nespremenjeni vtikači in ustrezne vtičnice zmanjšujejo tveganje električnega udara.*
b) **Zogibajte se telesnemu stiku z ozemljenimi površinami kot so na primer cevi, grelci, štedilniki in hladilniki.** *Tveganje električnega udara je večje, če je Vaše telo ozemljeno.*
c) **Prosimo, da napravo zavarujete pred dežjem ali vlago.** *Vdor vode v električno orodje povečuje tveganje električnega udara.*
d) **Ne uporabljajte kabla za nošenje ali obešanje električnega orodja in ne vlecite za kabel, če želite vtikač izvleči iz vtičnice. Kabel zavarujte pred vročino, oljem, ostrimi robovi ali premikajočimi se deli naprave.** *Poškodovani ali zapleteni kabli povečujejo tveganje električnega udara.*
e) **Kadar uporabljate električno orodje zunaj, uporabljajte samo kabelske podaljške, ki so primerni za delo na prostem.** *Uporaba kabelskega podaljška, ki jê primeren za delo na prostem, zmanjšuje tveganje električnega udara.*
f) **Če je uporaba električnega orodja v vlažnem okolju neizogibna, uporabljajte stikalo za zaščito pred kvarnim tokom.** *Uporaba zaščitnega stikala zmanjšuje tveganje električnega udara.*

3) OSEBNA VARNOST

a) **Bodite pozorni, pazite kaj delate ter se dela z električnim orodjem lotite z razumom. Ne uporabljajte električnega orodja, če ste utrujeni oziroma če ste pod vplivom mamil, alkohola ali zdravil.** *Trenutek nepazljivosti med uporabo električnega orodja je lahko vzrok za resne telesne poškodbe.*
b) **Uporabljajte osebno zaščitno opremo in vedno nosite zaščitna očala.** *Nošenje osebne zaščitne opreme, na primer maske proti prahu, nedrsečih zaščitnih čevljev, varnostne čelade ali zaščitnih glušnikov, kar je odvisno od vrste in načina uporabe električnega orodja, zmanjšuje tveganje telesnih poškodb.*
c) **Zogibajte se nenamernemu zagonu. Pred priključitvijo električnega orodja na električno omrežje in/ali na akumulator in pred dviganjem ali nošenjem se prepričajte, če je električno orodje izklopljeno.** *Prenašanje naprave s prstom na stikalu ali priključitev vklopljenega električnega orodja na električno omrežje je lahko vzrok za nezgodo.*
d) **Pred vklapljanjem električnega orodja odstranite nastavitvena orodja ali izvijače.** *Orodje ali ključ, ki se nahaja v vrtečem se delu naprave, lahko povzroči telesne poškodbe.*
e) **Izogibajte se nenormalni telesni drži. Poskrbite za trdno stojišče in za stalno ravnotežje.** *Tako boste v nepričakovanih situacijah električno orodje lahko bolje nadzorovali.*
f) **Nosite primerna oblačila. Ne nosite ohlapnih oblačil in nakita. Poskrbite, da se med delovanjem električnega orodja vaši lasje, oblačila in rokavice, ne bodo ujeli med premikajoče se dele.** *Premikajoči se deli orodja*

lahko zagrabijo ohlapno oblačilo, dolge lase ali nakit.

g) **Če ima električno orodje predvideno namestitev enot za odsesavanje prahu ali zbiranje delcev, poskrbite, da bodo te tudi pravilno nameščene in uporabljene.** *Če uporabljate enoto za zbiranje delcev, obstaja manjša nevarnost nesreč zaradi prahu.*

h) **Upoštevajte, da boste s pogosto uporabo orodja, z njim postali zelo domači, zaradi česar bi lahko ravnali ravnodušno, ter spregledali varnostna pravila za uporabo orodja.** *Nepremišljeno ravnanje lahko že v trenutku nepazljivosti, povzroči resne poškodbe.*

4) **SKRBNA UPORABA IN RAVNANJE Z ELEKTRIČNIMI ORODJI**

a) **Ne preobremenjujte naprave. Pri delu uporabljajte električna orodja, ki so za to delo namenjena.** *Z ustreznim električnim orodjem boste v navedenem zmogljivostnem področju delali bolje in varneje.*

b) **Ne uporabljajte električnega orodja s pokvarjenim stikalom.** *Električno orodje, ki se ne da več vklopiti ali izklopiti, je nevarno in ga je potrebno popraviti.*

c) **Pred vsakršnimi prilagoditvami, nastavitvami, menjavanjem priključkov ali shranjevanjem, morate električno orodje izklopiti iz napajanja ali iz njega odstraniti akumulator.** *Ta previdnostni ukrep preprečuje nenameren zagon električnega orodja.*

d) **Električna orodja, ki jih ne uporabljate, shranjujte izven dosega otrok. Osebam, ki naprave ne poznajo ali niso prebrale teh navodil za uporabo, naprave ne dovolite uporabljati.** *Električna orodja so nevarna, če jih uporabljajo neizkušene osebe.*

e) **Električna orodja in pripomočke redno vzdržujte. Nadzirajte brezhibno delovanje premičnih delov orodja, ki se ne smejo zatikati. Če so ti deli zlomljeni ali poškodovani do te mere, da ovirajo delovanje električnega orodja, jih je potrebno pred uporabo orodja popraviti.** *Slabo vzdrževana električna orodja so vzrok za mnoge nezgode.*

f) **Rezalna orodja vzdržujte tako, da bodo vedno ostra in čista.** *Skrbno negovana rezalna orodja z ostrimi robovi se manj zatikajo in so lažje vodljiva.*

g) **Električna orodja, pribor, vsadna orodja in podobno uporabljajte ustrezno tem navodilom. Pri tem upoštevajte delovne pogoje in dejavnost, ki jo boste opravljali.** *Uporaba električnih orodij v namene, ki so drugačni od predpisanih, lahko privede do nevarnih situacij.*

h) **Poskrbite, da bodo ročaji in ostale prijemalne površine, vedno suhi, čisti in brez ostankov olj ali masti.** *Če pride do nepredvidenih situacij, vam spolzki ročaji in prijemalne površine ne zagotavljajo varnega rokovanja in nadzora nad orodjem.*

5) **SKRBNO RAVNANJE IN UPORABA AKUMULATORSKIH ORODIJ**

a) **Akumulatorske baterije polnite samo v polnilnikih, ki jih priporoča proizvajalec.** *Polnilnik, ki je namenjen določeni vrsti akumulatorskih baterij, se lahko vname, če ga boste uporabljali skupaj z drugačnimi akumulatorskimi baterijami.*

b) **V električnih orodjih uporabljajte le akumulatorske Mbaterije, ki so zanje predvidene.** *Uporaba drugih akumulatorskih baterij lahko povzroči telesne poškodbe ali požar.*

c) **Akumulatorska baterija, katere ne uporabljate, ne sme priti v stik s pisarniškimi sponkami, kovanci, žeblji, vijaki in drugimi manjšimi kovinskimi predmeti, ki bi lahko povzročili premostitev kontaktov.** *Kratek stik med akumulatorskimi kontakti lahko ima za posledico opekline ali požar.*

d) **V primeru napačne uporabe lahko iz akumulatorske baterije izteče tekočina. Izogibajte se kontaktu z njo. Pri naključnem kontaktu s kožo spirajte z vodo.** *Če pride tekočina v oko, dodatno poiščite tudi zdravniško pomoč. Iztekajoča akumulatorska tekočina lahko povzroči draženje kože ali opekline.*

e) **Ne uporabljajte poškodovanih ali prilagojenih akumulatorskih baterij oz. orodij.** *Poškodovane ali prilagojene akumulatorske baterije ali prilagojene akumulatorske baterije se lahko nepredvidljivo obnašajo, kar lahko povzroči požar, eksplozijo ali tveganje za poškodbe.*

f) **Akumulatorske baterije ali orodja ne izpostavljajte ognju previsoki temperaturi. Izpostavljenost ognju ali previsoki temperaturi.** *Izpostavljenost ognju ali vročini nad 130oC lahko povzroči eksplozijo.*

g) **Upoštevajte navodila za polnjenje in ne polnite akumulatorske baterije ali orodja pri temperaturi, ki je izven območja, navedenega v navodilih.** *Če orodje polnite na nepravilen način ali pri temperaturah, ki so izven določenega območja, lahko pride do poškodb akumulatorske baterije, kar poveča tveganje za požar.*

6) **SERVISIRANJE**

a) **Vaše električno orodje naj popravlja le kvalificirano strokovno osebje, ki uporablja originalne nadomestne dele.** *Tako bo zagotovljena predpisana varna uporaba orodja.*

b) **Nikoli ne servisirajte poškodovanih akumulatorjev.** *Poškodovane akumulatorje lahko servisira le proizvajalec ali pooblaščeni serviser.*

VARNOSTNA OPOZORILA ZA VSE ŽAGE

POSTOPEK ŽAGANJA

a) ⚠ **NEVARNOST: Roke imejte proč od**

rezalnega območja in rezila. Z drugo roko trdno držite pomožni ročaj ali ohišje motorja. *Če žago držite z obema rokama, si jih ne morete poškodovati z rezilom.*

b) **Ne segajte pod obdelovanec.** *Ščit vas ne more zaščititi pred rezilom pod obdelovancem.*

c) **Globino reza prilagodite na debelino obdelovanca.** *Med delom naj gleda izpod obdelovanca manj kot polni zob rezila.*

d) **Nikoli ne držite obdelovanca v vaših rokah ali na nogah. Obdelovanec postavite na stabilno platformo.** *De preprečite izpostavljenost telesa, zagozdenje rezila ali izgubo nadzora je pomembno, da orodje pravilno uporabljate.*

e) **Kadar bi med uporabo električnega strojčka lahko z rezalnim orodjem prišli v stik z električno napeljavo, morate slednjega vedno držati za izolirane ročaje.** *Če z orodjem pridete v stik električnim kablom pod "napetostjo", to povzroči, da postanejo "električni" tudi kovinski deli celotnega orodja, zaradi česar lahko pride do električnega udara.*

f) **Pri žaganju naj bo vedno nameščen razporni klin ali vodilo za ravno rezanje.** *To izboljša natančnost reza in zmanjša možnost, da bi se rezilo ukrivilo.*

g) **Vedno uporabite rezila pravilne velikosti in oblike (diamantno ali okroglo).** *Rezila, ki ne ustrezajo montažni strojni opremi žage, se lahko vrtijo v prazno, kar lahko povzroči izgubo nadzora.*

h) **Nikoli ne uporabljajte poškodovanih ali neustreznih podložk oziroma vijakov.** *Podložke in vijaki rezila so bili izdelani posebej za vašo žago, za optimalno učinkovitost in varnost delovanja.*

DODATNA VARNOSTNA NAVODILA ZA DELO

Vzroki povratnega udarca in referenčna opozorila

- Povratni udarec je nenadna reakcija na stisnjenem, ukrivljenem ali neporavnanem rezilu, ki povzroča, da se žaga nenadzorovano dvigne iz obdelovanca proti upravljavcu;
- Ko se rezilo ujame v zarezo zastane, motor pa enoto požene hitro nazaj proti upravljavcu;
- Če rezilo med rezom postane zvito ali neporavnano, to lahko povzroči, da se zobje rezila zakopljejo v les, in rezilo skoči nazaj proti upravljavcu.

Povratni udarec je posledica nepravilne uporabe žage in/ali nepravilnih obratovalnih postopkov ali pogojev, toda če upoštevate spodaj navedene predpise, ga lahko preprečite.

a) **Ohranite dober oprijem na žago, in roke postavite tako, da se lahko uprete sili povratnega udarca. S telesom bodite vedno izven smeri v kateri žagate.** *Povratni sunek lahko povzroči, da žaga skoči nazaj, vendar sile povratnega sunka lahko nadzorujete, če se držite ustreznih varnostnih ukrepov.*

b) **Če se rezilo zagozdi, ali se rezilo zaradi neznanega razloga začne ustavljati, spustite sprožilec in brez premikanja držite žago, dokler se rezilo ne ustavi. Nikoli ne poskušajte žage odstraniti iz obdelovanca ali jo povleči nazaj, dokler je rezilo v teku, saj to lahko povzroči povratni udarec.** *Preverite in glede na ugotovitve ukrepajte tako, da odstranite razlog za zagozdenje rezila.*

c) **Če želite ponovno zagnati žago v obdelovanec, ga poravnajte v rez, in preverite, da zobje rezila niso potopljeni v material.** *Če se rezilo zagozdi, se lahko žaga pri ponovnem zagonu premakne ali skoči nazaj.*

d) **Za zmanjšanje tveganja stiska rezila ali povratnega udarca, velike plošče podprite.** *Velike plošče se pod lastno težo lahko nagibajo. Ploščo morate na obeh straneh podpreti, blizu linije reza in blizu roba plošče.*

e) **Ne uporabljajte topih ali poškodovanih rezil.** *Nenabrušena ali nepravilno nastavljena rezila napravijo ozek rez, ki povzroča pretirano trenje, zaustavljanje rezila ali povratni sunek.*

f) **Zaklepajoči ročici za nastavljanje naklona in globine reza morata biti pred začetkom uporabe žage tesno pritrjeni.** *Če se rezilo med rezanjem premika, to lahko povzroči zaustavitev rezila in povratni sunek.*

g) **Pri žaganju v obstoječe stene ali druga slepa območja bodite še posebej previdni.** *Rezilo, ki je potopljeno v obdelovancu, lahko zadene ob predmete, ki povzročijo povratni udarec.*

VARNOSTNA NAVODILA ZA KROŽNO ŽAGO Z NOTRANJIM VAROVALOM NIHANJA

FUNKCIJA SPODNJEGA VAROVALA

a) **Pred vsako uporabo preverite, če se spodnje varovalo pravilno zapira. Če se slednje ne premika prosto in ne zapira, krožne žage ne uporabljajte. Spodnjega varovala nikoli ne pritrdite v odprt položaj. Če žaga po nesreči pade na tla, se lahko spodnje varovalo skrivi. Dvignite spodnje varovalo za držalo in preverite, če se prosto premika ter se ne zadeva ob rezilo ali kak drug del.**

b) **Preverite delovanje varovalne vzmeti spodnjega ščita. Če varovalo in vzmet ne delujta pravilno, ju morate pred uporabo servisirati.** *Zaradi poškodovanih delov ali kopičenja odpadkov obstaja možnost, da spodnji ščit ne deluje popolno.*

c) **Spodnje varovalo lahko odmaknete ročno, predvsem v primerih, če želite delati "potopne reze" ali "zajere". Za držalo dvignite varovalo tako, ko se rezilo dotakne obdelovanca, nato varovalo sprostite, da se prosto premika.** *Pri ostalih vrstah rezanja, pustite, da se spodnje varovalo prosto premika in odpira glede na položaj žage.*
d) **Preden žago odložite, preverite, ali je spodnje varovalo zaprto.** *Nezaščiteno, prosto se vrteče rezilo bo povzročilo, da bo žaga odskočila in poškodovala kar ji bo na poti. Upoštevajte, da se rezilo po izklopu še nekaj časa vrti.*

DODATNI VARNOSTNI PREDPISI ZA KROŽNO ŽAGO

1. Za žaganje lesa in podobnih materialov, uporabljajte le rezila, ki jih priporoča proizvajalec in so skladna z EN-847-1.
2. Ne nameščanje brusilnih kolutov.
3. Uporabiti samo rezila, katerih premer je v skladu z oznakami.
4. Rezilo izberite glede na vrsto materiala, ki ga boste žagali.
5. Uporabljajte le rezila, katerih oznaka števila vrtljajev je enaka ali višja, kot je število vrtljajev orodja.

VARNOSTNA OPOZORILA ZA AKUMULATOR

a) **Ne razstavljajte, odpirajte ali odstranjujte celic akumulatorja.**
b) **Pazite, da ne povzročite kratkega stika med kontaktoma akumulatorja. Akumulatorjev nikoli ne shranjujte v škatli ali predalu, kjer bi lahko prišlo do kratkega stika zaradi stika kontaktov s prevodnimi predmeti.** Kadar akumulator ni nameščen v orodju, ga hranite proč od drugih kovinskih predmetov, kot so sponke za papir, kovanci, ključi, žeblji, vijaki ali drugi drobni kovinski predmeti, ki bi lahko omogočili stik med kontaktoma. Če pride do stika med kontaktoma akumulatorja, to lahko povzroči požar.
c) **Akumulatorja ne izpostavljajte vročini ali ognju. Poskrbite, da ne bo izpostavljen neposredni sončni svetlobi.**
d) **Akumulatorja ne izpostavljajte mehanskim udarcem.**
e) **Če opazite, da akumulator pušča, pazite, da tekočina ne bo prišla v stik z očmi. Če akumulatorska tekočina vseeno pride v stik z očmi, izperite prizadeto območje z obilo vode in poiščite zdravniško pomoč.**
f) **Akumulator shranjujte na čistem in suhem mestu.**
g) **Če se akumulator zamaže, ga takoj očistite s čisto in suho krpo.**
h) **Akumulator morate pred uporabo napolniti. Pri polnjenju akumulatorja vedno upoštevajte predpisana navodila in postopke.**
i) **Če akumulatorja ne polnite, ga odstranite iz polnilca.**
j) **Po daljšem obdobju skladiščenja, boste za dosego maksimalne zmogljivosti akumulatorja verjetno morali slednjega nekajkrat napolniti in izprazniti.**
k) **Za polnjenje uporabljajte le polnilnike, ki jih je predpisal Worx. Nikoli ne uporabljajte polnilnikov, ki niso posebej namenjeni za polnjenje vašega akumulatorja.**
l) **Nikoli ne uporabljajte polnilcev, ki niso posebej zasnovani za polnjenje vašega akumulatorja.**
m) **Akumulatorje shranjujte izven dosega otrok.**
n) **Za podrobnosti, si oglejte gradivo, ki je bilo priloženo akumulatorju.**
o) **Če orodja ne uporabljate, iz njega odstranite akumulator.**
p) **Akumulatorje odlagajte skladno s predpisi.**
q) **V napravi ne uporabljajte celic različnih proizvajalcev, zmogljivosti, velikosti ali tipa.**
r) **Baterije držite stran od mikrovalov in visokega tlaka.**
s) **Opozorilo! Ne uporabljajte neponovno polnilnih baterij.**

SIMBOLI

	Zaradi zmanjševanja nevarnosti poškodb, se temeljito seznanite z navodili za uporabo
	Opozorilo
	Uporabljajte zaščito za ušesa
	Uporabljajte zaščito za oči
	Nosite zaščitno masko za prah

	Če se baterije nepravilno odlaga, lahko vstopijo v vodni cikel, kar pa je lahko nevarno za ekosistem. Odpadnih baterij ne odlagajte v nesortirane komulane odpadke.
	Prepovedano sežiganje
Li-Ion	Baterije Li-Ion Ta izdelek je označen s simbolom, ki se nanaša na 'ločeno zbiranje' za vse baterijske napajalnike in baterijski napajalnik. Nato bodo reciklirane ali razstavljene, da se zmanjša škodljiv vpliv na okolje. Baterijski napajalniki vsebujejo nevarne snovi in so zato lahko nevarni za okolje in za zdravje ljudi.
	Pred menjavanjem priključkov ali spreminjanjem nastavitev na orodju, se prepričajte, če je akumulator odstranjen iz ležišča.
	Nosite zaščitne rokavice
	Les
	TCT rezilo
	Zaklenjeno
	Odklenjeno
	Odpadnih električnih naprav ne smete zavreči skupaj z ostalimi gospodinjskimi odpadki. Dostavite jih na mesto za ločeno zbiranje odpadkov. Glede podrobnosti, se posvetujte z lokalno službo za ravnanje z odpadki.

2.SESTAVNI DELI

1.	**VODNIK ZA REZANJE, 0 DEG**
2.	**VODNIK ZA REZANJE, 45 DEG**
3.	**VIJAK REZILA**
4.	**ZUNANJA PRIROBNICA**
5.	**REZILO**
6.	**NOTRANJA PRIROBNICA**
7.	**SPREDNJI ROČAJ**
8.	**VARNOSTNO STIKALO**
9.	**STIKALO ZA VKLOP/IZKLOP**
10.	**ROČAJ**
11.	**SESALNI NASTAVEK ***
12.	**SPODNJE VAROVALO REZILA**
13.	**GUMB ZA ZAKLEPANJE VRETENA**
14.	**GUMB ZA SPROSTITEV AKUMULATORJA ***
15.	**AKUMULATOR ***
16.	**IMBUS KLJUČ**
17.	**ZAKLEPNI GUMB GLOBINE REZANJA**
18.	**ZAKLEP NAGIBANJA OSNOVNE PLOŠČE**
19.	**GLAVNA OSNOVNA PLOŠČA**
20.	**SKALA GLOBINE REZANJA**
21.	**VZDOLŽNO VODILO**

*** Pri standardni dobavi niso vključeni vsi prikazani dodatki.**

3.TEHNIČNI PODATKI

Vrsta izdelka **WX526 WX526.X (526 - zasnova naprave, predstavnik žag)**

	WX526 WX526.X**
Napetost	20V ⎓ Max.***
Št. vrt. brez obremenitve	4700 /min
Velikost rezila	165 mm
Vrtina rezila	16 mm

Debelina žaginega rezila	TCT rezilo	1.6 mm
Maks globina rezanja		55 mm
Zmogljivost rezanja	Globina rezanja pod kotom 45°	39 mm
	Globina rezanja pod kotom 90 °	55 mm
Največji nagib		0-50°
Teža strojčka (Golo orodje)		2.5 kg

** X = 1-999, A-Z, M1-M9 so samo za različne kupce, med temi modeli ni nobenih varnostnih sprememb.
*** Napetost je bila izmerjena brez obremenitve. Začetna napetost akumulatorja doseže maksimum 20 V. Običajna napetost je 18 V.

PRIPOROČENE BATERIJE IN POLNILNIKI

Kategoria	Rodzaj	Pojemność
20V Akumulator	WA3639	2.0 Ah
20V Ładowarki	WA3880	2.0 A

Priporočamo vam, da dodatke vedno kupujete v isti trgovini, kot ste kupili strojček. Za podrobnosti si oglejte razlage na embalaži kompleta dodatkov. Pri odločanju o ustreznem dodatku, vam lahko pomaga tudi osebje v trgovini.

PODATKI O HRUPU

Vrednotena raven zvočnega tlaka	L_{pA}= 91.8 dB(A)
Vrednotena raven zvočne moči	L_{wA}= 99.8 dB(A)
K_{pA}&K_{wA}	3.0 dB(A)
Uporabljajte zaščito za ušesa.	

PODATKI O VIBRACIJAH

Skupne vrednosti oscilacij (vektorski seštevek treh smeri), skladno z EN 62841:

Vrednost emisije vibracij:	Rezanje lesa: $a_{h,W}$ = 2.63 m/s^2
	Nezanesljivost meritve K = 1.5 m/s²

Deklarirana skupna raven vibracij ter deklarirana vrednost emisij hrupa, sta bili izmerjeni skladno s standardno testno metodo in služita primerjavi orodij med seboj.
Deklarirano skupno raven vibracij ter deklarirano vrednost emisij hrupa, lahko uporabljate tudi kot osnovo za ocenjevanje izpostavljenosti.

OPOZORILO: Dejanski vrednosti emisij vibracij ter hrupa med uporabo orodja, se lahko razlikujeta od navedenih, kajti nanju vpliva tudi način uporabe orodja ter vrsta obdelovanca, predvsem pa naslednje okoliščine:
Način uporabe orodja in materiali, ki jih lahko obdelujete.
Ali je orodje v dobrem stanju in ustrezno vzdrževano.
Ali uporabljate ustrezni dodatek in njegova brezhibnost.
Čvrstost oprijema ročajev in morebitna uporaba dodatkov za zmanjševanje vibracij.
Uporaba orodja za predviden namen, skladen s temi navodili.

Če orodja ne uporabljate pravilno, lahko povzroči vibracijski sindrom zapestja in rok.

OPOZORILO: Če želimo resnično natančno oceniti raven izpostavljenosti v dejanskih okoliščinah, moramo upoštevati tudi vse faze delovnega procesa, tudi število vklopov in izklopov strojčka ter čas, ko deluje v prostem teku in neobremenjeno. To lahko znatno zmanjša raven izpostavljenosti tekom celotnega delovnega procesa.

Pomoč pri zmanjševanju tveganja pri izpostavljenosti vibracijam in hrupu.
VEDNO uporabljajte le ostre pripomočke.
Orodje vzdržujte skladno s temi navodili in poskrbite, da bo dobro namazano (kjer je potrebno).
Če boste orodje uporabljali redno, potem investirajte v dodatke za zmanjševanje vibracij in hrupa.
Delo si organizirajte tako, da boste opravila z visoko ravnjo vibracij izvajali v več fazah, tekom nekaj dni.

4.NAMEN UPORABE

Orodje je namenjeno za žaganje in prečno rezanje lesa ter ostalih lesnih gradiv, pri žaganju pa mora

obvezno trdno stati na obdelovancu.

5.NAVODILA ZA UPORABO

OPOMBA: Preden začnete uporabljati strojček, si pozorno preberite navodila.

SESTAVLJANJE IN NAČIN UPORABE

OPRAVILO	FIGURE
PRED ZAČETKOM UPORABE	
Nameščanje akumulatorja	Glejte sliko A1
Odstranjevanje akumulatorja	Glejte sliko A2
Polnjenje akumulatorja	Glejte sliko A3
Preverjanje stanja polnjenja baterije **OPOMBA:** Sliko A4 velja le za baterijski paket z indikatorjem stanja baterije.	Glejte sliko A4
SESTAVLJANJE	
Montaža in odstranjevanje rezila **OPOMBA: Gumb za zaklepanje vretena morate pritisniti, da zrahljate ali zategnete vijak rezila.** **OPOZORILO:** Pred menjavanjem rezila, obvezno odstranite akumulator iz ležišča!	Glejte sliko B
Shramba za šestrobi ključ	Glejte sliko C
Nastavitev globine reza Vzdolžno vodilo	Glejte sliko D
Varnostno stikalo in stikalo On/Off **OPOZORILO:** Med delovanjem bodite vedno pozorni in izvajajte nadzor. Držite prste proč od osnovne plošče in ne odstranjujte žage z obdelovanca, medtem ko se rezilo premika. **OPOMBA:** Pri uporabi orodja priključite adapter za prah na zbiralnik prahu.	Glejte sliko E
Potopno in prečno rezanje **OPOMBA:** Pri ravnem prečnem ali raztrganem rezu poravnajte linijo reza z vodilom za rezanje pod kotom 0 stopinj na osnovni plošči.	Glejte sliko F1
Žaganje pod kotom **OPOMBA:** Pri rezanju pod kotom prilagodite poševnino na želeno nastavitev med nič in 50 stopinj. Če delate poševni rez pod kotom 45 stopinj, poravnajte linijo reza z vodilom za rezanje pod kotom 45 stopinj na osnovni plošči.	Glejte sliko F2
Odstranjevanje adapterja za prah.	Glejte sliko G

6.NAPOTKI ZA UPORABO ORODJA

Če se vaše orodje med delom segreje, ga približno 2-3 minute pustite delovati neobremenjenega, da se motor ohladi. Izogibajte se predolgemu delu z nizkimi hitrostmi.
Rezila zaščitite pred trkom in šokom. Rezanje z veliko sile lahko bistveno zmanjša sposobnost orodja in zmanjšuje življenjsko dobo rezila. Učinkovitost žaganja in kakovost rezanja sta odvisna od stanja in števila zob rezila. Zato uporabljajte le ostra rezila, ki so primerna za rezanje izbranega materiala.
Izbira rezil: Rezila z 24 zobmi za splošno delo, približno 40 zob za fine reze, več kot 40 zob za zelo fine reze v delikatne površine, diamanta za ploščice, cementne plošče, itd.
Uporabljajte samo priporočena rezila.

7.ORODJE SKRBNO VZDRŽUJTE

Pred vsakim prilagajanjem, servisiranjem ali vzdrževanjem, odstranite akumulator iz orodja.
Poskrbite, da bo orodje vedno čisto, in rezilo ostro. Upoštevajte navodila za mazanje in zamenjavo delov dodatne opreme. Kable orodja občasno preglejte, in če so poškodovani, naj jih popravi pooblaščeni servis. Strojčka ne rabite dodatno mazati. Strojček tudi nima nobenih delov, ki bi jih morali servisirati. Za čiščenje strojčka nikoli ne uporabljajte vode ali kemičnih sredstev. Obrišite ga le s suho krpo. Strojček vedno shranjujte na suhem mestu. Poskrbite, da bodo prezračevalne odprtine čiste. Vsi elementi krmiljenja morajo biti čisti, brez prahu.
Za zagotovitev pravilnega delovanja občasno očistite prah in ostanke materiala.

ZA AKUMULATORSKA ORODJA
Območje temperature okolice za uporabo in shranjevanje orodja ter akumulatorja je 0°C ~ 45°C. Priporočeno območje temperature okolice pri polnjenju je 0°C ~ 40°C.

8.ODPRAVLJANJE NAPAK

Simptom	Morebitni vzroki	Možna rešitev
Orodje ne deluje ko premaknete stikalo za vklop.	Akumulator ni vstavljen v ležišče. Akumulator je izpraznjen.	Preverite, če je akumulator pravilno povezan s kontakti v ležišču. Polnjenje akumulatorja.
Nenatančna globina reza.	Žagovina se kopiči na zadnjem delu podnožja.	Žagovino z tresenjem odstranite. Premislite o namestitvi sesalca za zbiranje praha.
Rezilo zdrsava ali se vrti v prazno.	Rezilo ni zadosti pritrjeno oziroma ni poravnano na vretenu.	Odstranite rezilo in ga namestite nazaj kot je opisano v poglavju **Montaža in odstranjevanje rezila.**.
Rezilo ne reže naravnost.	Rezilo je topo. Rezilo ni nameščeno pravilno.	Na žago namestite novo, ostro rezilo. Preverite, da je rezilo pravilno nameščeno. Uporabite vzporedno vodilo.
Rezilo se na začetku rezanja odbija od obdelovanca.	Rezilo se ne vrti dovolj hitro.	Vedno pustite, da rezilo doseže polno hitrost, nato pa žago usmerite v obdelovanec.

9.VAROVANJE OKOLJA

Odpadnih električnih naprav ne smete zavreči skupaj z ostalimi gospodinjskimi odpadki. Dostavite jih na mesto za ločeno zbiranje odpadkov. Glede podrobnosti, se posvetujte z lokalno službo za ravnanje z odpadki.

10.IZJAVA O SKLADNOSTI

Mi,
Positec Germany GmbH
Postfach 680194, 50704 Cologne, Germany

Izjavljamo, da je izdelek,
Opis izdelka **Akumulatorska krožna žaga**
Vrsta izdelka **WX526 WX526.X (5-zasnova naprave, predstavnik žag)**
Namen uporabe **Rezanje različnih materialov z vrtečim se zobatim rezilom**

Skladen z naslednjimi direktivami,
2006/42/EC
2014/30/EU
2011/65/EU&(EU)2015/863

In izpolnjuje naslednje standarde:
EN 62841-1
EN 62841-2-5
EN IEC 55014-1
EN IEC 55014-2
EN IEC 63000

Oseba, ki je pooblaščena za skladnost tehnične dokumentacije,
Ime: Marcel Filz
Naslov: Positec Germany GmbH
Postfach 680194, 50704 Cologne, Germany

2024/03/11
Allen Ding
Namestnik načelnika inženir, Testiranje in certificiranje
Positec Technology (China) Co., Ltd
18, Dongwang Road, Suzhou Industrial Park, Jiangsu 215123, P.R. China

СОДЕРЖАНИЕ

1. БЕЗОПАСНОСТЬ ПРОДУКТА
2. ПЕРЕЧЕНЬ КОМПОНЕНТОВ
3. ТЕХНИЧЕСКИЕ ДАННЫЕ
4. ПРЕДУСМОТРЕННОЕ ИСПОЛЬЗОВАНИЕ
5. ИНСТРУКЦИИ ПО ЭКСПЛУАТАЦИИ
6. ПОДСКАЗКИ ДЛЯ РАБОТЫ С ИНСТРУМЕНТОМ
7. БЕРЕЖНО ХРАНИТЕ ИНСТРУМЕНТЫ
8. УСТРАНЕНИЕ НЕИСПРАВНОСТЕЙ
9. ОХРАНА ОКРУЖАЮЩЕЙ СРЕДЫ
10. ДЕКЛАРАЦИЯ СООТВЕТСТВИЯ

1.БЕЗОПАСНОСТЬ ПРОДУКТА ОБЩИЕ ПРАВИЛА ТЕХНИКИ БЕЗОПАСНОСТИ ПРИ РАБОТЕ С ЭЛЕКТРОИНСТРУМЕНТОМ

⚠ **ПРЕДОСТЕРЕЖЕНИЕ Внимательно ознакомьтесь со всеми предупреждениями по технике безопасности, инструкциями, рисунками и спецификациями, прилагаемыми к этому электроинструменту.** Невыполнение всех нижеприведенных инструкций и рекомендаций может привести к поражению электрическим током, пожару и/или серьезным травмам.
Сохраните все инструкции и предостережения для дальнейшего использования.
Термин “электроинструмент” в предупреждениях относится к вашему электроинструменту с питанием от сети (шнур) или к электроинструменту с батарейным питанием (беспроводной).

1) БЕЗОПАСНОСТЬ РАБОЧЕЙ ЗОНЫ

a) **Держите рабочую зону чистой и хорошо освещенной.** Загроможденные или затемненные зоны предрасполагают к несчастным случаям.

b) **Не используйте электроинструменты во взрывоопасных средах, например, в присутствии легковоспламеняющихся жидкостей, газов или пыли.** Электроинструменты создают искры, которые могут воспламенить пыль или пары.

c) **Держите детей и прохожих в стороне во время работы с электроинструментом.** Отвлекающие факторы могут привести к потере контроля над инструментом.

2) ЭЛЕКТРОБЕЗОПАСНОСТЬ

a) **Вилки с электроинструментом должны соответствовать розетке. Никогда не изменяйте штепсель каким-либо образом. Запрещается использовать любые переходники с заземленными электроинструментами.** Не модифицированные вилки и соответствующие розетки уменьшают риск поражения электрическим током.

b) **Избегайте контакта тела с заземленными поверхностями, такими как трубы, радиаторы, плиты и холодильники.** Существует повышенный риск поражения электрическим током, если ваше тело заземлено.

c) **Не подвергайте электроинструмент воздействию дождя или влажности.** Вода, попадающая в электроинструмент, повысит риск поражения электрическим током.

d) **Запрещается применять шнур не по назначению. Никогда не используйте шнур для переноски, вытягивания или отсоединения электроинструмента. Держите шнур вдали от тепла, масла, острых краев или движущихся частей.** Поврежденные или запутанные шнуры повышают риск поражения электрическим током.

e) **При работе с электроинструментом на открытом воздухе используйте удлинитель, предназначенный для использования на открытом воздухе.** Использование шнура, подходящего для использования на открытом воздухе, снижает риск поражения электрическим током.

f) **Если работа электроинструмента во влажном месте неизбежна, используйте устройство защитного отключения.** Использование УЗО снижает риск поражения электрическим током.

3) ЛИЧНАЯ БЕЗОПАСНОСТЬ

a) **Будьте внимательны, следите за тем, что вы делаете, и пользуйтесь здравым смыслом при работе с электроинструментом. Не используйте электроинструмент во время усталости или под воздействием наркотиков, алкоголя или медикаментов.** Невнимательность при работе электроинструмента может привести к серьезной травме.

b) **Используйте средства индивидуальной защиты. Всегда надевайте защитные**

очки. Защитное оборудование, такое как пылезащитная маска, нескользящая защитная обувь, каски или защита слуха, используемые для соответствующих условий, уменьшат риск возникновения травмы.

c) **Предотвращение непреднамеренного запуска. Перед подключением к источнику питания и / или батарейному блоку убедитесь, что переключатель находится в положении “выключено”.** Перенос электроинструментов с пальцем на выключателе или зарядка включенных электроинструментов приводит к несчастным случаям.

d) **Перед включением электроинструмента уберите любые посторонние гаечные ключи.** Ключ, прикрепленный к вращающейся части электроинструмента, может стать причиной травмы.

e) **Не наклоняйтесь. Постоянно сохраняйте равновесие.** Это позволяет лучше контролировать электроинструмент в неожиданных ситуациях.

f) **Одевайтесь должным образом. Не надевайте свободную одежду или украшения. Держите волосы, одежду и перчатки вдали от движущихся частей.** Свободная одежда, ювелирные изделия или длинные волосы могут быть зацеплены движущимися частями.

g) **Если устройства оборудованы соединением для удаления пыли и подключения коллекторов, убедитесь, что такое оборудование подключено и используется должным образом.** Использование пылеулавливателей может уменьшить опасность, связанную с пылью.

h) **Не позволяйте опыту, полученному при частом использовании инструментов, расслабиться и игнорировать принципы безопасной работы с инструментами.** Неосторожное действие может привести к серьезной травме в течение доли секунды.

4) ИСПОЛЬЗОВАНИЕ ЭЛЕКТРОИНСТРУМЕНТА И УХОД ЗА НИМ

a) **Запрещается избыточно загружать электроинструмент. Используйте подходящий электроинструмент для вашей работы.** Правильно подобранный электроинструмент сделает работу, для которой он был разработан, лучше и безопаснее.

b) **Не используйте электроинструмент, если выключатель не работает.** Любой электроинструмент, который не может управляться с помощью переключателя, опасен и должен быть отремонтирован.

c) **Перед выполнением любых регулировок, заменой принадлежностей или хранением электроинструмента отсоедините штекер от источника питания и / или аккумуляторной батареи от электроинструмента.** Такие предупредительные меры безопасности уменьшают риск случайного запуска электроинструмента.

d) **Храните электроинструменты в недоступном для детей месте и не позволяйте лицам, незнакомым с электроинструментом или с этой инструкцией, работать с ним.** Инструменты опасны в руках необученных пользователей.

e) **Обслуживайте электроинструменты. Проверьте несоосность движущихся частей, поломку деталей и любые другие состояния, которые могут повлиять на работу электроинструмента. В случае повреждения отремонтируйте электроинструмент перед использованием.** Многие несчастные случаи связаны с плохим обслуживанием электроинструментов.

f) **Поддерживайте заточку и чистоту режущих инструментов.** Правильно обслуживаемые режущие инструменты с острыми режущими кромками легче контролировать, и снижается вероятность их деформации.

g) **Используйте электроинструмент, принадлежности и т. д. в соответствии с этими инструкциями, с учетом условий выполняемой работы.** Использование электроинструмента для операций, отличающихся от предназначенного использования, может привести к опасной ситуации.

h) **Следите, чтобы руки и захватные поверхности были сухими, чистыми и свободными от смазочного масла и консистентной смазки.** Скользкие ладони и захватные поверхности не позволят безопасно обращаться с инструментом и контролировать его в непредвиденных ситуациях.

5) ИСПОЛЬЗОВАНИЕ И ОБСЛУЖИВАНИЕ АККУМУЛЯТОРНЫХ ИНСТРУМЕНТОВ

a) **Для зарядки используйте только зарядное устройство, указанное изготовителем.** Зарядное устройство, которое подходит для одного типа аккумуляторов, может представлять опасность возгорания при использовании с другим типом аккумуляторов.

b) **Используйте электроинструменты только со специально предназначенными аккумуляторами.** Использование любого

другого типа аккумуляторов может стать причиной травм и пожара.

c) **Когда аккумулятор не используется, храните его подальше от других металлических предметов, например, скрепок, монет, ключей, гвоздей, винтов или других небольших металлических предметов, которые могут привести к замыканию клемм.** Замыкание клемм аккумулятора может стать причиной ожогов или пожара.

d) **В неблагоприятных условиях из аккумулятора может вытекать жидкость; избегайте контакта с этой жидкостью. Если контакт все же произошел, промойте пострадавшее место водой. Если жидкость попала в глаза, немедленно обратитесь за медицинской помощью.** Жидкость, вытекшая из аккумулятора, может вызвать раздражение или ожоги.

e) **Не используйте аккумулятор или инструмент в случае их повреждения или изменения.** Поврежденные или измененные аккумуляторы могут вести себя непредсказуемо, что может стать причиной пожара, взрыва или опасности получения травмы.

f) **Не подвергайте аккумулятор или инструмент воздействию огня или избыточной температуры.** Воздействие огня или температуры выше 130°C может стать причиной взрыва.

g) **Выполняйте все инструкции по зарядке и не заряжайте аккумулятор или инструмент вне пределов диапазона температур, указанных в инструкциях.** Неправильная зарядка или зарядка при температурах, которые выходят за пределы указанного диапазона, может повредить аккумулятор и увеличить опасность пожара.

6) **ОБСЛУЖИВАНИЕ**

a) **Обслуживайте свой инструмент только с помощью квалифицированного специалиста по ремонту, используя только идентичные запасные части.** Это обеспечит поддержание безопасности электроинструмента.

b) **Никогда не обслуживайте поврежденные аккумуляторы.** Обслуживание аккумуляторов должно выполняться только изготовителем или авторизованными сервисными провайдерами.

ИНСТРУКЦИИ ПО ТЕХНИКЕ БЕЗОПАСНОСТИ

ДЛЯ ВСЕХ ВИДОВ ПИЛ

Процедуры резки

a) **ОПАСНОСТЬ: Держите руки подальше от зоны резания и лезвия.** *Если держать пилу обеими руками, то они не пострадают от лезвия.*

b) **Не залезайте под заготовку.** *Защитный кожух не сможет защитить от лезвия под заготовкой.*

c) **Отрегулируйте глубину реза в соответствии с толщиной обрабатываемого изделия.** *Лезвие под изделием должно выступать менее, чем на полный его зуб.*

d) **Запрещается держать заготовку в руках или поперек ноги во время резки. Закрепите заготовку на устойчивой платформе.** *Важно поддерживать работу должным образом, чтобы свести к минимуму воздействие на тело, застревание лезвия или потерю контроля.*

e) **При выполнении операций, когда режущий инструмент может соприкоснуться со скрытой проводкой, держите электроинструмент за изолированные поверхности.** *В результате контакта с проводом под напряжением открытые металлические части электроинструмента также будут под напряжением, что может привести к поражению оператора электрическим током.*

f) **При продольной распиловке всегда используйте направляющую планку или прямолинейное направляющее приспособление.** *Это повышает точность резки и снижает вероятность заклинивания лезвия.*

g) **Всегда используйте лезвия с правильными размером и формой (ромб vs. круг) отверстий оправки.** *Лезвия, которые не соответствуют монтажному оборудованию пилы, будут отклоняться от центра, что приведёт к потере управления.*

h) **Запрещается использовать повреждённые или несоответствующие шайбы или болты для крепления лезвия.** *Шайбы и болты лезвия были специально сконструированы для вашей пилы, чтобы обеспечить оптимальную производительность и безопасность деятельности.*

ДАЛЬНЕЙШИЕ ИНСТРУКЦИИ ПО ТЕХНИКЕ БЕЗОПАСНОСТИ ДЛЯ ВСЕХ ВИДОВ ПИЛ

Причины отдач и связанные с ними

предупреждения
— отдача - это внезапная реакция на защемление, заклинивание или смещение пильного диска, в результате чего неконтролируемый диск поднимается и выходит из заготовку по направлению к оператору;
— когда лезвие зажимается или плотно защемляется при закрывании пропила, оно останавливается, и реакция двигателя быстро возвращает устройство обратно к оператору;
— если лезвие дёргается или смещается в разрезе, зубья на задней кромке лезвия могут вонзиться в верхнюю поверхность древесины, заставляя лезвие вылезти из пропила и выскочить обратно к оператору.
Отдача является результатом неправильного использования пилы и/или не соблюдения правил или условий эксплуатации и может быть предотвращена путём принятия надлежащих мер предосторожности, как указано ниже.

a) **Крепко держите пилу и расположите руки так, чтобы они не поддавались силе отдачи. Расположите тело с боковой стороны лезвия, но не на одной линии с лезвием.** *Отдача может привести к тому, что пила отскочит назад, но сила отдачи может контролироваться оператором, если приняты надлежащие меры предосторожности.*
b) **При заклинивании лезвия или прерывании резки по любой причине, выпустите кнопку включения и держите пилу неподвижно в материале до полной остановки лезвия. Не допускается снятие пилы с работы или её вытягивание назад, пока лезвие находится в движении, иначе может произойти отдача.** *Исследуйте случай и примите меры по устранению причины заклинивания лезвия.*
c) **При повторном запуске пилы в заготовке, центрируйте лезвие пилы в пропиле таким образом, чтобы зубья пилы не входили в материал.** *Если лезвие пилы застревает, оно может подняться или отскочить от заготовки при повторном запуске пилы.*
d) **Установка опор для больших панелей для минимизации риска защемления лезвия и отката.** *Большие панели провисают под собственным весом. Опоры должны располагаться под панелью с обеих сторон, вблизи линии разреза и у края панели.*
e) **Не используйте затупленные или повреждённые лезвия.** *Не заточенные или неправильно установленные лезвия создают узкий пропил, вызывающий чрезмерное трение, застревание лезвия и отдачу.*
f) **Блокирующие регулирующие рычаги глубины лезвия и скоса должны быть надёжно зафиксированы перед выполнением резки.** *Если регулировка лезвия смещается во время резки, это может привести к застреванию и отдаче.*
g) **Будьте особенно осторожны при распиливании существующих стен или других слепых зон.** *Выступающее лезвие может разрезать предметы, которые могут вызвать отдачу.*

ИНСТРУКЦИИ ПО ТЕХНИКЕ БЕЗОПАСНОСТИ ДЛЯ ЦИРКУЛЯРНОЙ ПИЛЫ С ЗАЩИТНЫМ КОЖУХОМ

Работа защитного кожуха

a) **Перед каждым использованием проверяйте защитный кожух, чтобы он был должным образом закрыт. Не используйте пилу, если нижний защитный кожух не перемещается свободно и не закрывается мгновенно. Никогда не зажимайте и не привязывайте нижний защитный кожух в открытом положении.** *При случайном падении пилы кожух может погнуться. Поднимите нижний защитный кожух с помощью рукоятки и убедитесь, что он движется свободно и не касается лезвия или какой-либо другой детали на всех углах и глубинах реза.*
b) **Проверьте работу пружины нижнего кожуха. Если кожух и пружина не работают должным образом, перед использованием они должны быть отремонтированы.** *Нижний защитный кожух может работать медленно из-за повреждённых частей, смолистых отложений или скопления мусора.*
c) **Нижний защитный кожух может быть убран вручную только для специальных разрезов, таких как “глубокий рез” и “составной разрез Поднимите нижний кожух с помощью рукоятки и как только лезвие войдёт в материал, кожух должен быть опущен.** *Для всех других распилов кожух должен работать в автоматическом режиме.*
d) **Всегда следите за тем, чтобы нижний кожух закрывал лезвие, прежде чем положить пилу на скамью или пол.** *Незащищённое, скользящее лезвие заставит пилу идти назад, разрезая все, что находится на её пути. Помните о времени,*

которое требуется для остановки лезвия после выключения.

ДОПОЛНИТЕЛЬНЫЕ ПРАВИЛА БЕЗОПАСНОСТИ ДЛЯ ВАШЕЙ ЦИРКУЛЯРНОЙ ПИЛЫ

1. Используйте только режущие диски, рекомендованные изготовителем, соответствующие стандарту EN 847-1, если они предназначены для дерева и аналогичных материалов.
2. Не используйте абразивные диски.
3 Используйте только лезвия с диаметром, соответствующим маркировке.
4. Подберите правильный пильный диск для резки материала.
5. Используйте пильные диски со скоростью равной той, что указана на инструменте, или более высокой.

ПРАВИЛА ТЕХНИКИ БЕЗОПАСНОСТИ ДЛЯ АККУМУЛЯТОРНОЙ БАТАРЕИ

a) **Не разбирайте, не открывайте ячейки или батарейный блок.**
b) **Не замыкайте аккумуляторную батарею. Не храните беспорядочно аккумуляторы в коробке или ящике, где они могут замыкаться друг с другом или быть закорочены проводящими материалами.** Когда аккумулятор не используется, держите его подальше от других металлических предметов, таких как скрепки, монеты, ключи, гвозди, винты или другие мелкие металлические предметы, которые могут замкнуть контакты. Замыкание контактов аккумулятора может привести к ожогам или пожару.
c) **Не подвергайте аккумуляторную батарею воздействию тепла или огня. Избегайте попадания прямых солнечных лучей.**
d) **Не подвергайте аккумуляторную батарею механическим ударам.**
e) **В случае протекания батареи не допускайте контакта жидкости с кожей или глазами. Если жидкость контактировала с телом, промойте пораженный участок обильным количеством воды и обратитесь за медицинской помощью.**
f) **Держите аккумулятор в чистоте и сухом состоянии.**
g) **Протрите клеммы аккумуляторной батареи чистой сухой тканью, если они загрязнились.**
h) **Перед использованием батареи ее необходимо зарядить. Всегда обращайтесь к этой инструкции и используйте правильную процедуру зарядки.**
i) **Не храните аккумулятор в зарядном устройстве, когда он не используется.**
j) **После продолжительных периодов хранения может потребоваться несколько раз зарядить и разрядить аккумуляторную батарею, чтобы получить максимальную производительность.**
k) **Перезаряжайте только зарядным устройством, одобренным Kress. Не используйте зарядное устройство, отличное от того, которое специально предназначено для использования с оборудованием.**
l) **Не используйте батарейный блок, который не предназначен для использования с оборудованием.**
m) **Храните аккумулятор в недоступном для детей месте.**
n) **Сохраните оригинальную литературу по продуктам для дальнейшего использования.**
o) **Извлеките аккумулятор из оборудования, если он не используется.**
p) **Утилизируйте надлежащим образом.**
q) **Не используйте с устройством элементы разного производства, емкости, размера или типа.**
r) **Держите батарею подальше от микроволновых печей и высокого давления.**
s) **Внимание! Не используйте одноразовые батареи.**

УСЛОВНЫЕ ОБОЗНАЧЕНИЯ

	Для сокращения риска травмы пользователь должен прочитать руководство по эксплуатации инструмента
	Предостережение
	Носите защиту органов слуха
	Носите защиту органов зрения

	Носите пылезащитную маску
	При неправильной утилизации батареи могут попасть в водный цикл, что может быть опасным для экосистемы. Не выбрасывайте использованные батареи в несортированные бытовые отходы.
	Запрещается сжигать
Li-Ion	Литий-ионный аккумулятор Этот продукт был отмечен символом, связанным с «раздельным сбором» для всех батарейных блоков и батареи. Затем он утилизируется или раскреплен, чтобы уменьшить воздействие на окружающую среду. Батарейный блок могут быть вредны для окружающей среды и здоровья человека, поскольку они содержат вредные вещества.
	Перед заменой диска убедитесь, что аккумулятор извлечён.
	Наденьте защитные перчатки
	Древесина
	Пильный диск TCT
	Заблокировано
	Разблокировано

	Отходы электрооборудования запрещается утилизировать вместе с бытовыми отходами. Они должны быть доставлены в местный центр утилизации для надлежащей переработки. Обратитесь к местным органам управления или продавцу за рекомендациями по утилизации.

2.СПИСОК КОМПОНЕНТОВ

1.	НАПРАВЛЯЮЩИЙ ВЫРЕЗ ДЛЯ РЕЗКИ ПОД УГЛОМ 0 ГРАДУСОВ
2.	НАПРАВЛЯЮЩИЙ ВЫРЕЗ ДЛЯ РЕЗКИ ПОД УГЛОМ 45 ГРАДУСОВ
3.	БОЛТ КРЕПЛЕНИЯ ПИЛЬНОГО ДИСКА
4.	НАРУЖНЫЙ ФЛАНЕЦ
5.	ПИЛЬНЫЙ ДИСК
6.	ВНУТРЕННИЙ ФЛАНЕЦ
7.	СТОПОРНЫЙ РЫЧАГ ЗАДАННОЙ ГЛУБИНЫ ПРОПИЛА
8.	КНОПКА БЛОКИРОВКИ/ РАЗБЛОКИРОВКИ
9.	КНОПКА ЗАПУСКА
10.	РУКОЯТКА
11.	АДАПТЕР ДЛЯ ПЫЛЕСБОРНИКА *
12.	НИЖНИЙ ПРЕДОХРАНИТЕЛЬНЫЙ РЫЧАГ
13.	КНОПКА БЛОКИРОВКИ ШПИНДЕЛЯ
14.	КНОПКА СНЯТИЯ АККУМУЛЯТОРНОГО БЛОКА *
15.	БЛОК АККУМУЛЯТОРА *
16.	ШЕСТИГРАННЫЙ КЛЮЧ" НА РУССКИЙ ЯЗЫК
17.	КНОПКА БЛОКИРОВКИ ШПИНДЕЛЯ
18.	СТОПОРНЫЙ ВИНТ ПЛАСТИНЫ РЕГУЛИРОВКИ УГЛА НАКЛОНА К ПЛОСКОСТИ ОПОРНОЙ РАМЫ
19.	ОСНОВНАЯ ПЛАСТИНА
20.	ШКАЛА ГЛУБИНЫ РЕЗАНИЯ
21.	ПАРАЛЛЕЛЬНАЯ НАПРАВЛЯЮЩАЯ

*** Не все показанные или описанные аксессуары включены в стандартную поставку.**

3.ТЕХНИЧЕСКИЕ ДАННЫЕ

Тип **WX526 WX526.X (526 - обозначение оборудования, относится к пилам)**

		WX526 WX526.X**
Напряжение		20V ⎓ Max.***
Скорость без нагрузки		4700 /min
Размер лезвия		165 mm
Посадочный диаметр диска		16 mm
Толщина пильного диска	Диск TCT	1.6 mm
Максимальная глубина пропила		55 mm
Режущая способность	Глубина реза при 45°	39 mm
	Глубина реза при 90°	55 mm
Значение скоса		0-50°
Вес оборудования (чистый инструмент)		2.5 kg

** X=1-999,A-Z,M1-M9 используются только для разных инструментов. Безопасная соответсвующая замена между данными моделями невозможна
***Напряжение, измеренное без нагрузки. Начальное напряжение аккумулятора достигает максимума в 20 вольт. Номинальное напряжение составляет 18 вольт.

РЕКОМЕНДУЕМЫЕ АККУМУЛЯТОРЫ И ЗАРЯДНЫЕ УСТРОЙСТВА

Категория	Тип	Ёмкость
Аккумулятор 20 В	WA3639	2.0 Ah
Зарядное устройство 20 В	WA3880	2.0 A

Мы рекомендуем Вам приобрести диски в том же магазине, в котором вы приобрели инструмент. Подробную информацию можно найти на упаковке диска. Персонал магазина может помочь вам и дать совет.

ИНФОРМАЦИЯ О ШУМЕ

Измеренное звуковое давление	L_{pA}= 91.8 dB(A)
Измеренная мощность звука	L_{wA}= 99.8 dB(A)
K_{pA}&K_{wA}	3.0 dB(A)

Использовать средства защиты слуха

ИНФОРМАЦИЯ О ВИБРАЦИИ

Суммарные значения вибрации (трехкомпонентная векторная сумма), определенные согласно EN 62841:

Измеренная вибрация	Резка дерева: $a_{h,W}$ = 2.63 m/s^2
	Погрешность K = 1.5 m/s²

Измерения указанных значений общей вибрации и уровня шумового воздействия проводились в соответствии со стандартными методами испытаний, и эти значения можно использовать для сравнения различных инструментов.
Также указанные значения общей вибрации и уровня шумового воздействия можно использовать в процессе предварительной оценки внешнего воздействия.

ПРЕДОСТЕРЕЖЕНИЕ: Значение вибрации при фактическом использовании электроинструмента может отличаться от заявленного значения в зависимости от того, как инструмент используется:
Как используется инструмент, и какие материалы подвергаются резке или сверлению.
Хорошее состояние инструмента и его хорошее обслуживание.
Использование правильного аксессуара для инструмента и обеспечение его остроты и хорошего состояния.
Крепость удержания рукояток и использование антивибрационных аксессуаров.
Используется ли инструмент в соответствии с его предназначением и этими инструкциями.

Этот инструмент может вызвать тремор рук при его неправильном использовании.

ПРЕДОСТЕРЕЖЕНИЕ: Чтобы быть точной, оценка уровня воздействия в реальных условиях использования должна также учитывать все части рабочего цикла, такие как время, когда инструмент выключен и когда он работает на холостом ходу и не выполняет работу. Это может значительно снизить уровень воздействия за весь рабочий период. Помогает минимизировать риск возникновения тремора рук.

ВСЕГДА используйте острые резцы, сверла и режущие диски.

Обслуживайте этот инструмент в соответствии с этими инструкциями и хорошо смазывайте (при необходимости)

При регулярном использовании инструмента - приобретите антивибрационные аксессуары.

Планируйте ваш рабочий график так, чтобы распределить использование инструмента с наибольшей вибрацией на несколько дней.

4.НАЗНАЧЕНИЕ

Инструмент предназначен для продольной распиловки и поперечной резки древесины и других материалов по прямым линиям резки, при этом прочно опирается на заготовку.

5.ИНСТРУКЦИЯ ПО ЭКСПЛУАТАЦИИ

ПРИМЕЧАНИЕ: Перед использованием инструмента внимательно прочитайте инструкцию.

СБОРКА И ЭКСПЛУАТАЦИЯ

ДЕЙСТВИЕ	РИСУНОК
ПЕРЕД ЭКСПЛУАТАЦИЕЙ	
Установка блока аккумулятора	См. Рис. A1
Извлечение блока аккумулятора	См. Рис. A2
Зарядка аккумулятора	См. Рис. A3
Проверка состояния заряда батареи **ПРИМЕЧАНИЕ:** Рисунок A4 применяется только к батарейному пакету с индикатором заряда батареи.	См. Рис. A4
ASSEMBLY	
Установка и снятие лезвия **ПРИМЕЧАНИЕ: Чтобы ослабить или затянуть болт полотна, необходимо нажать кнопку блокировки шпинделя.** **ПРЕДУПРЕЖДЕНИЕ:** Всегда извлекайте акумулятор перед заменой лезвия!	См. Рис. B
Хранение шестигранного ключа	См. Рис. C
Регулировка глубины резания Руководство по резке	См. Рис. D
Предохранительный выключатель **ПРЕДУПРЕЖДЕНИЕ:** Будьте внимательны и держите инструмент под контролем во время работы. Держите пальцы вдали от основания и не отводите пилу от заготовки во время движения полотна. **ПРИМЕЧАНИЕ:** При использовании инструмента держите адаптер пыли подключённым к устройству сбора пыли.	См. Рис. E
Продольная распиловка и поперечная резка **ПРИМЕЧАНИЕ:** При выполнении прямого поперечного или продольного реза совместите линию реза с направляющим вырезом для резки под углом 0 градусов, предусмотренным на основании.	См. Рис. F1
Пиление скоса кромки **ПРИМЕЧАНИЕ:** При наклонном резе отрегулируйте наклон до требуемого значения в диапазоне от 0 до 50 градусов. При выполнении реза под углом 45 градусов совместите линию реза с направляющим вырезом для резки под углом 45 градусов, предусмотренным на основании.	См. Рис. F2
Снятие переходника для пыли.	См. Рис. G

6.ПОДСКАЗКИ ДЛЯ РАБОТЫ С ИНСТРУМЕНТОМ

Если ваш электроинструмент слишком сильно нагревается, пожалуйста, запустите циркулярную пилу без нагрузки в течение 2-3 минут, чтобы охладить двигатель. Избегайте длительного использования на очень низких скоростях.
Защитите лезвия пилы от ударов. Резка с чрезмерным усилием может значительно снизить производительность инструмента и сократить срок службы пильного диска. Производительность распиловки и качество резки существенно зависят от состояния и количества зубьев пильного диска. Поэтому используйте только острые пильные диски, которые подходят для резки материала.
Выбор лезвий: диск с 24 зубьями для общей работы, приблизительно 40 зубьев для более точных разрезов, более 40 зубьев для очень точных разрезов на чувствительной поверхности, плитке, цементно-стружечной плите.
Рекомендуется использовать только пильные лезвия.

7.БЕРЕЖНО ХРАНИТЕ ИНСТРУМЕНТЫ

Извлеките аккумулятор перед выполнением любой регулировки, обслуживания или ремонта.
Держите инструменты острыми и чистыми для лучшей и более безопасной работы. Следуйте инструкциям по смазке и замене дисков. Периодически проверяйте шнуры инструмента и, если они повреждены, ремонтируйте их в уполномоченном сервисном центре. Ваш электроинструмент не требует дополнительной смазки или технического обслуживания. В вашем электроинструменте нет деталей, пригодных для обслуживания пользователем. Не используйте воду или химические чистящие средства для очистки электроинструмента. Протирайте чистой сухой тканью. Всегда храните электроинструмент в сухом месте. Держите вентиляционные отверстия двигателя чистыми. Держите все рабочие элементы управления чистыми.
Периодически очищайте защитный кожух и основание от пыли и стружки, чтобы обеспечить надлежащую производительность.

ДЛЯ АККУМУЛЯТОРНОГО ИНСТУРМЕНТА
Диапазон температуры окружающей среды для использования и хранения инструмента и аккумулятора составляет0°C ~ 45°C.
Рекомендуемый диапазон температуры окружающей среды для системы зарядки во время зарядки составляет0°C ~ 40°C.

8.УСТРАНЕНИЕ НЕИСПРАВНОСТЕЙ

Симптом	Возможная причина	Возможное решение
Инструмент не запускается при нажатии на кнопку запуска.	Аккумулятор не подключён. Аккумулятор разряжён.	Убедитесь, что аккумулятор правильно вставлен в разъём. Зарядите аккумулятор.
Неточная глубина резания	В задней части основания скопились опилки.	Вытряхните опилки. Рассмотрите возможность подключения пылесоса для сбора опилок.
Лезвие вращается или скользит.	Лезвие не плотно крепится к шпинделю.	Снимите лезвие и соберите его заново, как описано в разделе **Установка и снятие лезвия**.
Лезвие не режет по прямой линии.	Лезвие затупилось. Лезвие установлено неправильно.	Установите новое, острое лезвие на пилу. Убедитесь, что лезвие установлено правильно. Используйте параллельную направляющую.
Лезвие отскакивает назад при начале резания.	Лезвие вращается недостаточно быстро.	Обязательно дайте лезвию набрать полную скорость, а затем направьте пилу к заготовке.

9.АЩИТА ОКРУЖАЮЩЕЙ СРЕДЫ

Отходы электрооборудования запрещается утилизировать вместе с бытовыми отходами. Они должны быть доставлены в местный центр утилизации для надлежащей переработки. Обратитесь к местным органам управления или продавцу за рекомендациями по утилизации.

10.ДЕКЛАРАЦИЯ СООТВЕТСТВИЯ

Мы,
Positec Germany GmbH
Postfach 680194, 50704 Cologne, Germany

Заявляем, что продукт,
Марки **Циркулярная пила на аккумуляторе**
Моделей **WX526 WX526.X (5-обозначение машины, представителя Пила)**
Функция **Резка различных материалов вращающимся зубчатым диском**

Соответствует положениям Директив,
2006/42/EC
2014/30/EU
2011/65/EU&(EU)2015/863

И стандартам
EN 62841-1
EN 62841-2-5
EN IEC 55014-1
EN IEC 55014-2
EN IEC 63000

Лицо с правом компилирования данного технического файла,
имя: Marcel Filz
Адрес: Positec Germany GmbH
Postfach 680194, 50704 Cologne, Germany

2024/03/11
Allen Ding
Deputy Chief Engineer, Testing & Certification
Positec Technology (China) Co., Ltd
18, Dongwang Road, Suzhou Industrial Park, Jiangsu 215123, P. R. China

СТРАНА	ТЕЛЕФОН ТЕХПОДДЕРЖКИ
Россия	7 (495) 136-83-96

Импортер: ООО «КВТ Эксперт»
Адрес: Россия, Москва, 119607, проспект Мичуринский, дом 31, корпус 7, помещение 40/2
Телефон: +7 (495) 107-02-72
Электронная почта kvt@kvtservice.su
Страна производства: КНР
Изготовитель: Позитек Технолоджи (КНР) Ко., Лтд.
Адрес: Номер 18, Донванг Роуд, Сучжоу Индастриал Парк, Цзянсу, КНР
Срок службы изделия: 6 лет
Срок гарантии: 2 года
Дата производства изделия: указана на изделии
Уполномоченное лицо для принятия претензий: ООО «ПОЗИТЕК-ЕВРАЗИЯ»
Адрес: Российская Федерация, 117342, г. Москва, ул. Бутлерова, д. 17, этаж 3 ком 67
Телефон сервисной службы ООО «ПОЗИТЕК- ЕВРАЗИЯ»: +7 (495) 136-83-96
Электронная почта service.ru@positecgroup.com

you've got the power

www.worx.com

Copyright © 2024, Positec. All Rights Reserved.
AR01753600